外形図

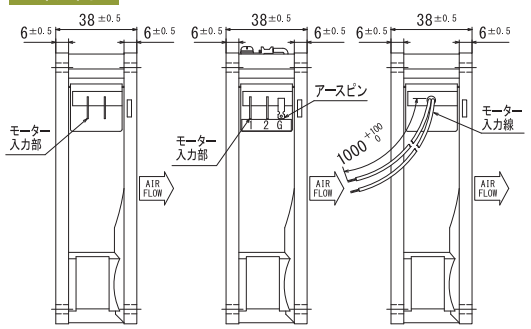

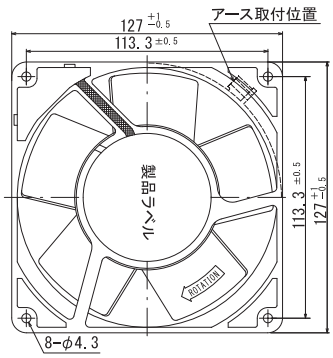

風量～静圧特性曲線

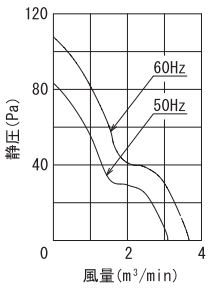

取付穴参考寸法

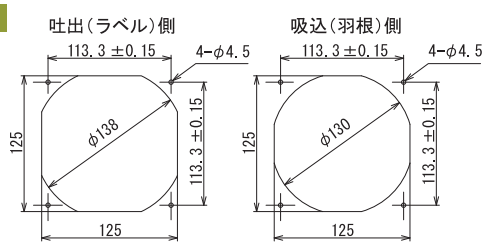

結線図

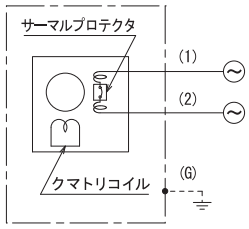

規　格

型　式		電　圧 VAC	周波数 Hz	入　力 W	回転数 min⁻¹	最大風量 m³/min	最大静圧 Pa	騒　音 dB(A)	質　量 kg
標準型	U3400-TP (UL/C-UL)(TÜV)	100	50	28	2650	3.10	83.30	45	0.78
	U3400B-TP (UL/C-UL)(TÜV)	115							
	U3400N-TP (UL/C-UL)(TÜV)	120							
	U3450-TP (UL/C-UL)(TÜV)	200	60	25	3100	3.60	107.80	50	
	U3450M-TP (UL/C-UL)(TÜV)	220							
	U3450K-TP (UL/C-UL)(TÜV)	230							
三端子型	U3400W-TP (UL/C-UL)(TÜV)	100	50	28	2650	3.10	83.30	45	0.78
	U3400BW-TP (UL/C-UL)(TÜV)	115							
	U3400NW-TP (UL/C-UL)(TÜV)	120							
	U3450W-TP (UL/C-UL)(TÜV)	200	60	25	3100	3.60	107.80	50	
	U3450MW-TP (UL/C-UL)(TÜV)	220							
	U3450KW-TP (UL/C-UL)(TÜV)	230							
防湿型	UR3400-TP (UL/C-UL)(TÜV)	100	50	28	2650	3.10	83.30	45	0.78
	UR3400B-TP (UL/C-UL)(TÜV)	115							
	UR3400N-TP (UL/C-UL)(TÜV)	120							
	UR3450-TP (UL/C-UL)(TÜV)	200	60	25	3100	3.60	107.80	50	
	UR3450M-TP (UL/C-UL)(TÜV)	220							
	UR3450K-TP (UL/C-UL)(TÜV)	230							
オイルミスト型	U3400-TP-OT1 (UL/C-UL)(TÜV) ＊1	100	50	28	2650	3.10	83.30	45	0.78
	U3400B-TP-OT1 (UL/C-UL)(TÜV)	115							
	U3400N-TP-OT1 (UL/C-UL)(TÜV)	120							
	U3450-TP-OT1 (UL/C-UL)(TÜV)	200	60	25	3100	3.60	107.80	50	
	U3450M-TP-OT1 (UL/C-UL)(TÜV)	220							
	U3450K-TP-OT1 (UL/C-UL)(TÜV)	230							

仕　様

項　目	仕　様
モーター形式	単相クマトリ誘導電動機
材質	標準：アルミダイカスト黒塗装（フレーム）、金属製黒塗装（羽根） 特殊：アルミダイカスト無塗装（フレーム）、金属製黒塗装（羽根）
絶縁階級	A種105℃（UL/C-UL）、E種120℃（EN・一般）
軸受	2ボールベアリング
使用環境	標準・オイルミスト型：-10～+60℃/RH35～85%　（結露無き事） 防湿型　：-40～+50℃/RH35～95%　（結露無き事）
保存環境	標準・オイルミスト型：-30～+80℃/RH20～85%　（結露無き事） 防湿型　：-40～+80℃/RH20～95%　（結露無き事）
IPコード（詳細.GS03）	IPX4＊1のみ取得、その他準拠(オイルミスト型)
使用電圧範囲	電圧変動：定格電圧±10%以内、連続運転：定格電圧以下
保護方式	サーマルプロテクト（140℃）
騒音測定	機器表面（吸込口中心線上）より1.5mの位置
風量～静圧特性	ダブルチャンバー測定装置（AMCA210-85）にて測定 旧カタログ数値（JIS B 8330）仕様書は別途ご用命下さい
絶縁耐圧	AC1500V/1分又はAC1800V/1秒（漏洩電流0.5mA以下、常温・常湿、50Hz）
絶縁抵抗	DC500Vメガーにて100MΩ以上（常温・常湿）
リード線仕様	標準・防湿型　：UL AVLV2 AWG22　100V級：黒　200V級：白又は灰
アース仕様 （詳細 P.17）	アーススピン付き三端子型はTÜV規格では機能アースの取り扱いになります。 オイルミスト型・200V級はアースタップがありアースネジは同梱添付、 UL/C-UL・TÜV認証品はアースネジを取り付けてあります。

オプション

■フィンガーガード　型式：IG-127

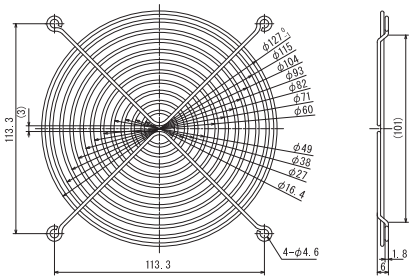

20171220

外形図

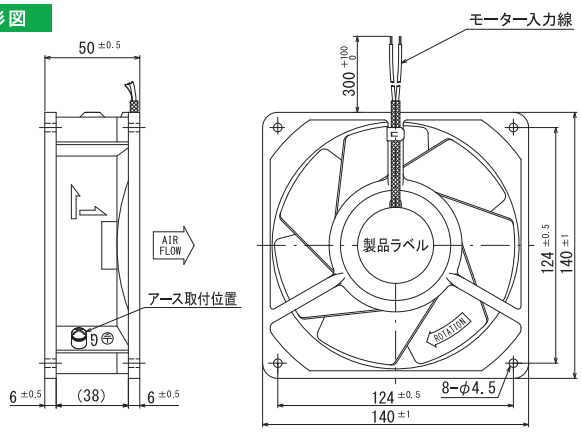

風量～静圧特性曲線

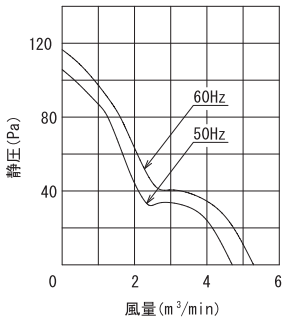

取付穴参考寸法

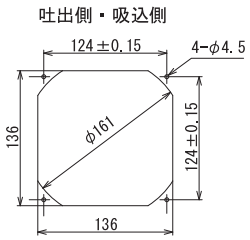

結線図

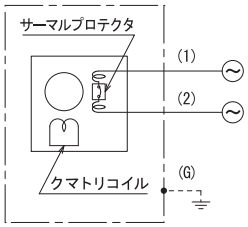

くまとり型

140角50厚

規　格

型　式		電　圧 VAC	周波数 Hz	入　力 W	回転数 min⁻¹	最大風量 m³/min	最大静圧 Pa	騒　音 dB(A)	質　量 kg
標準型	U2700-TP　(UL/C-UL)（TÜV）	100	50	37	2700	4.70	103.88	52	1.20
	U2700B-TP　(UL/C-UL)（TÜV）	115							
	U2700N-TP　(UL/C-UL)（TÜV）	120							
	U2750-TP　(UL/C-UL)（TÜV）	200-208	60	37	3000	5.20	114.66	54	
	U2750M-TP　(UL/C-UL)（TÜV）	220							
	U2750K-TP　(UL/C-UL)（TÜV）	230							
防湿型	UR2700-TP　(UL/C-UL)（TÜV）	100	50	37	2700	4.70	103.88	52	1.20
	UR2700B-TP　(UL/C-UL)（TÜV）	115							
	UR2700N-TP　(UL/C-UL)（TÜV）	120							
	UR2750-TP　(UL/C-UL)（TÜV）	200-208	60	37	3000	5.20	114.66	54	
	UR2750M-TP　(UL/C-UL)（TÜV）	220							
	UR2750K-TP　(UL/C-UL)（TÜV）	230							
オイルミスト型	U2700-TP-OT1　(UL/C-UL)（TÜV）	100	50	37	2700	4.70	103.88	52	1.20
	U2700B-TP-OT1　(UL/C-UL)（TÜV）	115							
	U2700N-TP-OT1　(UL/C-UL)（TÜV）	120							
	U2750-TP-OT1　(UL/C-UL)（TÜV）	200-208	60	37	3000	5.20	114.66	54	
	U2750M-TP-OT1　(UL/C-UL)（TÜV）	220							
	U2750K-TP-OT1　(UL/C-UL)（TÜV）	230							

仕　様

項　目	仕　様
モーター形式	単相クマトリ誘導電動機
材質	標準：アルミダイカスト黒塗装（フレーム）、金属製黒塗装（羽根） 特殊：アルミダイカスト無塗装（フレーム）、金属製黒塗装（羽根）
絶縁階級	A種105℃（UL/C-UL）、E種120℃（EN・一般）
軸受	2ボールベアリング
使用環境	標準・オイルミスト型：-10～+60℃/RH35～85%　（結露無き事） 防湿型　：-40～+50℃/RH35～95%　（結露無き事）
保存環境	標準・オイルミスト型：-30～+80℃/RH20～85%　（結露無き事） 防湿型　：-40～+80℃/RH20～95%　（結露無き事）
IPコード（詳細.GS03）	IPX4相当（オイルミスト型）
使用電圧範囲	電圧変動：定格電圧±10%以内、連続運転：定格電圧以下
保護方式	サーマルプロテクト（140℃）
騒音測定	機器表面（吸込口中心線上）より1.5mの位置
風量～静圧特性	ダブルチャンバー測定装置（AMCA210-85）にて測定 旧カタログ数値（JIS B 8330）仕様書は別途ご用命下さい
絶縁耐圧	AC1500V/1分又はAC1800V/1秒（漏洩電流0.5mA以下、常温・常湿、50Hz）
絶縁抵抗	DC500Vメガーにて100MΩ以上（常温・常湿）
リード線仕様	UL AVLV2 AWG20　100V級：黒　200V級：白又は灰
アース仕様	詳細 P.17参照

オプション

■フィンガーガード　型式：IG-140

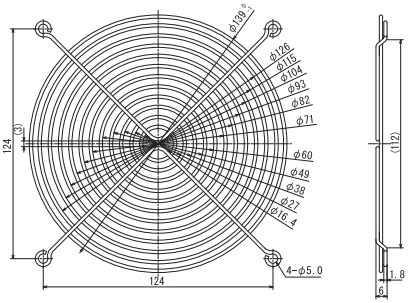

20171220

6500G1-TPシリーズ

外形図

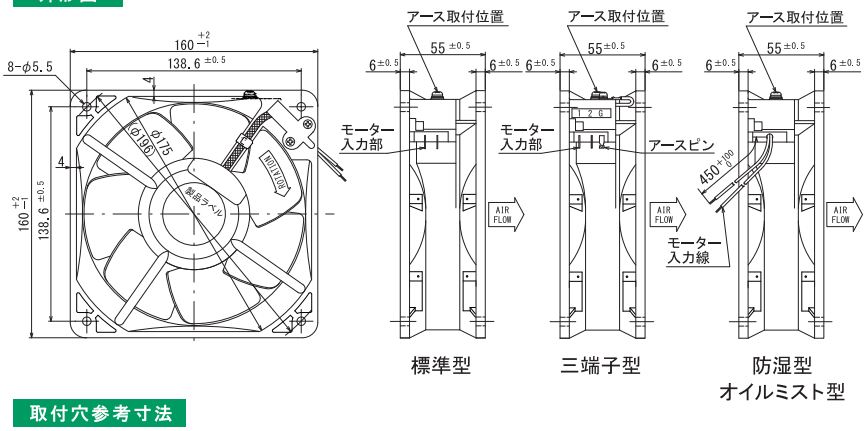

風量～静圧特性曲線

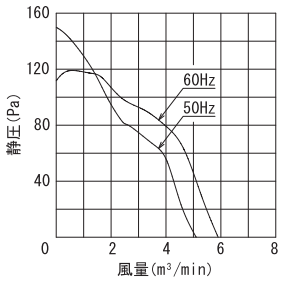

取付穴参考寸法

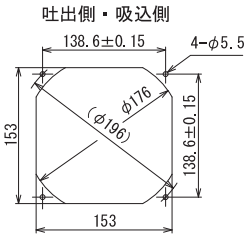

結線図

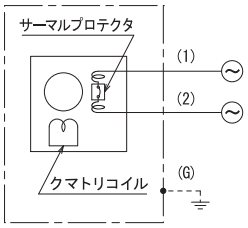

くまとり型

規　格

型　式		電　圧 VAC	周波数 Hz	入　力 W	回転数 min⁻¹	最大風量 m³/min	最大静圧 Pa	騒　音 dB(A)	質　量 kg
標準型	U6500G1-TP	(UL/C-UL)(TÜV)	100	50	40	2800	5.10	149.94	56	1.35
	U6500BG1-TP	(UL/C-UL)(TÜV)	115							
	U6500NG1-TP	(UL/C-UL)(TÜV)	120							
	U6550G1-TP	(UL/C-UL)(TÜV)	200	60	36	3200	5.90	111.72	61	
	U6550MG1-TP	(UL/C-UL)(TÜV)	220							
	U6550KG1-TP	(UL/C-UL)(TÜV)	230							
三端子型	U6500G1W-TP	(UL/C-UL)(TÜV)	100	50	40	2800	5.10	149.94	56	1.35
	U6500BG1W-TP	(UL/C-UL)(TÜV)	115							
	U6500NG1W-TP	(UL/C-UL)(TÜV)	120							
	U6550G1W-TP	(UL/C-UL)(TÜV)	200	60	36	3200	5.90	111.72	61	
	U6550MG1W-TP	(UL/C-UL)(TÜV)	220							
	U6550KG1W-TP	(UL/C-UL)(TÜV)	230							
防湿型	UR6500G1-TP	(UL/C-UL)(TÜV)	100	50	40	2800	5.10	149.94	56	1.35
	UR6500BG1-TP	(UL/C-UL)(TÜV)	115							
	UR6500NG1-TP	(UL/C-UL)(TÜV)	120							
	UR6550G1-TP	(UL/C-UL)(TÜV)	200	60	36	3200	5.90	111.72	61	
	UR6550MG1-TP	(UL/C-UL)(TÜV)	220							
	UR6550KG1-TP	(UL/C-UL)(TÜV)	230							
オイルミスト型	U6500G1-TP-OT1	(UL/C-UL)(TÜV)	100	50	40	2800	5.10	149.94	56	1.35
	U6500BG1-TP-OT1	(UL/C-UL)(TÜV)	115							
	U6500NG1-TP-OT1	(UL/C-UL)(TÜV)	120							
	U6550G1-TP-OT1	(UL/C-UL)(TÜV)	200	60	36	3200	5.90	111.72	61	
	U6550MG1-TP-OT1	(UL/C-UL)(TÜV)	220							
	U6550KG1-TP-OT1	(UL/C-UL)(TÜV)	230							

●ファンセンサーと組み合わせた場合、TÜV のみの規格となります。

仕　様

項　目	仕　様
モーター形式	単相クマトリ誘導電動機
材質	標準：アルミダイカスト黒塗装（フレーム）、金属製黒塗装（羽根） 特殊：アルミダイカスト無塗装（フレーム）、金属製黒塗装（羽根）
絶縁階級	A種105℃（UL/C-UL）、E種120℃（EN・一般）
軸受	2ボールベアリング
使用環境	標準・オイルミスト型：-10～+60℃/RH35～85%　（結露無き事） 防湿型　：-40～+50℃/RH35～95%　（結露無き事）
保存環境	標準・オイルミスト型：-30～+80℃/RH20～85%　（結露無き事） 防湿型　：-40～+80℃/RH20～95%　（結露無き事）
IPコード（詳細.GS03）	IPX4相当（オイルミスト型）
使用電圧範囲	電圧変動：定格電圧±10%以内、連続運転：定格電圧以下
保護方式	サーマルプロテクト（140℃）
騒音測定	機器表面（吸込口中心線上）より1.5mの位置
風量～静圧特性	ダブルチャンバー測定装置（AMCA210-85）にて測定 旧カタログ数値（JIS B 8330）仕様書は別途ご用命下さい
絶縁耐圧	AC1500V/1分又はAC1800V/1秒（漏洩電流0.5mA以下、常温・常湿、50Hz）
絶縁抵抗	DC500Vメガーにて100MΩ以上（常温・常湿）
リード線仕様	UL AVLV2 AWG20　100V級：黒　200V級：白又は灰
アース仕様 （詳細 P.17）	アースピン付き三端子型はTÜV規格では機能アースの取り扱いになります。 200V級はアースタップがありアースネジは同梱添付、オイルミスト型・UL/C-UL・TÜV認証品はアースネジを取り付けてあります。

オプション

■フィンガーガード 型式：IG-160

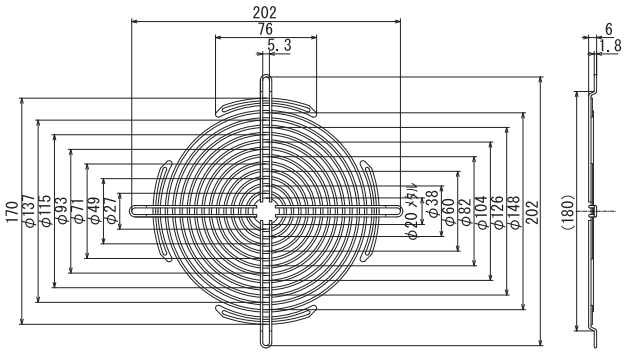

6200G1-TPシリーズ

金属羽根ACファン
（160角×55mm厚）

外形図

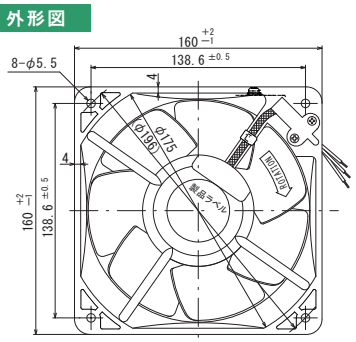

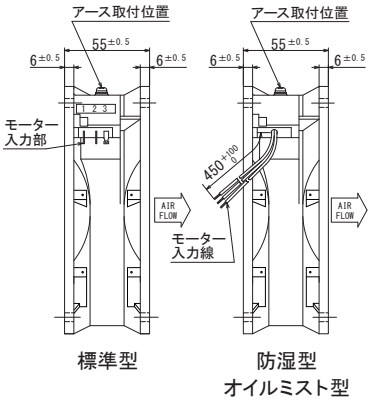

標準型　　防湿型
オイルミスト型

風量～静圧特性曲線

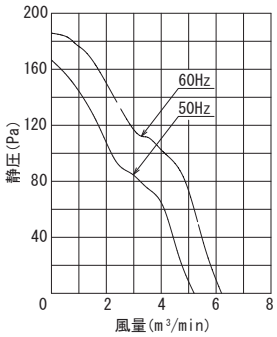

取付穴参考寸法

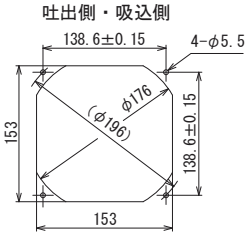

結線図

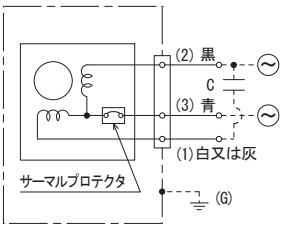

コンデンサ型(A)

160角55厚

規　格

型　式		電　圧 VAC	周波数 Hz	入　力 W	回転数 min⁻¹	最大風量 m³/min	最大静圧 Pa	騒　音 dB(A)	質　量 kg	コンデンサ μF/WV (詳細.OP11)
標準型	6200G1-TP	100	50	25	2900	5.20	166.60	56	1.35	4/250
	6200BG1-TP	115								
	6200NG1-TP	120								
	6250G1-TP	200	60	28	3400	6.20	176.40	61		1/450
	6250MG1-TP	220								
	6250KG1-TP	230								
防湿型	R6200G1-TP	100	50	25	2900	5.20	166.60	56	1.35	4/250
	R6200BG1-TP	115								
	R6200NG1-TP	120								
	R6250G1-TP	200	60	28	3400	6.20	176.40	61		1/450
	R6250MG1-TP	220								
	R6250KG1-TP	230								
オイルミスト型	6200G1-TP-OT1	100	50	25	2900	5.20	166.60	56	1.35	4/250
	6200BG1-TP-OT1	115								
	6200NG1-TP-OT1	120								
	6250G1-TP-OT1	200	60	28	3400	6.20	176.40	61		1/450
	6250MG1-TP-OT1	220								
	6250KG1-TP-OT1	230								

仕　様

項　目	仕　様
モーター形式	単相コンデンサ進相誘導電動機　※コンデンサ付属
材質	標準：アルミダイカスト黒塗装（フレーム）、金属製黒塗装（羽根） 特殊：アルミダイカスト無塗装（フレーム）、金属製黒塗装（羽根）
絶縁階級	E種120℃（一般）
軸受	2ボールベアリング
使用環境	標準・オイルミスト型：-10～+60℃/RH35～85%　（結露無き事） 防湿型　：-40～+50℃/RH35～95%　（結露無き事）
保存環境	標準・オイルミスト型：-30～+80℃/RH20～85%　（結露無き事） 防湿型　：-40～+80℃/RH20～95%　（結露無き事）
IPコード（詳細.GS03）	IPX4相当（オイルミスト型）
使用電圧範囲	電圧変動：定格電圧±10%以内、連続運転：定格電圧以下
保護方式	サーマルプロテクト（140℃）
騒音測定	機器表面（吸込口中心線上）より1.5mの位置
風量～静圧特性	ダブルチャンバー測定装置（AMCA210-85）にて測定 旧カタログ数値（JIS B 8330）仕様書は別途ご用命下さい
絶縁耐圧	AC1500V/1分又はAC1800V/1秒（漏洩電流0.5mA以下、常温・常湿、50Hz）
絶縁抵抗	DC500Vメガーにて100MΩ以上（常温・常湿）
リード線仕様	標準・防湿型：20/0.18（0.5sq）　青・黒・白又は灰 オイルミスト型：UL AVLV2 AWG20　青・黒・白又は灰
アース仕様	詳細 P.17参照

オプション

■フィンガーガード 型式：IG-160

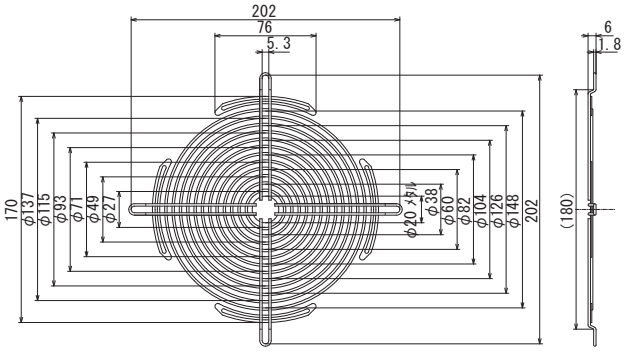

20220624

7109G1X-TPシリーズ

外形図

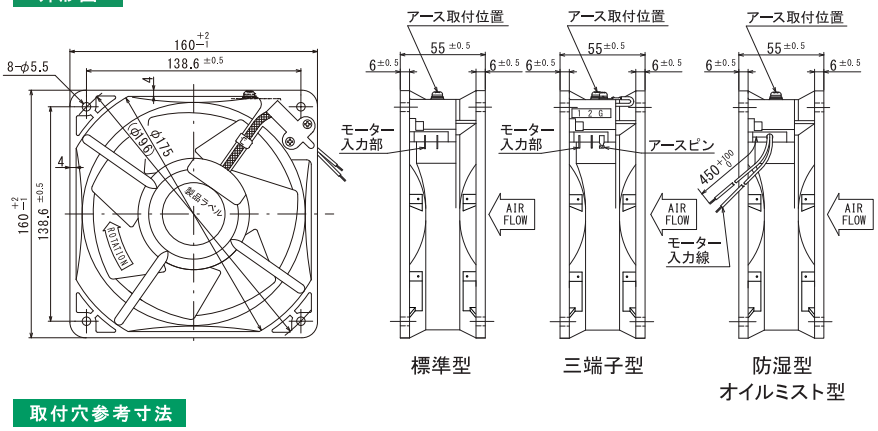

標準型　三端子型　防湿型
オイルミスト型

風量～静圧特性曲線

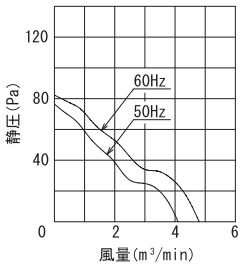

取付穴参考寸法

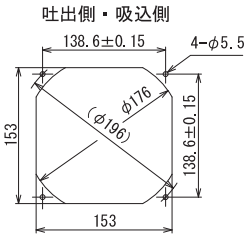

結線図

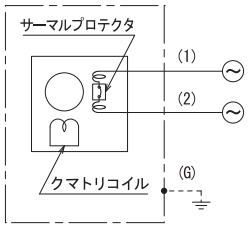

くまとり型

規　格

型　式		電　圧 VAC	周波数 Hz	入　力 W	回転数 min⁻¹	最大風量 m³/min	最大静圧 Pa	騒　音 dB(A)	質　量 kg
標準型	U7109G1X-TP (UL/C-UL)(TÜV)	100	50	39	2500	4.10	76.60	44	1.32
	U7109BG1X-TP (UL/C-UL)(TÜV)	115							
	U7109NG1X-TP (UL/C-UL)(TÜV)	120							
	U7159G1X-TP (UL/C-UL)(TÜV)	200	60	35	2800	4.80	82.60	46	
	U7159MG1X-TP (UL/C-UL)(TÜV)	220							
	U7159KG1X-TP (UL/C-UL)(TÜV)	230							
三端子型	U7109G1XW-TP (UL/C-UL)(TÜV)	100	50	39	2500	4.10	76.60	44	1.32
	U7109BG1XW-TP (UL/C-UL)(TÜV)	115							
	U7109NG1XW-TP (UL/C-UL)(TÜV)	120							
	U7159G1XW-TP (UL/C-UL)(TÜV)	200	60	35	2800	4.80	82.60	46	
	U7159MG1XW-TP (UL/C-UL)(TÜV)	220							
	U7159KG1XW-TP (UL/C-UL)(TÜV)	230							
防湿型	UR7109G1-TP (UL/C-UL)(TÜV)	100	50	39	2500	4.10	76.60	44	1.32
	UR7109BG1-TP (UL/C-UL)(TÜV)	115							
	UR7109NG1-TP (UL/C-UL)(TÜV)	120							
	UR7159G1-TP (UL/C-UL)(TÜV)	200	60	35	2800	4.80	82.60	46	
	UR7159MG1-TP (UL/C-UL)(TÜV)	220							
	UR7159KG1-TP (UL/C-UL)(TÜV)	230							
オイルミスト型	U7109G1-TP-OT1 (UL/C-UL)(TÜV)	100	50	39	2500	4.10	76.60	44	1.32
	U7109BG1-TP-OT1 (UL/C-UL)(TÜV)	115							
	U7109NG1-TP-OT1 (UL/C-UL)(TÜV)	120							
	U7159G1-TP-OT1 (UL/C-UL)(TÜV)	200	60	35	2800	4.80	82.60	46	
	U7159MG1-TP-OT1 (UL/C-UL)(TÜV)	220							
	U7159KG1-TP-OT1 (UL/C-UL)(TÜV)	230							

●ファンセンサーと組み合わせた場合､TÜV のみの規格となります。

仕　様

項　目	仕　様
モーター形式	単相クマトリ誘導電動機
材質	標準：アルミダイカスト黒塗装（フレーム）、金属製黒塗装（羽根） 特殊：アルミダイカスト無塗装（フレーム）、金属製黒塗装（羽根）
絶縁階級	A種105℃（UL/C-UL）、E種120℃（EN・一般）
軸受	2ボールベアリング
使用環境	標準・オイルミスト型：-10～+60℃/RH35～85%　（結露無き事） 防湿型　：-40～+50℃/RH35～95%　（結露無き事）
保存環境	標準・オイルミスト型：-30～+80℃/RH20～85%　（結露無き事） 防湿型　：-40～+80℃/RH20～95%　（結露無き事）
IPコード（詳細.GS03）	IPX4相当（オイルミスト型）
使用電圧範囲	電圧変動：定格電圧±10%以内、連続運転：定格電圧以下
保護方式	サーマルプロテクト（145℃）
騒音測定	機器表面（吸込口中心線上）より1.5mの位置
風量～静圧特性	ダブルチャンバー測定装置（AMCA210-85）にて測定 旧カタログ数値（JIS B 8330）仕様書は別途ご用命下さい
絶縁耐圧	AC1500V/1分又はAC1800V/1秒（漏洩電流0.5mA以下、常温・常湿、50Hz）
絶縁抵抗	DC500Vメガーにて100MΩ以上（常温・常湿）
リード線仕様	UL AVLV2 AWG20　100V級：黒　200V級：白又は灰
アース仕様 （詳細 P.17）	アースピン付き三端子型はTÜV規格では機能アースの取り扱いになります。 200V級はアースタップがありアースネジは同梱添付、オイルミスト型・UL/C-UL・TÜV認証品はアースネジを取り付けてあります。

オプション

■フィンガーガード 型式：IG-160

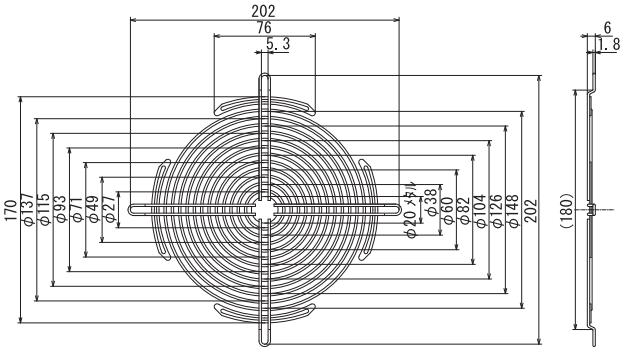

20171220

外形図

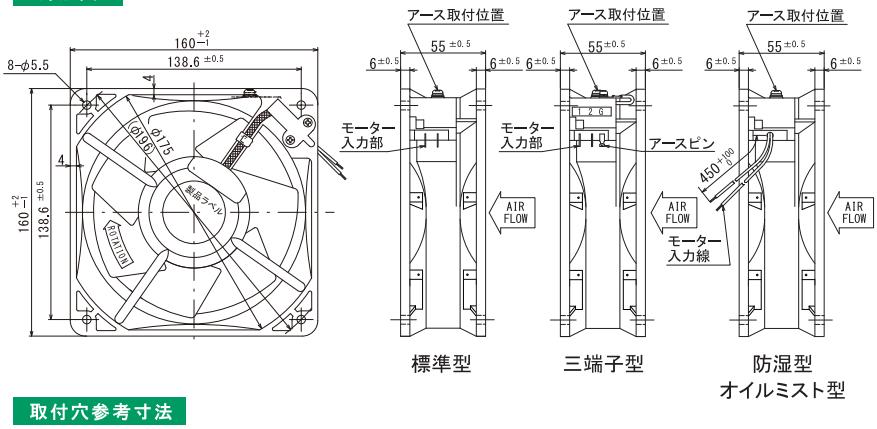

風量～静圧特性曲線

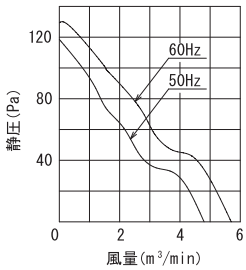

取付穴参考寸法

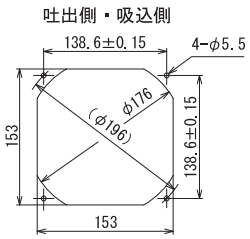

結線図

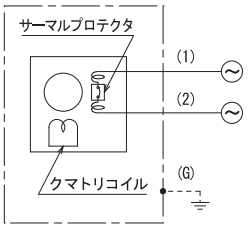

規　格

型　式		電　圧 VAC	周波数 Hz	入　力 W	回転数 min⁻¹	最大風量 m³/min	最大静圧 Pa	騒　音 dB(A)	質　量 kg
標準型	U7506G1X-TP (UL/C-UL)(TÜV)	100	50	40	2750	4.80	118.58	49	1.32
	U7506BG1X-TP (UL/C-UL)(TÜV)	115							
	U7506NG1X-TP (UL/C-UL)(TÜV)	120							
	U7556G1X-TP (UL/C-UL)(TÜV)	200	60	36	3200	5.70	129.36	53	
	U7556MG1X-TP (UL/C-UL)(TÜV)	220							
	U7556KG1X-TP (UL/C-UL)(TÜV)	230							
三端子型	U7506G1XW-TP (UL/C-UL)(TÜV)	100	50	40	2750	4.80	118.58	49	1.32
	U7506BG1XW-TP (UL/C-UL)(TÜV)	115							
	U7506NG1XW-TP (UL/C-UL)(TÜV)	120							
	U7556G1XW-TP (UL/C-UL)(TÜV)	200	60	36	3200	5.70	129.36	53	
	U7556MG1XW-TP (UL/C-UL)(TÜV)	220							
	U7556KG1XW-TP (UL/C-UL)(TÜV)	230							
防湿型	UR7506G1-TP (UL/C-UL)(TÜV)	100	50	40	2750	4.80	118.58	49	1.32
	UR7506BG1-TP (UL/C-UL)(TÜV)	115							
	UR7506NG1-TP (UL/C-UL)(TÜV)	120							
	UR7556G1-TP (UL/C-UL)(TÜV)	200	60	36	3200	5.70	129.36	53	
	UR7556MG1-TP (UL/C-UL)(TÜV)	220							
	UR7556KG1-TP (UL/C-UL)(TÜV)	230							
オイルミスト型	U7506G1-TP-OT1 (UL/C-UL)(TÜV)	100	50	40	2750	4.80	118.58	49	1.32
	U7506BG1-TP-OT1 (UL/C-UL)(TÜV)	115							
	U7506NG1-TP-OT1 (UL/C-UL)(TÜV)	120							
	U7556G1-TP-OT1 (UL/C-UL)(TÜV)	200	60	36	3200	5.70	129.36	53	
	U7556MG1-TP-OT1 (UL/C-UL)(TÜV)	220							
	U7556KG1-TP-OT1 (UL/C-UL)(TÜV)	230							

●ファンセンサーと組み合わせた場合、TÜVのみの規格となります。

仕　様

項　目	仕　様
モーター形式	単相クマトリ誘導電動機
材質	標準：アルミダイカスト黒塗装（フレーム）、金属製黒塗装（羽根） 特殊：アルミダイカスト無塗装（フレーム）、金属製黒塗装（羽根）
絶縁階級	A種105℃（UL/C-UL）、E種120℃（EN・一般）
軸受	2ボールベアリング
使用環境	標準・オイルミスト型：−10～+60℃/RH35～85%　（結露無き事） 防湿型　　：−40～+50℃/RH35～95%　（結露無き事）
保存環境	標準・オイルミスト型：−30～+80℃/RH20～85%　（結露無き事） 防湿型　　：−40～+80℃/RH20～95%　（結露無き事）
IPコード（詳細.GS03）	IPX4相当（オイルミスト型）
使用電圧範囲	電圧変動：定格電圧±10%以内、連続運転：定格電圧以下
保護方式	サーマルプロテクト（145℃）
騒音測定	機器表面（吸込口中心線上）より1.5mの位置
風量～静圧特性	ダブルチャンバー測定装置（AMCA210-85）にて測定 旧カタログ数値（JIS B 8330）仕様書は別途ご用命下さい
絶縁耐圧	AC1500V/1分又はAC1800V/1秒（漏洩電流0.5mA以下、常温・常湿、50Hz）
絶縁抵抗	DC500Vメガーにて100MΩ以上（常温・常湿）
リード線仕様	UL AVLV2 AWG20　100V級：黒　200V級：白又は灰
アース仕様 （詳細 P.17）	アースピン付き三端子型はTÜV規格では機能アースの取り扱いになります。 200V級はアースタップがありアースネジは同梱添付、オイルミスト型・UL/C-UL・TÜV認証品はアースネジを取り付けてあります。

オプション

■フィンガーガード 型式：IG-160

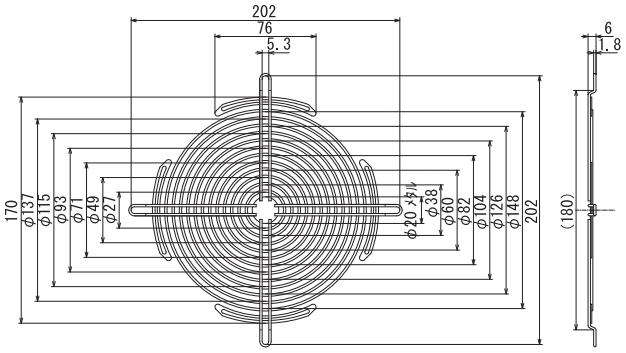

20171220

外形図

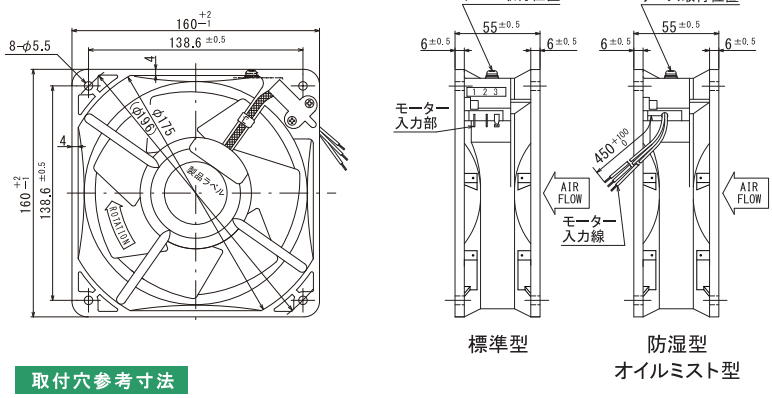

風量～静圧特性曲線

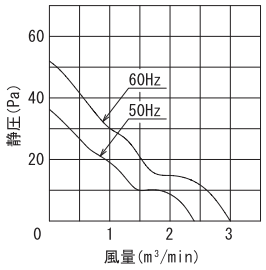

取付穴参考寸法

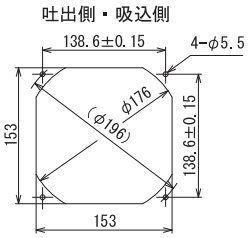

結線図

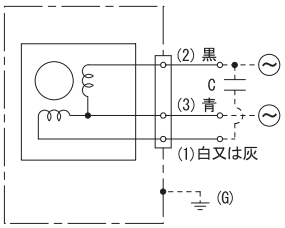

コンデンサ型（A）

規　格

型　式		電　圧 VAC	周波数 Hz	入　力 W	回転数 min⁻¹	最大風量 m³/min	最大静圧 Pa	騒　音 dB（A）	質　量 kg	コンデンサ μF/WV（詳細．OP11）
標準型	7000G1X	100	50	19	1450	2.40	36.26	35	1.32	2/250
	7000BG1X	115								
	7000NG1X	120								
	7050G1X	200	60	16	1700	3.00	51.94	38		0.5/450
	7050MG1X	220								
	7050KG1X	230								
防湿型	R7000G1	100	50	19	1450	2.40	36.26	35	1.32	2/250
	R7000BG1	115								
	R7000NG1	120								
	R7050G1	200	60	16	1700	3.00	51.94	38		0.5/450
	R7050MG1	220								
	R7050KG1	230								
オイルミスト型	7000G1-OT1	100	50	19	1450	2.40	36.26	35	1.32	2/250
	7000BG1-OT1	115								
	7000NG1-OT1	120								
	7050G1-OT1	200	60	16	1700	3.00	51.94	38		0.5/450
	7050MG1-OT1	220								
	7050KG1-OT1	230								

仕　様

項　目	仕　様
モーター形式	単相コンデンサ進相誘導電動機　※コンデンサ付属
材質	標準：アルミダイカスト黒塗装（フレーム）、金属製黒塗装（羽根） 特殊：アルミダイカスト無塗装（フレーム）、金属製黒塗装（羽根）
絶縁階級	E種120℃（一般）
軸受	2ボールベアリング
使用環境	標準・オイルミスト型：−10～+70℃/RH35～85%　（結露無き事） 防湿型　　：−40～+50℃/RH35～95%　（結露無き事）
保存環境	標準・オイルミスト型：−30～+80℃/RH20～85%　（結露無き事） 防湿型　　：−40～+80℃/RH20～95%　（結露無き事）
IPコード（詳細.GS03）	IPX4相当（オイルミスト型）
使用電圧範囲	電圧変動：定格電圧±10%以内、連続運転：定格電圧以下
保護方式	インピーダンスプロテクト
騒音測定	機器表面（吸込口中心線上）より1.5mの位置
風量～静圧特性	ダブルチャンバー測定装置（AMCA210-85）にて測定 旧カタログ数値（JIS B 8330）仕様書は別途ご用命下さい
絶縁耐圧	AC1500V/1分又はAC1800V/1秒（漏洩電流0.5mA以下、常温・常湿、50Hz）
絶縁抵抗	DC500Vメガーにて100MΩ以上（常温・常湿）
リード線仕様	標準型・防湿型：20/0.18(0.5sq)　青・黒・白又は灰 オイルミスト型：UL AVLV2 AWG20　青・黒・白又は灰
アース仕様	詳細 P.17参照

オプション

■フィンガーガード 型式：IG-160

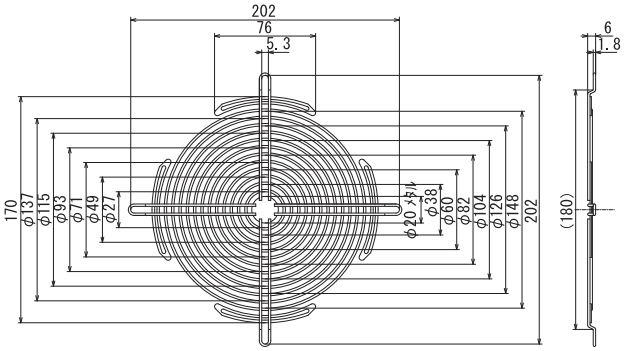

外形図

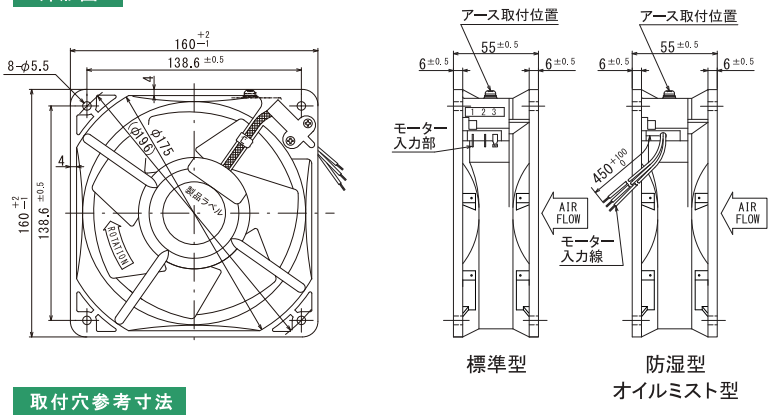

風量～静圧特性曲線

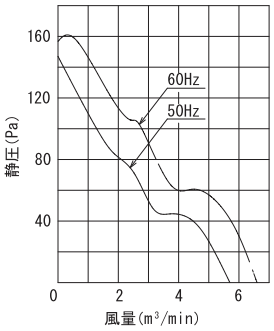

取付穴参考寸法

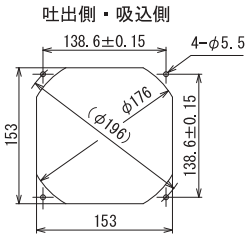

結線図

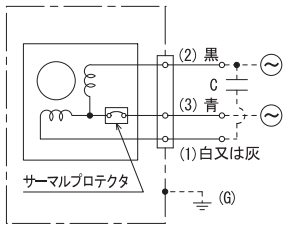

コンデンサ型（A）

規　格

型　式		電　圧 VAC	周波数 Hz	入　力 W	回転数 min⁻¹	最大風量 m³/min	最大静圧 Pa	騒　音 dB（A）	質　量 kg	コンデンサ μF/WV （詳細．OP11）
標準型	7200G1X-TP	100	50	21	2850	5.70	147.00	49	1.32	4/250
	7200BG1X-TP	115								
	7200NG1X-TP	120								
	7250G1X-TP	200	60	24	3300	6.70	156.80	53		1/450
	7250MG1X-TP	220								
	7250KG1X-TP	230								
防湿型	R7200G1-TP	100	50	21	2850	5.70	147.00	49	1.32	4/250
	R7200BG1-TP	115								
	R7200NG1-TP	120								
	R7250G1-TP	200	60	24	3300	6.70	156.80	53		1/450
	R7250MG1-TP	220								
	R7250KG1-TP	230								
オイルミスト型	7200G1-TP-OT1	100	50	21	2850	5.70	147.00	49	1.32	4/250
	7200BG1-TP-OT1	115								
	7200NG1-TP-OT1	120								
	7250G1-TP-OT1	200	60	24	3300	6.70	156.80	53		1/450
	7250MG1-TP-OT1	220								
	7250KG1-TP-OT1	230								

仕　様

項　目	仕　様
モーター形式	単相コンデンサ進相誘導電動機　※コンデンサ付属
材質	標準：アルミダイカスト黒塗装（フレーム）、金属製黒塗装（羽根） 特殊：アルミダイカスト無塗装（フレーム）、金属製黒塗装（羽根）
絶縁階級	E種120℃（一般）
軸受	2ボールベアリング
使用環境	標準・オイルミスト型：−10～+60℃/RH35～85%　（結露無き事） 防湿型　　：−40～+50℃/RH35～95%　（結露無き事）
保存環境	標準・オイルミスト型：−30～+80℃/RH20～85%　（結露無き事） 防湿型　　：−40～+80℃/RH20～95%　（結露無き事）
IPコード（詳細.GS03）	IPX4相当（オイルミスト型）
使用電圧範囲	電圧変動：定格電圧±10%以内、連続運転：定格電圧以下
保護方式	サーマルプロテクト（140℃）
騒音測定	機器表面（吸込口中心線上）より1.5mの位置
風量～静圧特性	ダブルチャンバー測定装置（AMCA210-85）にて測定 旧カタログ数値（JIS B 8330）仕様書は別途ご用命下さい
絶縁耐圧	AC1500V/1分又はAC1800V/1秒（漏洩電流0.5mA以下、常温・常湿、50Hz）
絶縁抵抗	DC500Vメガーにて100MΩ以上（常温・常湿）
リード線仕様	標準型・防湿型：20/0.18(0.5sq)　青・黒・白又は灰 オイルミスト型：UL AVLV2 AWG20　青・黒・白又は灰
アース仕様	詳細 P.17参照

オプション

■フィンガーガード 型式：IG-160

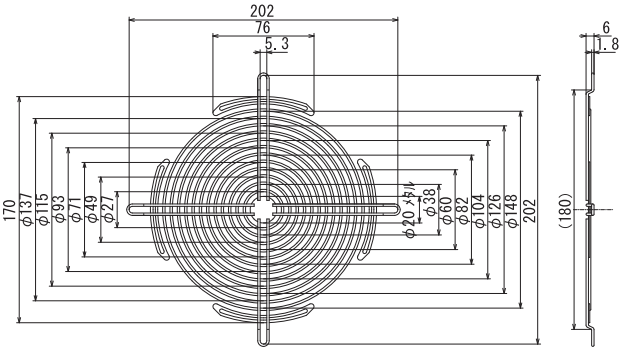

18F0-TPシリーズ （旧S18Fシリーズ類似）

金属羽根ACファン
（180角×65mm厚）

外形図

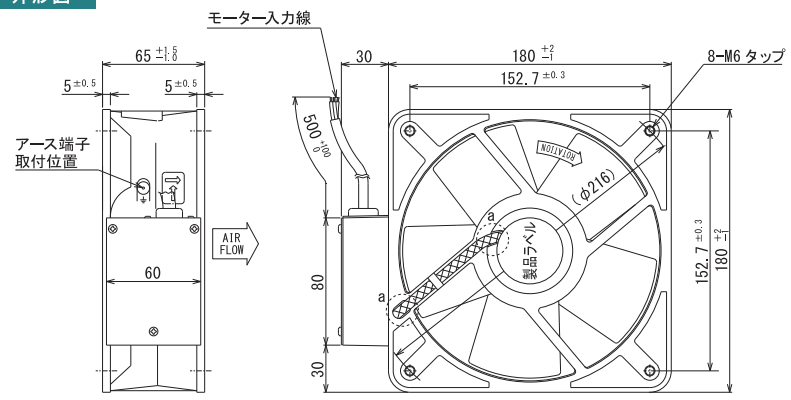

※防湿型、オイルミスト対策型、耐油型
は a 部にシリコンを塗布しています。

風量～静圧特性曲線

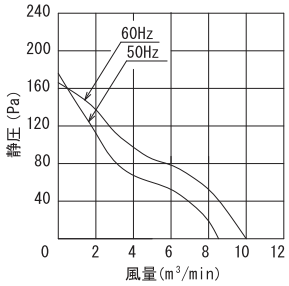

取付穴参考寸法

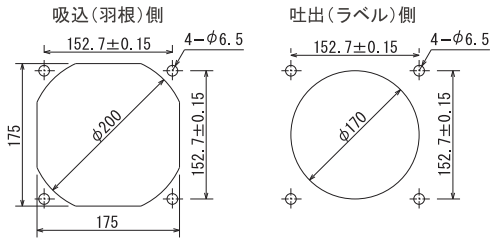

結線図

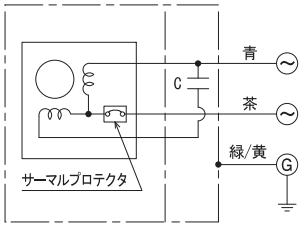

コンデンサ内蔵型

規　格

	型　式	電　圧 VAC	周波数 Hz	入　力 W	回転数 min⁻¹	最大風量 m³/min	最大静圧 Pa	騒　音 dB(A)	質　量 kg
標準型	18F0-TP	100	50	40	2750	8.6	177	63	1.80
	18FB-TP	115							
	18F5-TP	200							
	18FM-TP	220	60	50	3100	10.0	167	67	
	18FK-TP	230							
防湿型	R18F0-TP	100	50	40	2750	8.6	177	63	1.80
	R18FB-TP	115							
	R18F5-TP	200							
	R18FM-TP	220	60	50	3100	10.0	167	67	
	R18FK-TP	230							
オイルミスト型	18F0-TP-OT1	100	50	40	2750	8.6	177	63	1.80
	18FB-TP-OT1	115							
	18F5-TP-OT1	200							
	18FM-TP-OT1	220	60	50	3100	10.0	167	67	
	18FK-TP-OT1	230							
耐油型	18F0-TP-OT2	100	50	40	2750	8.6	177	63	1.80
	18FB-TP-OT2	115							
	18F5-TP-OT2	200							
	18FM-TP-OT2	220	60	50	3100	10.0	167	67	
	18FK-TP-OT2	230							

仕　様

項　目	仕　様
モーター形式	単相コンデンサ進相誘導電動機　※コンデンサ内蔵
材質	標準：アルミダイカスト黒塗装（フレーム）、金属製黒塗装（羽根） 特殊：アルミダイカスト無塗装（フレーム）、金属製黒塗装（羽根）
絶縁階級	E種120℃（一般）
軸受	2ボールベアリング
使用環境	標準・オイルミスト型：-20～+60℃/RH20～85%　（結露無き事） 防湿型・耐油型　：-20～+60℃/RH95%以下　（結露無き事）
保存環境	-20～+60℃/RH20～85%　（結露無き事）
IPコード（詳細.GS03）	IPX4相当（オイルミスト型）IPX7相当（耐油型）
使用電圧範囲	電圧変動：定格電圧±10%以内、連続運転：定格電圧以下
保護方式	サーマルプロテクト（遮断120℃ 復帰90℃）
騒音測定	機器表面（吸込口中心線上）より1.5mの位置
風量～静圧特性	ダブルチャンバー測定装置（AMCA210-85）にて測定
絶縁耐圧	AC1500V/1分又はAC1800V/1秒（漏洩電流0.5mA以下、常温・常湿、50Hz）
絶縁抵抗	DC500Vメガーにて100MΩ以上（常温・常湿）
リード線仕様	SVT（ビニルキャブタイヤ丸形ｺｰﾄﾞ）AWG18×3芯（茶・青・緑/黄）
アース仕様 （詳細 P.17）	リード線に緑／黄アース線を含んでいますが、別途アース接続部加工が必要な場合ご指定下さい。

オプション

■フィンガーガード　型式：IG-180

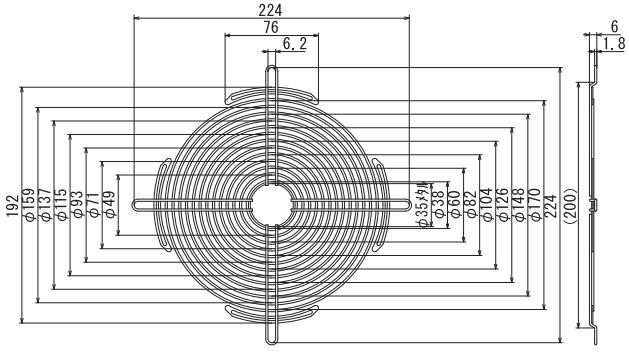

外形図

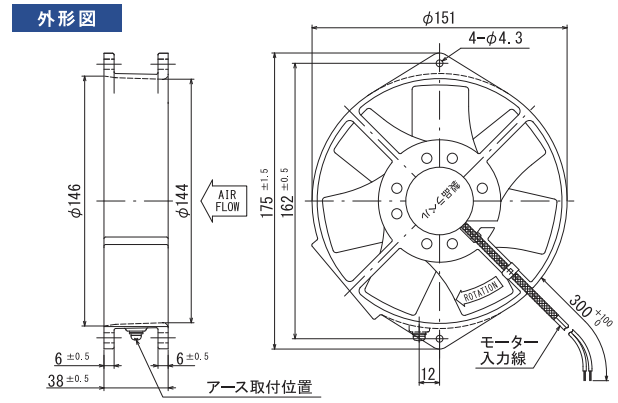

標準型・防湿型・オイルミスト型

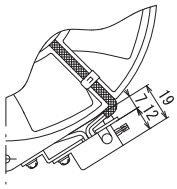

端子型
（入力端子部）

風量～静圧特性曲線

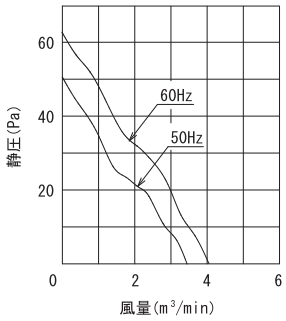

取付穴参考寸法

吐出側・吸込側

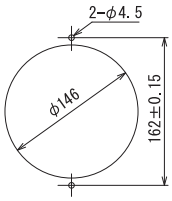

結線図

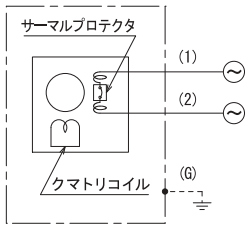

くまとり型

規　格

型　式		電　圧 VAC	周波数 Hz	入　力 W	回転数 min⁻¹	最大風量 m³/min	最大静圧 Pa	騒　音 dB(A)	質　量 kg
標準型	7806X-TP	100	50	43	2000	3.40	50.30	51	0.80
	7806BX-TP	115							
	7806NX-TP	120							
	7856X-TP	200	60	38	2300	4.00	61.60	54	
	7856MX-TP	220							
	7856KX-TP	230							
防湿型	R7806-TP	100	50	43	2000	3.40	50.30	51	0.80
	R7806B-TP	115							
	R7806N-TP	120							
	R7856-TP	200	60	38	2300	4.00	61.60	54	
	R7856M-TP	220							
	R7856K-TP	230							
オイルミスト型	7806-TP-OT1	100	50	43	2000	3.40	50.30	51	0.80
	7806B-TP-OT1	115							
	7806N-TP-OT1	120							
	7856-TP-OT1	200	60	38	2300	4.00	61.60	54	
	7856M-TP-OT1	220							
	7856K-TP-OT1	230							
端子型	7806GX-TP	100	50	43	2000	3.40	50.30	51	0.80
	7806BGX-TP	115							
	7806NGX-TP	120							
	7856GX-TP	200	60	38	2300	4.00	61.60	54	
	7856MGX-TP	220							
	7856KGX-TP	230							

仕　様

項　目	仕　様
モーター形式	単相クマトリ誘導電動機
材質	標準：アルミダイカスト黒塗装（フレーム）、金属製黒塗装（羽根） 特殊：アルミダイカスト無塗装（フレーム）、金属製黒塗装（羽根）
絶縁階級	E種120℃（一般）
軸受	2ボールベアリング
使用環境	標準・オイルミスト型：−10～+60℃/RH35～85%　（結露無き事） 防湿型　　：−40～+50℃/RH35～95%　（結露無き事）
保存環境	標準・オイルミスト型：−30～+80℃/RH20～85%　（結露無き事） 防湿型　　：−40～+80℃/RH20～95%　（結露無き事）
IPコード（詳細,GS03）	IPX4準拠（オイルミスト型）
使用電圧範囲	電圧変動：定格電圧±10%以内、連続運転：定格電圧以下
保護方式	サーマルプロテクト（140℃）
騒音測定	機器表面（吸込口中心線上）より1.5mの位置
風量～静圧特性	ダブルチャンバー測定装置（AMCA210−85）にて測定 旧カタログ数値（JIS B 8330）仕様書は別途ご用命下さい
絶縁耐圧	AC1500V/1分又はAC1800V/1秒（漏洩電流0.5mA以下、常温・常湿、50Hz）
絶縁抵抗	DC500Vメガーにて100MΩ以上（常温・常湿）
リード線仕様	標準型・防湿型：20/0.18(0.5sq)　100V級：黒　200V級：白又は灰 オイルミスト型：UL AVLV2 AWG20　100V級：黒　200V級：白又は灰
アース仕様	全機種、アースタップにアースネジを取付けてあります。詳細 P.17参照

オプション

■フィンガーガード 型式：IG-150-1

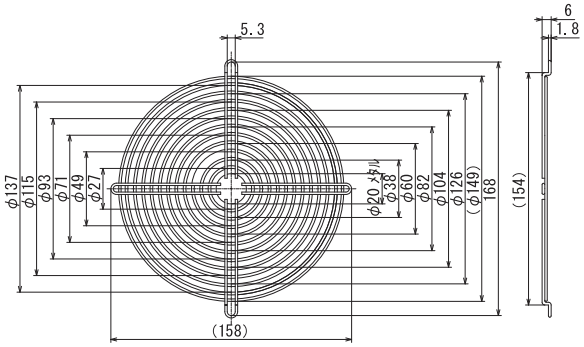

外形図

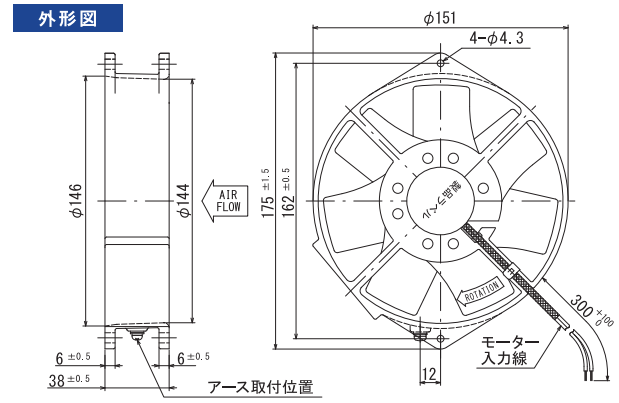

標準型・防湿型・オイルミスト型

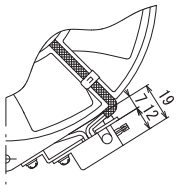

端子型
（入力端子部）

風量～静圧特性曲線

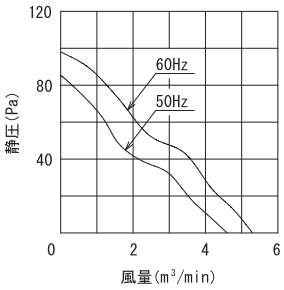

取付穴参考寸法

吐出側・吸込側

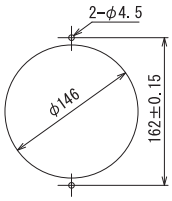

結線図

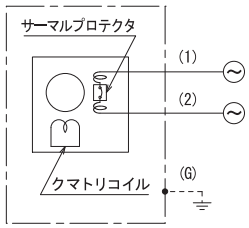

くまとり型

規　格

	型　式	電　圧 VAC	周波数 Hz	入　力 W	回転数 min⁻¹	最大風量 m³/min	最大静圧 Pa	騒　音 dB(A)	質　量 kg
標準型	7906X-TP	100	50	46	2500	4.60	85.26	56	0.80
	7906BX-TP	115							
	7906NX-TP	120							
	7956X-TP	200	60	42	2700	5.30	98.00	58	
	7956MX-TP	220							
	7956KX-TP	230							
防湿型	R7906-TP	100	50	46	2500	4.60	85.26	56	0.80
	R7906B-TP	115							
	R7906N-TP	120							
	R7956-TP	200	60	42	2700	5.30	98.00	58	
	R7956M-TP	220							
	R7956K-TP	230							
オイルミスト型	7906-TP-OT1 ＊1	100	50	46	2500	4.60	85.26	56	0.80
	7906B-TP-OT1	115							
	7906N-TP-OT1	120							
	7956-TP-OT1	200	60	42	2700	5.30	98.00	58	
	7956M-TP-OT1	220							
	7956K-TP-OT1	230							
端子型	7906GX-TP	100	50	46	2500	4.60	85.26	56	0.80
	7906BGX-TP	115							
	7906NGX-TP	120							
	7956GX-TP	200	60	42	2700	5.30	98.00	58	
	7956MGX-TP	220							
	7956KGX-TP	230							

仕　様

項　目	仕　様
モーター形式	単相クマトリ誘導電動機
材質	標準：アルミダイカスト黒塗装（フレーム）、金属製黒塗装（羽根） 特殊：アルミダイカスト無塗装（フレーム）、金属製黒塗装（羽根）
絶縁階級	E種120℃（一般）
軸受	2ボールベアリング
使用環境	標準・オイルミスト型：-10～+60℃/RH35～85%　（結露無き事） 防湿型　：-40～+50℃/RH35～95%　（結露無き事）
保存環境	標準・オイルミスト型：-30～+80℃/RH20～85%　（結露無き事） 防湿型　：-40～+80℃/RH20～95%　（結露無き事）
IPコード（詳細 GS03）	IPX4　＊1のみ取得、その他準拠（オイルミスト型）
使用電圧範囲	電圧変動：定格電圧±10%以内、連続運転：定格電圧以下
保護方式	サーマルプロテクト（140℃）
騒音測定	機器表面（吸込口中心線上）より1.5mの位置
風量～静圧特性	ダブルチャンバー測定装置（AMCA210-85）にて測定 旧カタログ数値（JIS B 8330）仕様書は別途ご用命下さい
絶縁耐圧	AC1500V/1分又はAC1800V/1秒（漏洩電流0.5mA以下、常温・常湿、50Hz）
絶縁抵抗	DC500Vメガーにて100MΩ以上（常温・常湿）
リード線仕様	標準型・防湿型：20/0.18(0.5sq)　100V級：黒　200V級：白又は灰 オイルミスト型：UL AVLV2 AWG20　100V級：黒　200V級：白又は灰
アース仕様	全機種、アースタップにアースネジを取付けてあります。詳細 P.17参照

オプション

■フィンガーガード 型式：IG-150-1

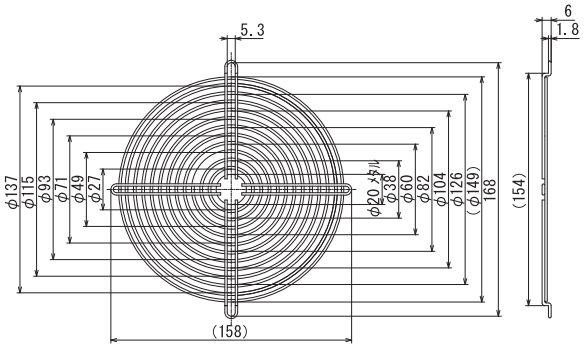

外形図

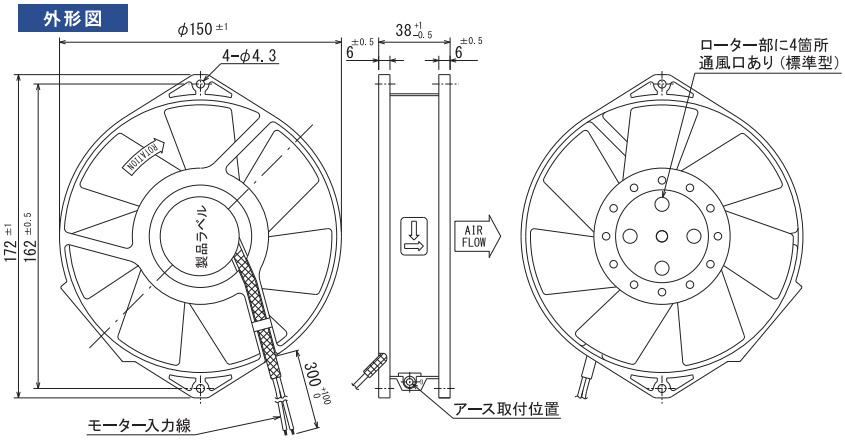

風量～静圧特性曲線

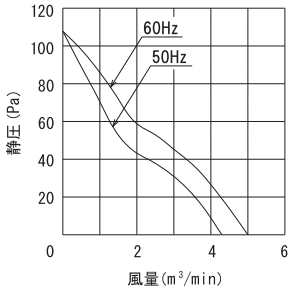

取付穴参考寸法

吐出側・吸込側

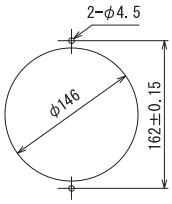

結線図

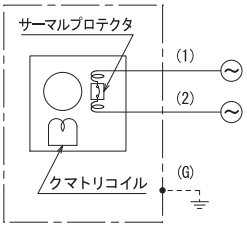

くまとり型

規　格

型　式		電　圧 VAC	周波数 Hz	入　力 W	回転数 min⁻¹	最大風量 m³/min	最大静圧 Pa	騒　音 dB（A）	質　量 kg
標準型	S7906X-TP	100	50	33	2600	4.3	108	54	0.83
	S7906BX-TP	115							
	S7906NX-TP	120							
	S7956X-TP	200	60	30	2950	5.0	108	58	
	S7956MX-TP	220							
	S7956KX-TP	230							
防湿型	RS7906-TP	100	50	33	2600	4.3	108	54	0.83
	RS7906B-TP	115							
	RS7906N-TP	120							
	RS7956-TP	200	60	30	2950	5.0	108	58	
	RS7956M-TP	220							
	RS7956K-TP	230							
オイルミスト型	S7906-TP-OT1	100	50	33	2600	4.3	108	54	0.83
	S7906B-TP-OT1	115							
	S7906N-TP-OT1	120							
	S7956-TP-OT1	200	60	30	2950	5.0	108	58	
	S7956M-TP-OT1	220							
	S7956K-TP-OT1	230							
耐油型	S7906-TP-OT2	100	50	33	2600	4.3	108	54	0.83
	S7906B-TP-OT2	115							
	S7906N-TP-OT2	120							
	S7956-TP-OT2	200	60	30	2950	5.0	108	58	
	S7956M-TP-OT2	220							
	S7956K-TP-OT2	230							

●海外安全規格取得品もございますので、お問い合わせ下さい。

仕　様

項　目	仕　様
モーター形式	単相クマトリ誘導電動機
材質	標準：アルミダイカスト黒塗装（フレーム）、金属製黒塗装（羽根） 特殊：アルミダイカスト無塗装（フレーム）、金属製黒塗装（羽根）
絶縁階級	E種120℃（一般）
軸受	2ボールベアリング
使用環境	標準・オイルミスト型：−10～+60℃/RH35～85%　（結露無き事） 防湿型　：−40～+50℃/RH35～95%　（結露無き事） 耐油型　：−10～+60℃/RH98%以下　（結露無き事）
保存環境	標準・オイルミスト型：−30～+80℃/RH20～85%　（結露無き事） 防湿型　：−40～+80℃/RH20～95%　（結露無き事） 耐油型　：−10～+60℃/RH20～85%　（結露無き事）
IPコード（詳細、GS03）	IPX4相当（オイルミスト型）、IPX7相当（耐油型）
使用電圧範囲	電圧変動：定格電圧±10%以内、連続運転：定格電圧以下
保護方式	サーマルプロテクト（140℃）
騒音測定	機器表面（吸込口中心線上）より1.5mの位置
風量～静圧特性	ダブルチャンバー測定装置（AMCA210-85）にて測定 旧カタログ数値（JIS B 8330）仕様書は別途ご用命下さい
絶縁耐圧	AC1500V/1分又はAC1800V/1秒（漏洩電流0.5mA以下、常温・常湿、50Hz）
絶縁抵抗	DC500Vメガーにて100MΩ以上（常温・常湿）
リード線仕様	UL AVLV2 AWG22　100V級：黒　200V級：白又は灰
アース仕様	全機種、アースタップにアースネジを取付けてあります。詳細 P.17参照

オプション

■フィンガーガード　型式：IG-150-1

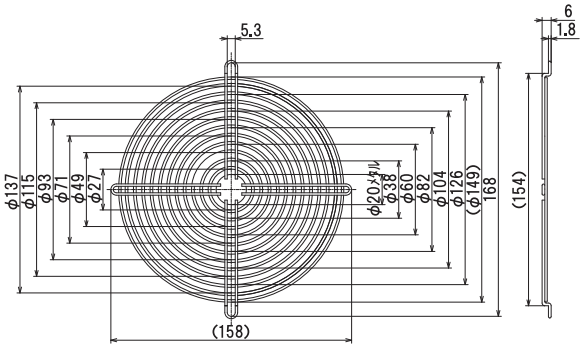

外形図

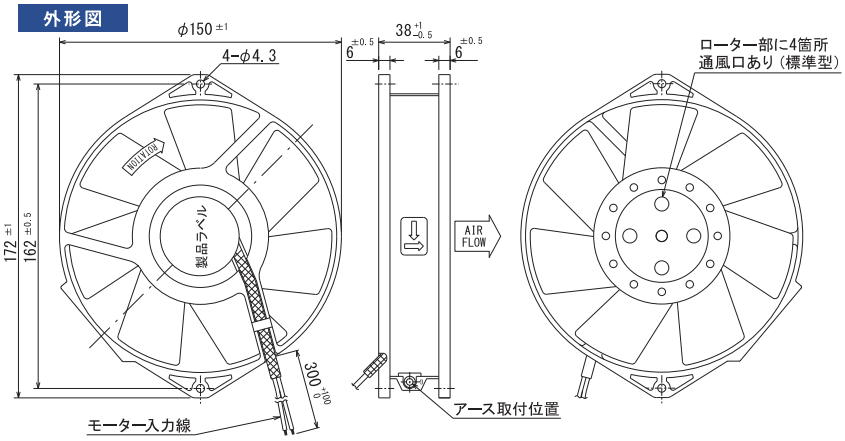

風量～静圧特性曲線

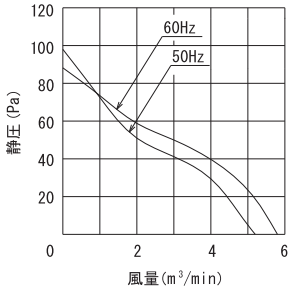

取付穴参考寸法

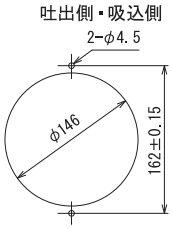

結線図

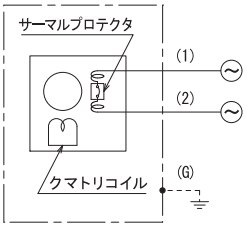

くまとり型

規　格

型　式		電　圧 VAC	周波数 Hz	入　力 W	回転数 min⁻¹	最大風量 m³/min	最大静圧 Pa	騒　音 dB（A）	質　量 kg
標準型	HS7906X-TP	100	50	35	2600	5.0	98	56	0.84
	HS7906BX-TP	115							
	HS7906NX-TP	120							
	HS7956X-TP	200	60	33	2950	5.8	88	60	
	HS7956MX-TP	220							
	HS7956KX-TP	230							
防湿型	RHS7906-TP	100	50	35	2600	5.0	98	56	0.84
	RHS7906B-TP	115							
	RHS7906N-TP	120							
	RHS7956-TP	200	60	33	2950	5.8	88	60	
	RHS7956M-TP	220							
	RHS7956K-TP	230							
オイルミスト型	HS7906-TP-OT1	100	50	35	2600	5.0	98	56	0.84
	HS7906B-TP-OT1	115							
	HS7906N-TP-OT1	120							
	HS7956-TP-OT1	200	60	33	2950	5.8	88	60	
	HS7956M-TP-OT1	220							
	HS7956K-TP-OT1	230							
耐油型	HS7906-TP-OT2	100	50	35	2600	5.0	98	56	0.84
	HS7906B-TP-OT2	115							
	HS7906N-TP-OT2	120							
	HS7956-TP-OT2	200	60	33	2950	5.8	88	60	
	HS7956M-TP-OT2	220							
	HS7956K-TP-OT2	230							

●海外安全規格取得品もございますのでお問い合わせ下さい。

仕　様

項　目	仕　様
モーター形式	単相クマトリ誘導電動機
材質	標準：アルミダイカスト黒塗装（フレーム）、金属製黒塗装（羽根） 特殊：アルミダイカスト無塗装（フレーム）、金属製黒塗装（羽根）
絶縁階級	E種120℃（一般）
軸受	2ボールベアリング
使用環境	標準・オイルミスト型：−10～+60℃/RH35～85%　（結露無き事） 防湿型　：−40～+50℃/RH35～95%　（結露無き事） 耐油型　：−10～+60℃/RH98%以下　（結露無き事）
保存環境	標準・オイルミスト型：−30～+80℃/RH20～85%　（結露無き事） 防湿型　：−40～+80℃/RH20～95%　（結露無き事） 耐油型　：−10～+60℃/RH20～85%　（結露無き事）
IPコード（詳細、GS03）	IPX4相当（オイルミスト型）、IPX7相当（耐油型）
使用電圧範囲	電圧変動：定格電圧±10%以内、連続運転：定格電圧以下
保護方式	サーマルプロテクト（140℃）
騒音測定	機器表面（吸込口中心線上）より1.5mの位置
風量～静圧特性	ダブルチャンバー測定装置（AMCA210-85）にて測定 旧カタログ数値（JIS B 8330）仕様書は別途ご用命下さい
絶縁耐圧	AC1500V/1分又はAC1800V/1秒（漏洩電流0.5mA以下、常温・常湿、50Hz）
絶縁抵抗	DC500Vメガーにて100MΩ以上（常温・常湿）
リード線仕様	UL AVLV2 AWG22　100V級：黒　200V級：白又は灰
アース仕様	全機種、アースタップにアースネジを取付けてあります。詳細 P.17参照

オプション

■フィンガーガード 型式：IG-150-1

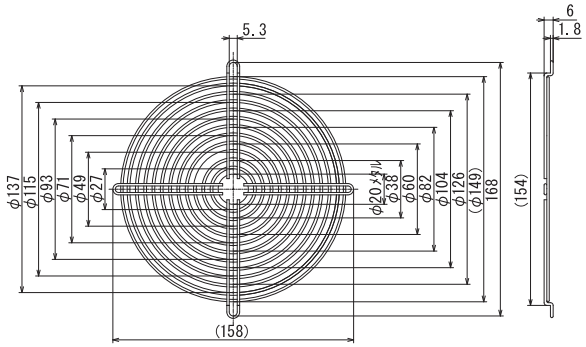

外形図

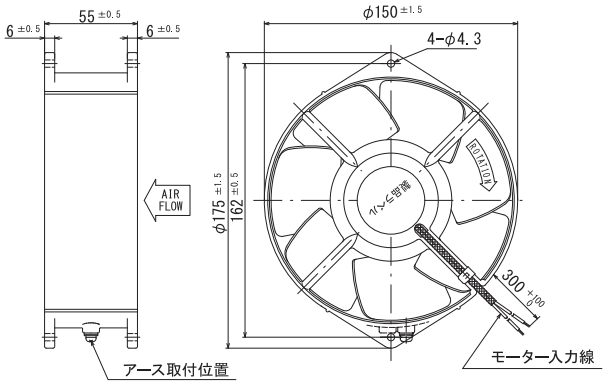

風量～静圧特性曲線

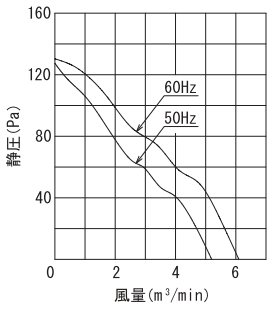

取付穴参考寸法

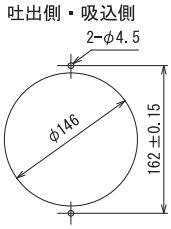

結線図

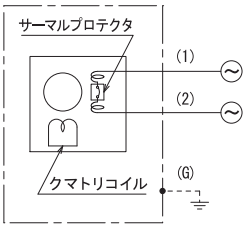

くまとり型

規　格

型　式		電　圧 VAC	周波数 Hz	入　力 W	回転数 min⁻¹	最大風量 m³/min	最大静圧 Pa	騒　音 dB(A)	質　量 kg
標準型	U6500-TP　(UL/C-UL)（TÜV）	100	50	40	2800	5.20	127.40	56	1.10
	U6500B-TP　(UL/C-UL)（TÜV）	115							
	U6500N-TP　(UL/C-UL)（TÜV）	120							
	U6550-TP　(UL/C-UL)（TÜV）	200	60	36	3200	6.10	130.34	61	
	U6550M-TP　(UL/C-UL)（TÜV）	220							
	U6550K-TP　(UL/C-UL)（TÜV）	230							
防湿型	UR6500-TP　(UL/C-UL)（TÜV）	100	50	40	2800	5.20	127.40	56	1.10
	UR6500B-TP　(UL/C-UL)（TÜV）	115							
	UR6500N-TP　(UL/C-UL)（TÜV）	120							
	UR6550-TP　(UL/C-UL)（TÜV）	200	60	36	3200	6.10	130.34	61	
	UR6550M-TP　(UL/C-UL)（TÜV）	220							
	UR6550K-TP　(UL/C-UL)（TÜV）	230							
オイルミスト型	U6500-TP-OT1　(UL/C-UL)（TÜV）	100	50	40	2800	5.20	127.40	56	1.10
	U6500B-TP-OT1　(UL/C-UL)（TÜV）	115							
	U6500N-TP-OT1　(UL/C-UL)（TÜV）	120							
	U6550-TP-OT1　(UL/C-UL)（TÜV）	200	60	36	3200	6.10	130.34	61	
	U6550M-TP-OT1　(UL/C-UL)（TÜV）	220							
	U6550K-TP-OT1　(UL/C-UL)（TÜV）	230							

仕　様

項　目	仕　様
モーター形式	単相クマトリ誘導電動機
材質	標準：アルミダイカスト黒塗装（フレーム）、金属製黒塗装（羽根） 特殊：アルミダイカスト無塗装（フレーム）、金属製黒塗装（羽根）
絶縁階級	A種105℃（UL/C-UL）、E種120℃（EN・一般）
軸受	2ボールベアリング
使用環境	標準・オイルミスト型：-10～+60℃/RH35～85%　（結露無き事） 防湿型　：-40～+50℃/RH35～95%　（結露無き事）
保存環境	標準・オイルミスト型：-30～+80℃/RH20～85%　（結露無き事） 防湿型　：-40～+80℃/RH20～95%　（結露無き事）
IPコード（詳細.GS03）	IPX4相当（オイルミスト型）
使用電圧範囲	電圧変動：定格電圧±10%以内、連続運転：定格電圧以下
保護方式	サーマルプロテクト（140℃）
騒音測定	機器表面（吸込口中心線上）より1.5mの位置
風量～静圧特性	ダブルチャンバー測定装置（AMCA210-85）にて測定 旧カタログ数値（JIS B 8330）仕様書は別途ご用命下さい
絶縁耐圧	AC1500V/1分又はAC1800V/1秒（漏洩電流0.5mA以下、常温・常湿、50Hz）
絶縁抵抗	DC500Vメガーにて100MΩ以上（常温・常湿）
リード線仕様	UL AVLV2 AWG20　100V級：黒　200V級：白又は灰
アース仕様	全機種、アースタップにアースネジを取付けてあります。詳細 P.17参照

オプション

■フィンガーガード 型式：IG-150-1

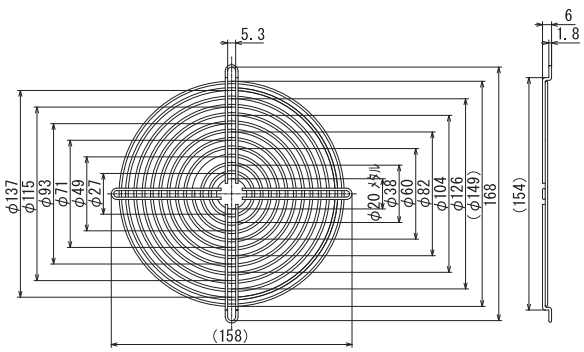

外形図

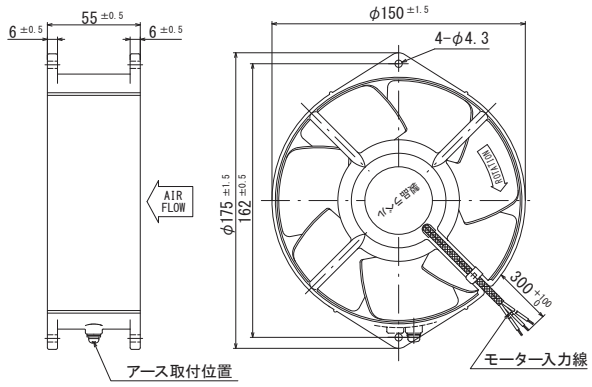

風量～静圧特性曲線

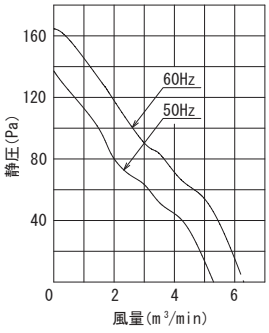

取付穴参考寸法

吐出側・吸込側

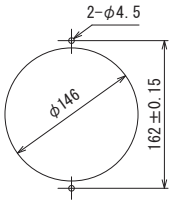

結線図

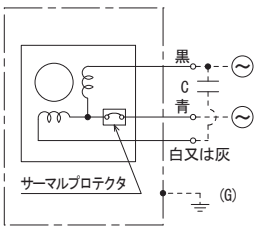

コンデンサ型（A）

規　格

型　式		電　圧 VAC	周波数 Hz	入　力 W	回転数 min⁻¹	最大風量 m³/min	最大静圧 Pa	騒　音 dB（A）	質　量 kg	コンデンサ μF/WV（詳細．OP11）
標準型	6200-TP	100	50	25	2900	5.30	137.20	56	1.35	4/250
	6200B-TP	115								
	6200N-TP	120								
	6250-TP	200	60	28	3400	6.30	164.64	61		1/450
	6250M-TP	220								
	6250K-TP	230								
防湿型	R6200-TP	100	50	25	2900	5.30	137.20	56	1.35	4/250
	R6200B-TP	115								
	R6200N-TP	120								
	R6250-TP	200	60	28	3400	6.30	164.64	61		1/450
	R6250M-TP	220								
	R6250K-TP	230								
オイルミスト型	6200-TP-OT1	100	50	25	2900	5.30	137.20	56	1.35	4/250
	6200B-TP-OT1	115								
	6200N-TP-OT1	120								
	6250-TP-OT1	200	60	28	3400	6.30	164.64	61		1/450
	6250M-TP-OT1	220								
	6250K-TP-OT1	230								

仕　様

項　目	仕　様
モーター形式	単相コンデンサ進相誘導電動機　※コンデンサ付属
材質	標準：アルミダイカスト黒塗装（フレーム）、金属製黒塗装（羽根） 特殊：アルミダイカスト無塗装（フレーム）、金属製黒塗装（羽根）
絶縁階級	E種120℃（一般）
軸受	2ボールベアリング
使用環境	標準・オイルミスト型：-10～+70℃/RH35～85%　（結露無き事） 防湿型　：-40～+50℃/RH35～95%　（結露無き事）
保存環境	標準・オイルミスト型：-30～+80℃/RH20～85%　（結露無き事） 防湿型　：-40～+80℃/RH20～95%　（結露無き事）
IPコード（詳細 GS03）	IPX4相当（オイルミスト型）
使用電圧範囲	電圧変動：定格電圧±10%以内、連続運転：定格電圧以下
保護方式	サーマルプロテクト（140℃）
騒音測定	機器表面（吸込口中心線上）より1.5mの位置
風量～静圧特性	ダブルチャンバー測定装置（AMCA210-85）にて測定 旧カタログ数値（JIS B 8330）仕様書は別途ご用命下さい
絶縁耐圧	AC1500V/1分又はAC1800V/1秒（漏洩電流0.5mA以下、常温・常湿、50Hz）
絶縁抵抗	DC500Vメガーにて100MΩ以上（常温・常湿）
リード線仕様	標準・防湿型：20/0.18（0.5sq）　青・黒・白又は灰 オイルミスト型：UL AVLV2 AWG20　青・黒・白又は灰
アース仕様	全機種、アースタップにアーススネジを取付けてあります。詳細 P.17参照

オプション

■フィンガーガード 型式：IG-150-1

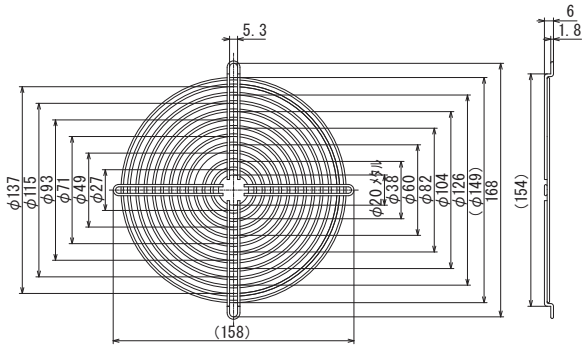

外形図

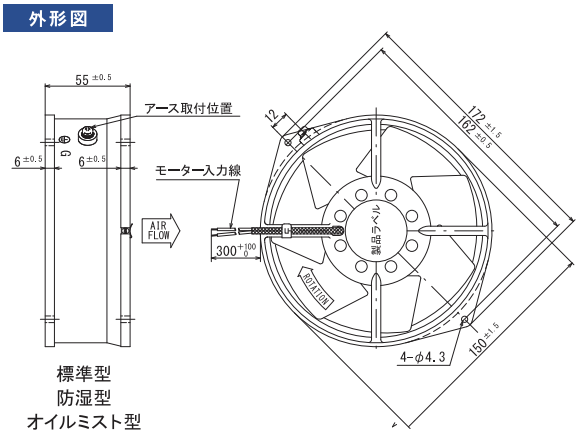

標準型
防湿型
オイルミスト型

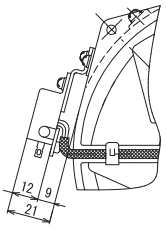

端子型
（入力端子部）

風量～静圧特性曲線

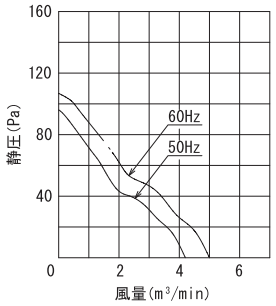

取付穴参考寸法

吐出側・吸込側

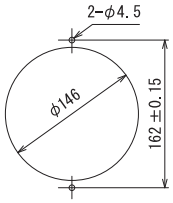

結線図

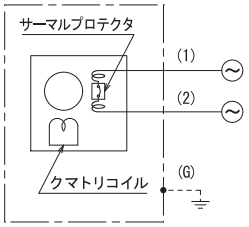

くまとり型

規　格

型　式		電　圧 VAC	周波数 Hz	入　力 W	回転数 min⁻¹	最大風量 m³/min	最大静圧 Pa	騒　音 dB(A)	質　量 kg
標準型	US7109X-TP (UL/C-UL) (TÜV)	100	50	39	2500	4.20	96.04	44	1.24
	US7109BX-TP (UL/C-UL) (TÜV)	115							
	US7109NX-TP (UL/C-UL) (TÜV)	120							
	US7159X-TP (UL/C-UL) (TÜV)	200	60	35	2800	5.00	106.82	46	
	US7159MX-TP (UL/C-UL) (TÜV)	220							
	US7159KX-TP (UL/C-UL) (TÜV)	230							
防湿型	URS7109-TP (UL/C-UL) (TÜV)	100	50	39	2500	4.20	96.04	44	1.24
	URS7109B-TP (UL/C-UL) (TÜV)	115							
	URS7109N-TP (UL/C-UL) (TÜV)	120							
	URS7159-TP (UL/C-UL) (TÜV)	200	60	35	2800	5.00	106.82	46	
	URS7159M-TP (UL/C-UL) (TÜV)	220							
	URS7159K-TP (UL/C-UL) (TÜV)	230							
オイルミスト型	US7109-TP-OT1 (UL/C-UL) (TÜV)	100	50	39	2500	4.20	96.04	44	1.24
	US7109B-TP-OT1 (UL/C-UL) (TÜV)	115							
	US7109N-TP-OT1 (UL/C-UL) (TÜV)	120							
	US7159-TP-OT1 (UL/C-UL) (TÜV)	200	60	35	2800	5.00	106.82	46	
	US7159M-TP-OT1 (UL/C-UL) (TÜV)	220							
	US7159K-TP-OT1 (UL/C-UL) (TÜV)	230							
端子型	US7109GX-TP (UL/C-UL) (TÜV)	100	50	39	2500	4.20	96.04	44	1.24
	US7109BGX-TP (UL/C-UL) (TÜV)	115							
	US7109NGX-TP (UL/C-UL) (TÜV)	120							
	US7159GX-TP (UL/C-UL) (TÜV)	200	60	35	2800	5.00	106.82	46	
	US7159MGX-TP (UL/C-UL) (TÜV)	220							
	US7159KGX-TP (UL/C-UL) (TÜV)	230							

仕　様

項　目	仕　様
モーター形式	単相クマトリ誘導電動機
材質	標準：アルミダイカスト黒塗装（フレーム）、金属製黒塗装（羽根） 特殊：アルミダイカスト無塗装（フレーム）、金属製黒塗装（羽根）
絶縁階級	A種105℃（UL/C-UL）、E種120℃（EN・一般）
軸受	2ボールベアリング
使用環境	標準・オイルミスト型：−10～+60℃/RH35～85%　（結露無き事） 防湿型　　：−40～+50℃/RH35～95%　（結露無き事）
保存環境	標準・オイルミスト型：−30～+80℃/RH20～85%　（結露無き事） 防湿型　　：−40～+80℃/RH20～95%　（結露無き事）
IPコード（詳細.GS03）	IPX4準拠（オイルミスト型）
使用電圧範囲	電圧変動：定格電圧±10%以内、連続運転：定格電圧以下
保護方式	サーマルプロテクト（145℃）
騒音測定	機器表面（吸込口中心線上）より1.5mの位置
風量～静圧特性	ダブルチャンバー測定装置（AMCA210-85）にて測定 旧カタログ数値（JIS B 8330）仕様書は別途ご用命下さい
絶縁耐圧	AC1500V/1分又はAC1800V/1秒（漏洩電流0.5mA以下、常温・常湿、50Hz）
絶縁抵抗	DC500Vメガーにて100MΩ以上（常温・常湿）
リード線仕様	UL AVLV2 AWG20　100V級：黒　200V級：白又は灰
アース仕様	全機種、アースタップにアースネジを取付けてあります。詳細 P.17参照

オプション

■フィンガーガード 型式：IG-150-1

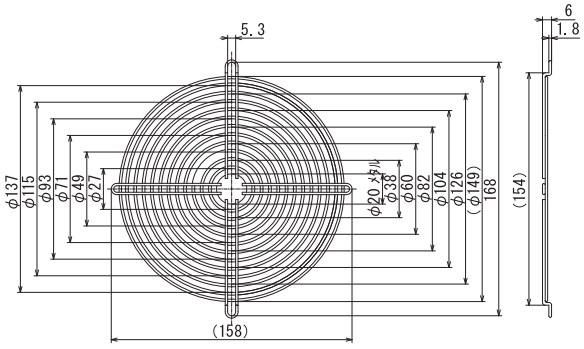

7109X-TPシリーズ （旧S15FH-Mシリーズ類似）

金属羽根ACファン
（φ150×55mm厚）

外形図

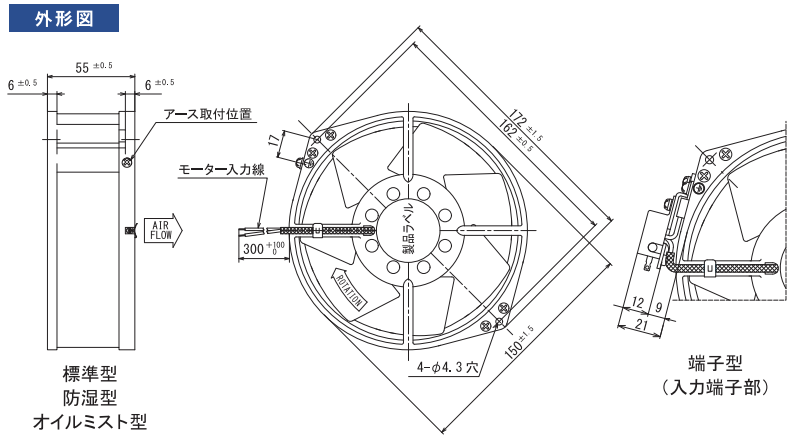

標準型
防湿型
オイルミスト型

端子型
（入力端子部）

風量～静圧特性曲線

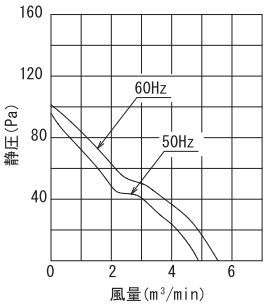

取付穴参考寸法

吐出側・吸込側

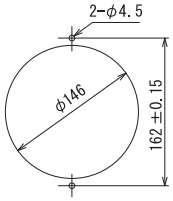

結線図

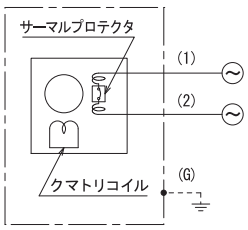

くまとり型

規　格

型　式		電　圧 VAC	周波数 Hz	入　力 W	回転数 min⁻¹	最大風量 m³/min	最大静圧 Pa	騒　音 dB(A)	質　量 kg
標準型	U7109X-TP (UL/C-UL)(TÜV)	100	50	40	2500	4.80	95.06	44	1.24
	U7109BX-TP (UL/C-UL)(TÜV)	115							
	U7109NX-TP (UL/C-UL)(TÜV)	120							
	U7159X-TP (UL/C-UL)(TÜV)	200	60	38	2800	5.50	100.94	46	
	U7159MX-TP (UL/C-UL)(TÜV)	220							
	U7159KX-TP (UL/C-UL)(TÜV)	230							
防湿型	UR7109-TP (UL/C-UL)(TÜV)	100	50	40	2500	4.80	95.06	44	1.24
	UR7109B-TP (UL/C-UL)(TÜV)	115							
	UR7109N-TP (UL/C-UL)(TÜV)	120							
	UR7159-TP (UL/C-UL)(TÜV)	200	60	38	2800	5.50	100.94	46	
	UR7159M-TP (UL/C-UL)(TÜV)	220							
	UR7159K-TP (UL/C-UL)(TÜV)	230							
オイルミスト型	U7109-TP-OT1 (UL/C-UL)(TÜV)	100	50	40	2500	4.80	95.06	44	1.24
	U7109B-TP-OT1 (UL/C-UL)(TÜV)	115							
	U7109N-TP-OT1 (UL/C-UL)(TÜV)	120							
	U7159-TP-OT1 (UL/C-UL)(TÜV)	200	60	38	2800	5.50	100.94	46	
	U7159M-TP-OT1 (UL/C-UL)(TÜV)	220							
	U7159K-TP-OT1 (UL/C-UL)(TÜV)	230							
端子型	U7109GX-TP (UL/C-UL)(TÜV)	100	50	40	2500	4.80	95.06	44	1.24
	U7109BGX-TP (UL/C-UL)(TÜV)	115							
	U7109NGX-TP (UL/C-UL)(TÜV)	120							
	U7159GX-TP (UL/C-UL)(TÜV)	200	60	38	2800	5.50	100.94	46	
	U7159MGX-TP (UL/C-UL)(TÜV)	220							
	U7159KGX-TP (UL/C-UL)(TÜV)	230							

仕　様

項　目	仕　様
モーター形式	単相クマトリ誘導電動機
材質	標準：アルミダイカスト黒塗装（フレーム）、金属製黒塗装（羽根） 特殊：アルミダイカスト無塗装（フレーム）、金属製黒塗装（羽根）
絶縁階級	A種105℃（UL/C-UL）、E種120℃（EN・一般）
軸受	2ボールベアリング
使用環境	標準・オイルミスト型：−10～+60℃/RH35～85%　（結露無き事） 防湿型　：−40～+50℃/RH35～95%　（結露無き事）
保存環境	標準・オイルミスト型：−30～+80℃/RH20～85%　（結露無き事） 防湿型　：−40～+80℃/RH20～95%　（結露無き事）
IPコード（詳細.GS03）	IPX4相当（オイルミスト型）
使用電圧範囲	電圧変動：定格電圧±10%以内、連続運転：定格電圧以下
保護方式	サーマルプロテクト（140℃）
騒音測定	機器表面（吸込口中心線上）より1.5mの位置
風量～静圧特性	ダブルチャンバー測定装置（AMCA210-85）にて測定 旧カタログ数値（JIS B 8330）仕様書は別途ご用命下さい
絶縁耐圧	AC1500V/1分又はAC1800V/1秒（漏洩電流0.5mA以下、常温・常湿、50Hz）
絶縁抵抗	DC500Vメガーにて100MΩ以上（常温・常湿）
リード線仕様	UL AVLV2 AWG20　100V級：黒　200V級：白又は灰
アース仕様	全機種、アースタップにアースネジを取付けてあります。詳細 P.17参照

オプション

■フィンガーガード 型式：IG-150-1

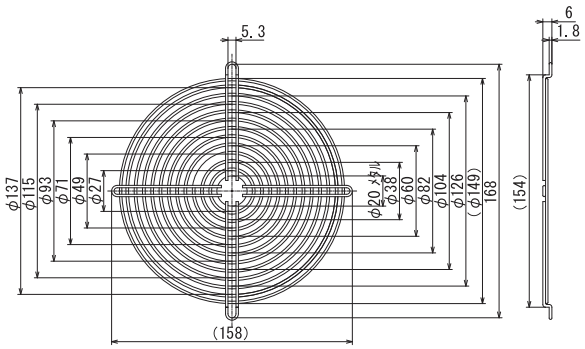

外形図

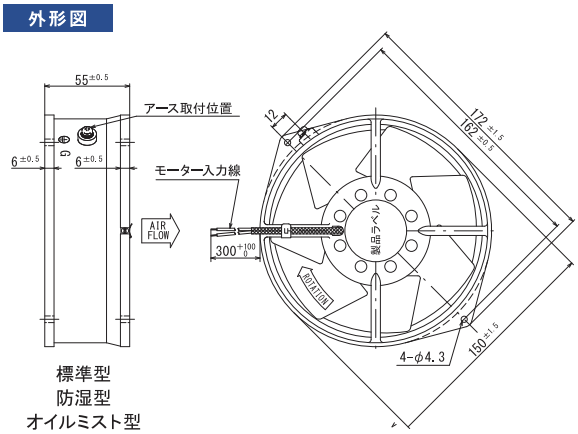

標準型
防湿型
オイルミスト型

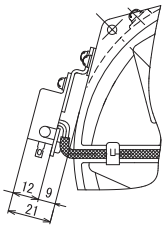

端子型
（入力端子部）

風量～静圧特性曲線

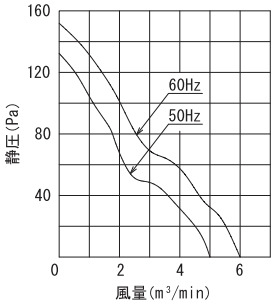

結線図

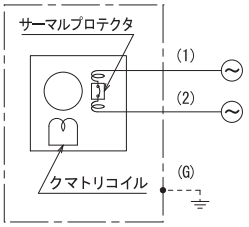

くまとり型

取付穴参考寸法

吐出側・吸込側

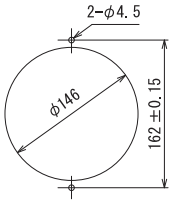

規　格

型　式		電　圧 VAC	周波数 Hz	入　力 W	回転数 min⁻¹	最大風量 m³/min	最大静圧 Pa	騒　音 dB(A)	質　量 kg
標準型	US7506X-TP (UL/C-UL) (TÜV)	100	50	40	2750	5.00	132.30	49	1.24
	US7506BX-TP (UL/C-UL) (TÜV)	115							
	US7506NX-TP (UL/C-UL) (TÜV)	120							
	US7556X-TP (UL/C-UL) (TÜV)	200	60	36	3200	6.00	151.90	53	
	US7556MX-TP (UL/C-UL) (TÜV)	220							
	US7556KX-TP (UL/C-UL) (TÜV)	230							
防湿型	URS7506-TP (UL/C-UL) (TÜV)	100	50	40	2750	5.00	132.30	49	1.24
	URS7506B-TP (UL/C-UL) (TÜV)	115							
	URS7506N-TP (UL/C-UL) (TÜV)	120							
	URS7556-TP (UL/C-UL) (TÜV)	200	60	36	3200	6.00	151.90	53	
	URS7556M-TP (UL/C-UL) (TÜV)	220							
	URS7556K-TP (UL/C-UL) (TÜV)	230							
オイルミスト型	US7506-TP-OT1 (UL/C-UL) (TÜV) ＊1	100	50	40	2750	5.00	132.30	49	1.24
	US7506B-TP-OT1 (UL/C-UL) (TÜV)	115							
	US7506N-TP-OT1 (UL/C-UL) (TÜV)	120							
	US7556-TP-OT1 (UL/C-UL) (TÜV)	200	60	36	3200	6.00	151.90	53	
	US7556M-TP-OT1 (UL/C-UL) (TÜV)	220							
	US7556K-TP-OT1 (UL/C-UL) (TÜV)	230							
端子型	US7506GX-TP (UL/C-UL) (TÜV)	100	50	40	2750	5.00	132.30	49	1.24
	US7506BGX-TP (UL/C-UL) (TÜV)	115							
	US7506NGX-TP (UL/C-UL) (TÜV)	120							
	US7556GX-TP (UL/C-UL) (TÜV)	200	60	36	3200	6.00	151.90	53	
	US7556MGX-TP (UL/C-UL) (TÜV)	220							
	US7556KGX-TP (UL/C-UL) (TÜV)	230							

仕　様

項　目	仕　様
モーター形式	単相クマトリ誘導電動機
材質	標準：アルミダイカスト黒塗装（フレーム）、金属製黒塗装（羽根） 特殊：アルミダイカスト無塗装（フレーム）、金属製黒塗装（羽根）
絶縁階級	A種105℃（UL/C-UL）、E種120℃（EN・一般）
軸受	2ボールベアリング
使用環境	標準・オイルミスト型：-10～+60℃/RH35～85%　（結露無き事） 防湿型　：-40～+50℃/RH35～95%　（結露無き事）
保存環境	標準・オイルミスト型：-30～+80℃/RH20～85%　（結露無き事） 防湿型　：-40～+80℃/RH20～95%　（結露無き事）
IPコード（詳細.GS03）	IPX4 ＊1のみ取得、その他準拠（オイルミスト型）
使用電圧範囲	電圧変動：定格電圧±10%以内、連続運転：定格電圧以下
保護方式	サーマルプロテクト（145℃）
騒音測定	機器表面（吸込口中心線上）より1.5mの位置
風量～静圧特性	ダブルチャンバー測定装置（AMCA210-85）にて測定 旧カタログ数値（JIS B 8330）仕様書は別途ご用命下さい
絶縁耐圧	AC1500V/1分又はAC1800V/1秒（漏洩電流0.5mA以下、常温・常湿、50Hz）
絶縁抵抗	DC500Vメガーにて100MΩ以上（常温・常湿）
リード線仕様	UL AVLV2 AWG20　100V級：黒　200V級：白又は灰
アース仕様	全機種、アースタップにアースネジを取付けてあります。詳細 P.17参照

オプション

■フィンガーガード 型式：IG-150-1

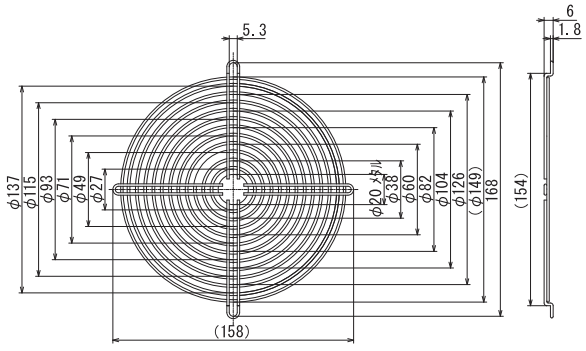

外形図

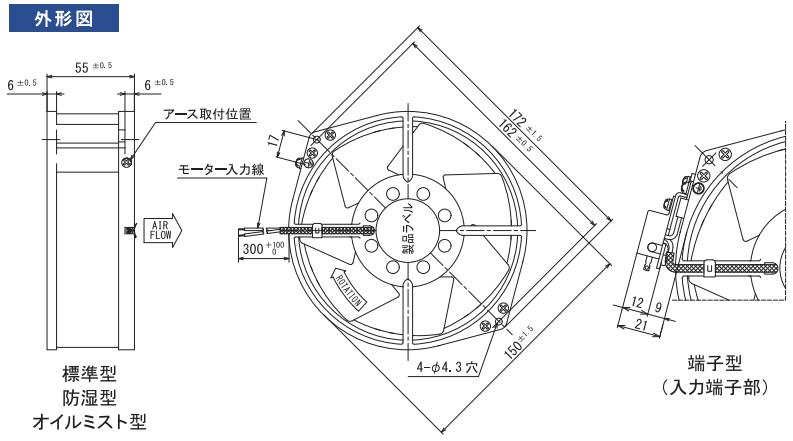

標準型
防湿型
オイルミスト型

端子型
（入力端子部）

風量～静圧特性曲線

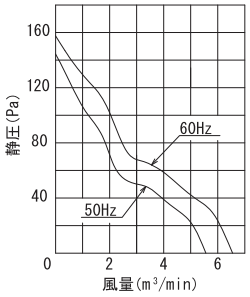

取付穴参考寸法

吐出側・吸込側

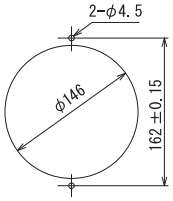

結線図

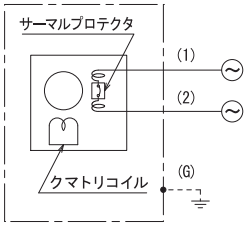

くまとり型

規　格

型　式		電　圧 VAC	周波数 Hz	入　力 W	回転数 min⁻¹	最大風量 m³/min	最大静圧 Pa	騒　音 dB(A)	質　量 kg
標準型	U7506X-TP (UL/C-UL) (TÜV)	100	50	43	2750	5.50	144.5	49	1.24
	U7506BX-TP (UL/C-UL) (TÜV)	115							
	U7506NX-TP (UL/C-UL) (TÜV)	120							
	U7556X-TP (UL/C-UL) (TÜV)	200	60	40	3200	6.50	157.6	53	
	U7556MX-TP (UL/C-UL) (TÜV)	220							
	U7556KX-TP (UL/C-UL) (TÜV)	230							
防湿型	UR7506-TP (UL/C-UL) (TÜV)	100	50	43	2750	5.50	144.5	49	1.24
	UR7506B-TP (UL/C-UL) (TÜV)	115							
	UR7506N-TP (UL/C-UL) (TÜV)	120							
	UR7556-TP (UL/C-UL) (TÜV)	200	60	40	3200	6.50	157.6	53	
	UR7556M-TP (UL/C-UL) (TÜV)	220							
	UR7556K-TP (UL/C-UL) (TÜV)	230							
オイルミスト型	U7506-TP-OT1 (UL/C-UL) (TÜV)	100	50	43	2750	5.50	144.5	49	1.24
	U7506B-TP-OT1 (UL/C-UL) (TÜV)	115							
	U7506N-TP-OT1 (UL/C-UL) (TÜV)	120							
	U7556-TP-OT1 (UL/C-UL) (TÜV)	200	60	40	3200	6.50	157.6	53	
	U7556M-TP-OT1 (UL/C-UL) (TÜV)	220							
	U7556K-TP-OT1 (UL/C-UL) (TÜV)	230							
端子型	U7506GX-TP (UL/C-UL) (TÜV)	100	50	43	2750	5.50	144.5	49	1.24
	U7506BGX-TP (UL/C-UL) (TÜV)	115							
	U7506NGX-TP (UL/C-UL) (TÜV)	120							
	U7556GX-TP (UL/C-UL) (TÜV)	200	60	40	3200	6.50	157.6	53	
	U7556MGX-TP (UL/C-UL) (TÜV)	220							
	U7556KGX-TP (UL/C-UL) (TÜV)	230							

仕　様

項　目	仕　様
モーター形式	単相クマトリ誘導電動機
材質	標準：アルミダイカスト黒塗装（フレーム）、金属製黒塗装（羽根） 特殊：アルミダイカスト無塗装（フレーム）、金属製黒塗装（羽根）
絶縁階級	A種105℃（UL/C-UL）、E種120℃（EN・一般）
軸受	2ボールベアリング
使用環境	標準・オイルミスト型：−10～+60℃/RH35～85%　（結露無き事） 防湿型　：−40～+50℃/RH35～95%　（結露無き事）
保存環境	標準・オイルミスト型：−30～+80℃/RH20～85%　（結露無き事） 防湿型　：−40～+80℃/RH20～95%　（結露無き事）
IPコード（詳細.GS03）	IPX4相当（オイルミスト型）
使用電圧範囲	電圧変動：定格電圧±10%以内、連続運転：定格電圧以下
保護方式	サーマルプロテクト（140℃）
騒音測定	機器表面（吸込口中心線上）より1.5mの位置
風量～静圧特性	ダブルチャンバー測定装置（AMCA210-85）にて測定 旧カタログ数値（JIS B 8330）仕様書は別途ご用命下さい
絶縁耐圧	AC1500V/1分又はAC1800V/1秒（漏洩電流0.5mA以下、常温・常湿、50Hz）
絶縁抵抗	DC500Vメガーにて100MΩ以上（常温・常湿）
リード線仕様	UL AVLV2 AWG20　100V級：黒　200V級：白又は灰
アース仕様	全機種、アースタップにアースネジを取付けてあります。詳細 P.17参照

オプション

■フィンガーガード 型式：IG-150-1

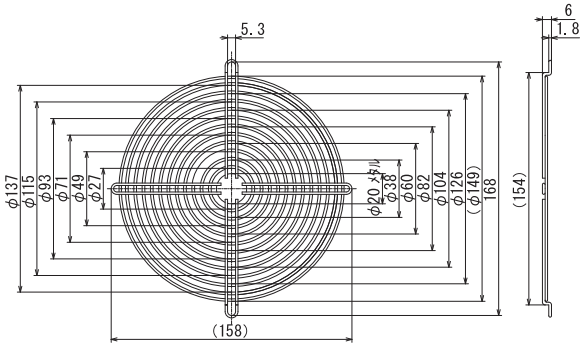

外形図

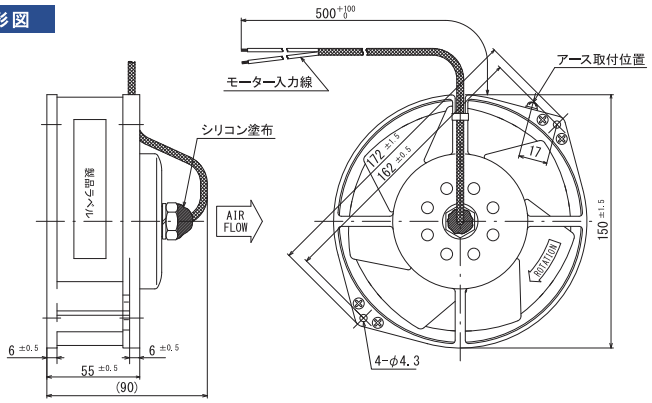

風量～静圧特性曲線

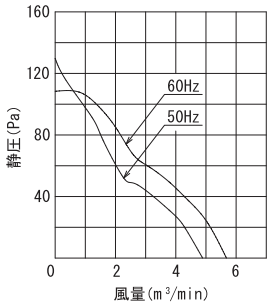

取付穴参考寸法

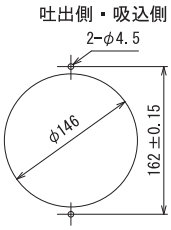

結線図

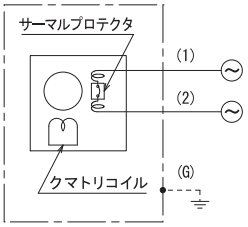

くまとり型

150丸55厚

規　格

型　式		電　圧 VAC	周波数 Hz	入　力 W	回転数 min⁻¹	最大風量 m³/min	最大静圧 Pa	騒　音 dB(A)	質　量 kg
標準型	UN7506-GT-TP　（TÜV）	100	50	43	2750	4.90	129.36	50	1.50
	UN7506B-GT-TP　（TÜV）	115							
	UN7506N-GT-TP　（TÜV）	120							
	UN7556-GT-TP　（TÜV）	200	60	40	3200	5.70	108.78	54	
	UN7556M-GT-TP　（TÜV）	220							
	UN7556K-GT-TP　（TÜV）	230							

仕　様

■特長　防水型、粉塵が侵入しにくい構造

項　目	仕　様
モーター形式	単相クマトリ誘導電動機
材質	アルミダイカスト黒塗装（フレーム）、金属製黒塗装（羽根）
絶縁階級	E種120℃（EN・一般）
軸受	2ボールベアリング
使用環境	-10～+50℃/RH35～85%　（結露無き事）
保存環境	-30～+80℃/RH20～85%　（結露無き事）
IPコード（詳細 GS03）	IPX4（100V級は準拠）、粉塵対策品
使用電圧範囲	電圧変動：定格電圧±10%以内、連続運転：定格電圧以下
保護方式	サーマルプロテクト（145℃）
騒音測定	機器表面（吸込口中心線上）より1.5mの位置
風量～静圧特性	ダブルチャンバー測定装置（AMCA210-85）にて測定
絶縁耐圧	旧カタログ数値（JIS B 8330）仕様書は別途ご用命下さい AC1500V/1分又はAC1800V/1秒（漏洩電流0.5mA以下、常温・常湿、50Hz）
絶縁抵抗	DC500Vメガーにて100MΩ以上（常温・常湿）
リード線仕様	UL AVLV2 AWG22　100V級：黒　200V級：白又は灰
アース仕様	全機種、アースタップにアースネジを取付けてあります。詳細 P.17参照

オプション

■フィンガーガード 型式：IG-150-1

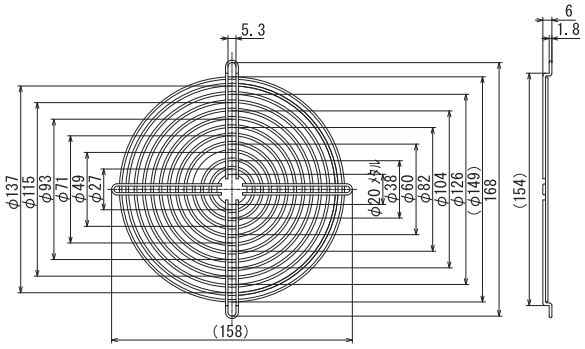

外形図

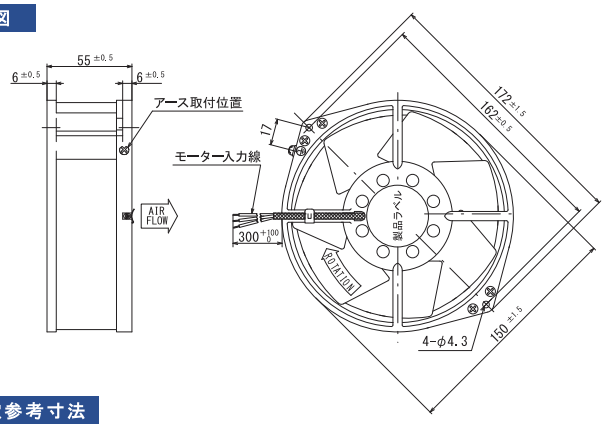

風量～静圧特性曲線

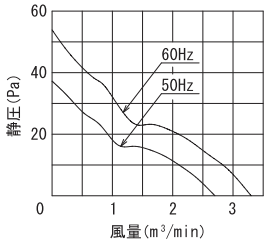

取付穴参考寸法

吐出側・吸込側

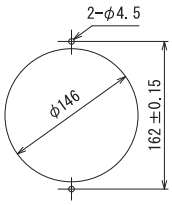

結線図

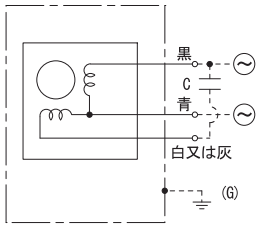

コンデンサ型（A）

規　格

型　式		電　圧 VAC	周波数 Hz	入　力 W	回転数 min⁻¹	最大風量 m³/min	最大静圧 Pa	騒　音 dB（A）	質　量 kg	コンデンサ μF/WV（詳細．OP11）
標準型	7000X	100	50	19	1450	2.70	37.24	35	1.25	2/250
	7000BX	115								
	7000NX	120								
	7050X	200	60	16	1700	3.30	53.90	38		0.5/450
	7050MX	220								
	7050KX	230								
防湿型	R7000	100	50	19	1450	2.70	37.24	35	1.25	2/250
	R7000B	115								
	R7000N	120								
	R7050	200	60	16	1700	3.30	53.90	38		0.5/450
	R7050M	220								
	R7050K	230								
オイルミスト型	7000-OT1	100	50	19	1450	2.70	37.24	35	1.25	2/250
	7000B-OT1	115								
	7000N-OT1	120								
	7050-OT1	200	60	16	1700	3.30	53.90	38		0.5/450
	7050M-OT1	220								
	7050K-OT1	230								

仕　様

項　目	仕　様
モーター形式	単相コンデンサ進相誘導電動機　※コンデンサ付属
材質	標準：アルミダイカスト黒塗装（フレーム）、金属製黒塗装（羽根） 特殊：アルミダイカスト無塗装（フレーム）、金属製黒塗装（羽根）
絶縁階級	E種120℃（一般）
軸受	2ボールベアリング
使用環境	標準・オイルミスト型：-10～+70℃/RH35～85%　（結露無き事） 防湿型　：-40～+50℃/RH35～95%　（結露無き事）
保存環境	標準・オイルミスト型：-30～+80℃/RH20～85%　（結露無き事） 防湿型　：-40～+80℃/RH20～95%　（結露無き事）
IPコード（詳細.GS03）	IPX4相当（オイルミスト型）
使用電圧範囲	電圧変動：定格電圧±10%以内、連続運転：定格電圧以下
保護方式	インピーダンスプロテクト
騒音測定	機器表面（吸込口中心線上）より1.5mの位置
風量～静圧特性	ダブルチャンバー測定装置（AMCA210-85）にて測定 旧カタログ数値（JIS B 8330）仕様書は別途ご用命下さい
絶縁耐圧	AC1500V/1分又はAC1800V/1秒（漏洩電流0.5mA以下、常温・常湿、50Hz）
絶縁抵抗	DC500Vメガーにて100MΩ以上（常温・常湿）
リード線仕様	標準型・防湿型：20/0.18(0.5sq)　青・黒・白又は灰 オイルミスト型：UL AVLV2 AWG20　青・黒・白又は灰
アース仕様	全機種、アースタップにアースネジを取付けてあります。詳細 P.17参照

オプション

■フィンガーガード 型式：IG-150-1

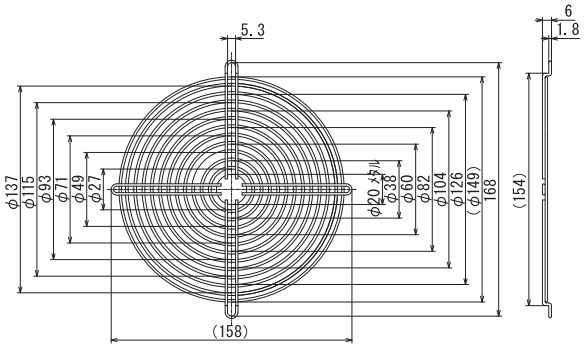

外形図

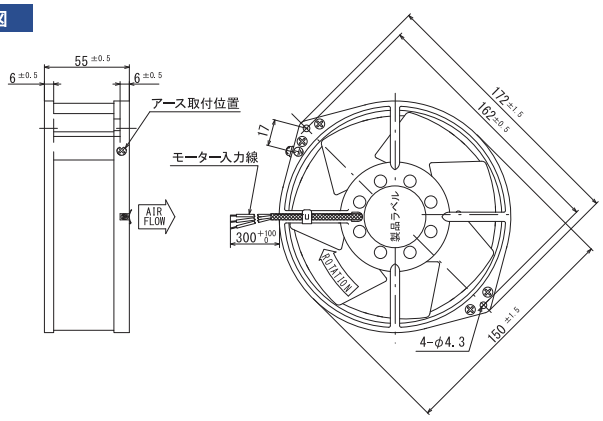

風量～静圧特性曲線

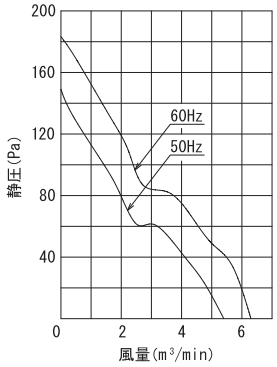

取付穴参考寸法

吐出側・吸込側

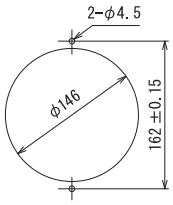

結線図

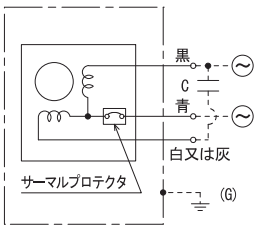

コンデンサ型（A）

規　格

型　式		電　圧 VAC	周波数 Hz	入　力 W	回転数 min⁻¹	最大風量 m³/min	最大静圧 Pa	騒　音 dB（A）	質　量 kg	コンデンサ μF/WV（詳細．OP11）
標準型	7200X-TP	100	50	21	2850	5.40	148.96	49	1.25	4/250
	7200BX-TP	115								
	7200NX-TP	120								
	7250X-TP	200	60	24	3300	6.30	183.26	53		1/450
	7250MX-TP	220								
	7250KX-TP	230								
防湿型	R7200-TP	100	50	21	2850	5.40	148.96	49	1.25	4/250
	R7200B-TP	115								
	R7200N-TP	120								
	R7250-TP	200	60	24	3300	6.30	183.26	53		1/450
	R7250M-TP	220								
	R7250K-TP	230								
オイルミスト型	7200-TP-OT1	100	50	21	2850	5.40	148.96	49	1.25	4/250
	7200B-TP-OT1	115								
	7200N-TP-OT1	120								
	7250-TP-OT1	200	60	24	3300	6.30	183.26	53		1/450
	7250M-TP-OT1	220								
	7250K-TP-OT1	230								

仕　様

■特長　低消費電力、高特性

項　目	仕　様
モーター形式	単相コンデンサ進相誘導電動機　※コンデンサ付属
材質	標準：アルミダイカスト黒塗装（フレーム）、金属製黒塗装（羽根） 特殊：アルミダイカスト無塗装（フレーム）、金属製黒塗装（羽根）
絶縁階級	E種120℃（一般）
軸受	2ボールベアリング
使用環境	標準・オイルミスト型：−10～+70℃/RH35～85%　（結露無き事） 防湿型　：−40～+50℃/RH35～95%　（結露無き事）
保存環境	標準・オイルミスト型：−30～+80℃/RH20～85%　（結露無き事） 防湿型　：−40～+80℃/RH20～95%　（結露無き事）
IPコード（詳細.GS03）	IPX4相当（オイルミスト型）
使用電圧範囲	電圧変動：定格電圧±10%以内、連続運転：定格電圧以下
保護方式	サーマルプロテクト（140℃）
騒音測定	機器表面（吸込口中心線上）より1.5mの位置
風量～静圧特性	ダブルチャンバー測定装置（AMCA210-85）にて測定 旧カタログ数値（JIS B 8330）仕様書は別途ご用命下さい
絶縁耐圧	AC1500V/1分又はAC1800V/1秒（漏洩電流0.5mA以下、常温・常湿、50Hz）
絶縁抵抗	DC500Vメガーにて100MΩ以上（常温・常湿）
リード線仕様	標準型・防湿型：20/0.18(0.5sq)　青・黒・白又は灰 オイルミスト型：UL AVLV2 AWG20　青・黒・白又は灰
アース仕様	全機種、アースタップにアースネジを取付けてあります。詳細 P.17参照

オプション

■フィンガーガード 型式：IG-150-1

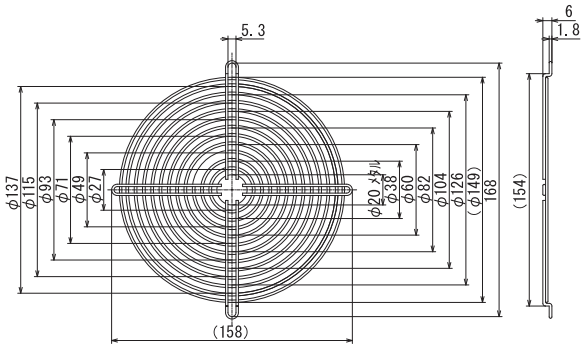

型式：IG-150-1

20171220

外形図

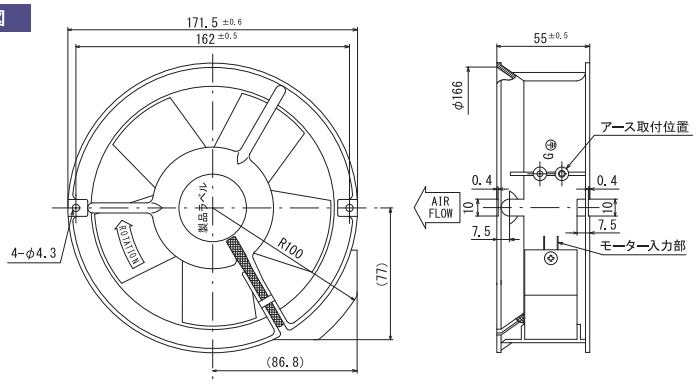

風量～静圧特性曲線

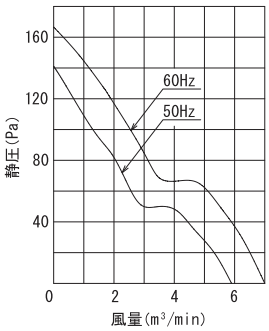

取付穴参考寸法

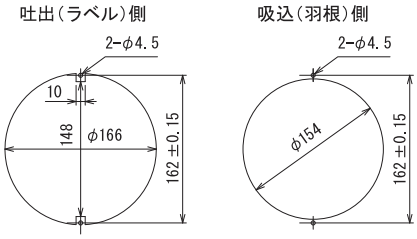

結線図

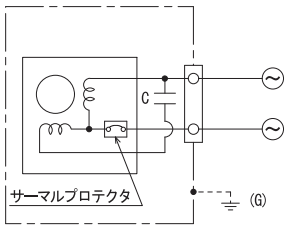

コンデンサ内蔵型

規　格

型　式		電　圧 VAC	周波数 Hz	入　力 W	回転数 min^{-1}	最大風量 m^3/min	最大静圧 Pa	騒　音 dB(A)	質　量 kg
標準型	6008X-TP	100	50	20	2900	5.90	141.12	52	1.20
	6008BX-TP	115							
	6008NX-TP	120							
	6058X-TP	200	60	22	3400	7.00	166.60	57	
	6058MX-TP	220							
	6058KX-TP	230							

仕　様

■特長　低消費電力

項　目	仕　様
モーター形式	単相コンデンサ進相誘導電動機　※コンデンサ内蔵
材質	標準：アルミダイカスト黒塗装（フレーム）、金属製黒塗装（羽根） 特殊：アルミダイカスト無塗装（フレーム）、金属製黒塗装（羽根）
絶縁階級	E種120℃（一般）
軸受	2ボールベアリング
使用環境	−10～+60℃/RH35～85%　（結露無き事）
保存環境	−25～+70℃/RH20～85%　（結露無き事）
使用電圧範囲	電圧変動：定格電圧±10%以内、連続運転：定格電圧以下
保護方式	サーマルプロテクト（140℃）
騒音測定	機器表面（吸込口中心線上）より1.5mの位置
風量～静圧特性	ダブルチャンバー測定装置（AMCA210-85）にて測定 旧カタログ数値（JIS B 8330）仕様書は別途ご用命下さい
絶縁耐圧	AC1500V/1分又はAC1800V/1秒（漏洩電流0.5mA以下、常温・常湿、50Hz）
絶縁抵抗	DC500Vメガーにて100MΩ以上（常温・常湿）
アース仕様	詳細 P.17参照

オプション

■フィンガーガード 型式：IG-150-1（IG-150も取付可）

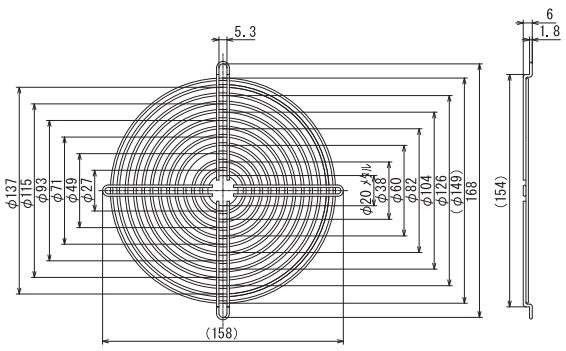

外形図

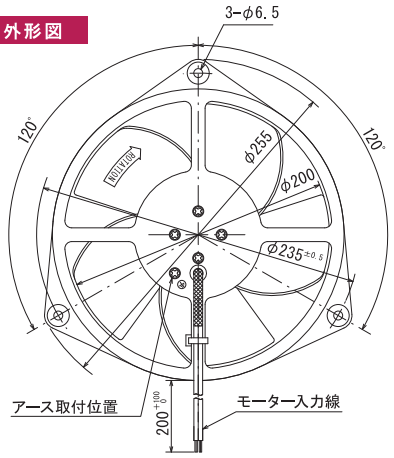

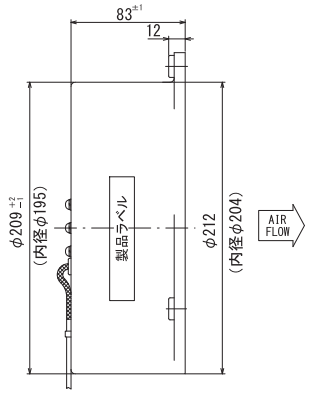

風量～静圧特性曲線

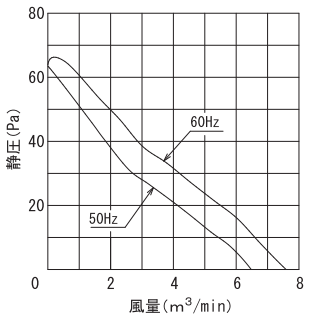

取付穴参考寸法

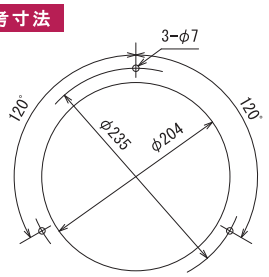

結線図

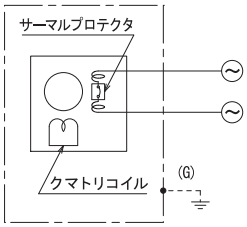

くまとり型

規　格

型　式		電　圧 VAC	周波数 Hz	入　力 W	回転数 min⁻¹	最大風量 m³/min	最大静圧 Pa	騒　音 dB(A)	質　量 kg
標準型	200-04-5-TP	100	50	41	1400	6.50	63.70	50	2.70
	200-14-5-TP	115							
	200-24-5-TP	120							
	200-54-5-TP	200	60	38	1600	7.60	63.70	52	
	200-64-5-TP	220							
	200-74-5-TP	230							
防湿型	R200-04-5-TP	100	50	41	1400	6.50	63.70	50	2.70
	R200-14-5-TP	115							
	R200-24-5-TP	120							
	R200-54-5-TP	200	60	38	1600	7.60	63.70	52	
	R200-64-5-TP	220							
	R200-74-5-TP	230							
オイルミスト型	200-04-5-TP-OT1	100	50	41	1400	6.50	63.70	50	2.70
	200-14-5-TP-OT1	115							
	200-24-5-TP-OT1	120							
	200-54-5-TP-OT1	200	60	38	1600	7.60	63.70	52	
	200-64-5-TP-OT1	220							
	200-74-5-TP-OT1	230							

●エアーフロー逆型（H型）　型式例：200-04H5-TP　※型式に「H」がつきます。詳細はお問合せ下さい。

仕　様

項　目	仕　様
モーター形式	単相クマトリ誘導電動機（4P）
材質	標準：アルミダイカスト黒塗装（フレーム）、金属製黒塗装（羽根） 特殊：アルミダイカスト無塗装（フレーム）、金属製黒塗装（羽根）
絶縁階級	E種120℃（一般）
軸受	2ボールベアリング
使用環境	標準・オイルミスト型：-10～+60℃/RH35～85%　（結露無き事） 防湿型　：-40～+50℃/RH35～95%　（結露無き事）
保存環境	標準・オイルミスト型：-30～+80℃/RH20～85%　（結露無き事） 防湿型　：-40～+80℃/RH20～95%　（結露無き事）
使用電圧範囲	電圧変動：定格電圧±10%以内、連続運転：定格電圧以下
保護方式	サーマルプロテクト（135℃）
騒音測定	機器表面（吸込口中心線上）より1.5mの位置
風量～静圧特性	ダブルチャンバー測定装置（AMCA210-85）にて測定 旧カタログ数値（JIS B 8330）仕様書は別途ご用命下さい
絶縁耐圧	AC1500V/1分又はAC1800V/1秒（漏洩電流0.5mA以下、常温・常湿、50Hz）
絶縁抵抗	DC500Vメガーにて100MΩ以上（常温・常湿）
リード線仕様	30/0.18（0.75sq）　黒
アース仕様	200V級は、アースタップにアースネジを取付けてあります。詳細 P.17参照

20171220

外形図

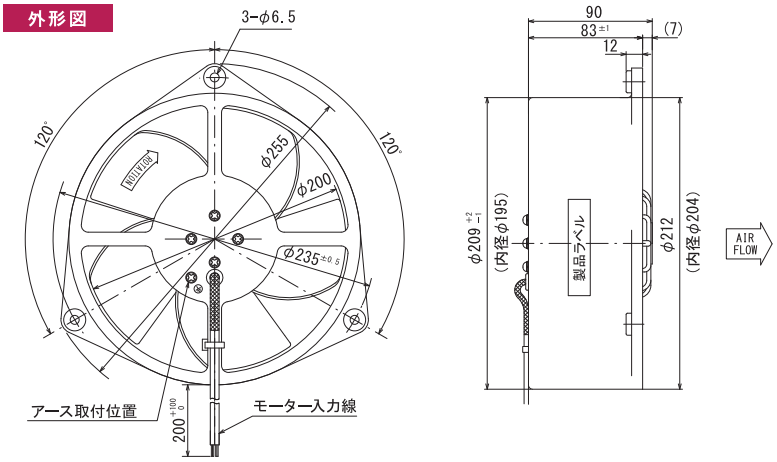

風量～静圧特性曲線

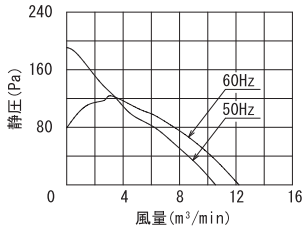

取付穴参考寸法

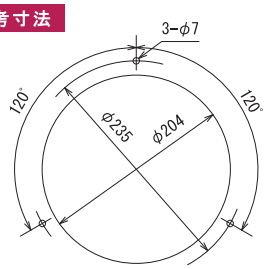

結線図

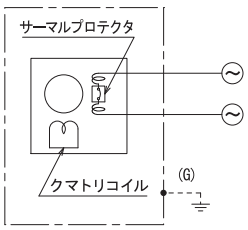

くまとり型

規　格

型　式		電　圧 VAC	周波数 Hz	入　力 W	回転数 min⁻¹	最大風量 m³/min	最大静圧 Pa	騒　音 dB(A)	質　量 kg
標準型	200-09-5-TP	100	50	100	2600	10.50	190.12	56	2.90
	200-19-5-TP	115							
	200-29-5-TP	120							
	200-59-5-TP	200	60	100	2900	12.20	78.40	58	
	200-69-5-TP	220							
	200-79-5-TP	230							
防湿型	R200-09-5-TP	100	50	100	2600	10.50	190.12	56	2.90
	R200-19-5-TP	115							
	R200-29-5-TP	120							
	R200-59-5-TP	200	60	100	2900	12.20	78.40	58	
	R200-69-5-TP	220							
	R200-79-5-TP	230							
オイルミスト型	200-09-5-TP-OT1	100	50	100	2600	10.50	190.12	56	2.90
	200-19-5-TP-OT1	115							
	200-29-5-TP-OT1	120							
	200-59-5-TP-OT1	200	60	100	2900	12.20	78.40	58	
	200-69-5-TP-OT1	220							
	200-79-5-TP-OT1	230							

●エアーフロー逆型（H型）　型式例：200-09H5-TP　※型式に「H」がつきます。詳細はお問合せ下さい。

仕　様

項　目	仕　様
モーター形式	単相クマトリ誘導電動機（2P）
材質	標準：アルミダイカスト黒塗装（フレーム）、金属製黒塗装（羽根） 特殊：アルミダイカスト無塗装（フレーム）、金属製黒塗装（羽根）
絶縁階級	E種120℃（一般）
軸受	2ボールベアリング
使用環境	標準・オイルミスト型：−10～+60℃/RH35～85%　（結露無き事） 防湿型　：−40～+50℃/RH35～95%　（結露無き事）
保存環境	標準・オイルミスト型：−30～+80℃/RH20～85%　（結露無き事） 防湿型　：−40～+80℃/RH20～95%　（結露無き事）
使用電圧範囲	電圧変動：定格電圧±10%以内、連続運転：定格電圧以下
保護方式	サーマルプロテクト（135℃）
騒音測定	機器表面（吸込口中心線上）より1.5mの位置
風量～静圧特性	ダブルチャンバー測定装置（AMCA210-85）にて測定 旧カタログ数値（JIS B 8330）仕様書は別途ご用命下さい
絶縁耐圧	AC1500V/1分又はAC1800V/1秒（漏洩電流0.5mA以下、常温・常湿、50Hz）
絶縁抵抗	DC500Vメガーにて100MΩ以上（常温・常湿）
リード線仕様	30/0.18（0.75sq）　黒
アース仕様	200V級は、アースタップにアースネジを取付けてあります。詳細 P.17参照

外形図

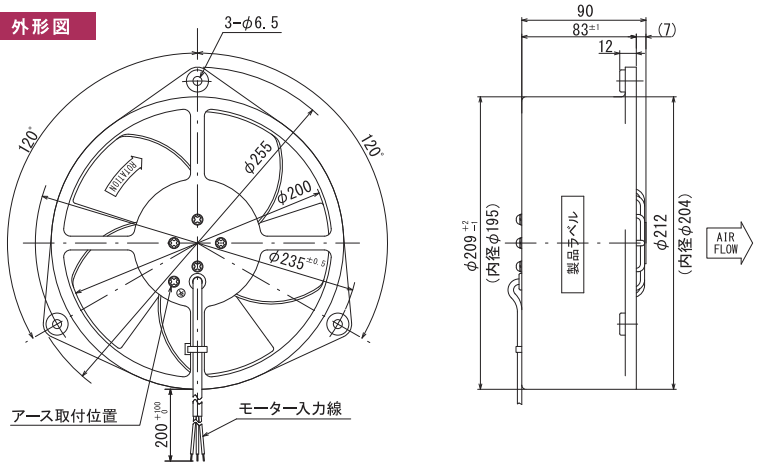

風量～静圧特性曲線

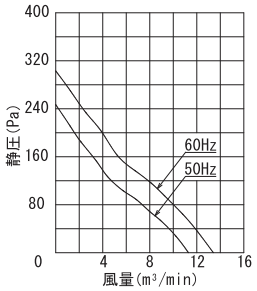

取付穴参考寸法

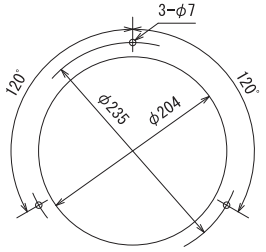

結線図

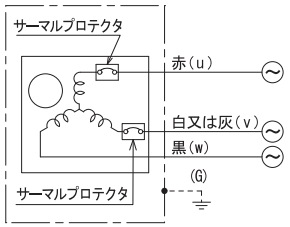

三相型(A)

規　格

型　式		電　圧 VAC	周波数 Hz	入　力 W	回転数 min⁻¹	最大風量 m³/min	最大静圧 Pa	騒　音 dB(A)	質　量 kg
標準型	200-59-5-3TP	3φ-200	50	38	2900	11.20	245.9	60	2.90
	200-69-5-3TP	3φ-220	60	47	3400	13.40	302.8	65	
	200-79-5-3TP	3φ-230							
防湿型	R200-59-5-3TP	3φ-200	50	38	2900	11.20	245.9	60	2.90
	R200-69-5-3TP	3φ-220	60	47	3400	13.40	302.8	65	
	R200-79-5-3TP	3φ-230							
オイルミスト型	200-59-5-3TP-OT1	3φ-200	50	38	2900	11.20	245.9	60	2.90
	200-69-5-3TP-OT1	3φ-220	60	47	3400	13.40	302.8	65	
	200-79-5-3TP-OT1	3φ-230							

●エアーフロー逆型（H型）　型式例：200-59H5-3TP　※型式に「H」がつきます。詳細はお問合せ下さい。

仕　様

項　目	仕　様
モーター形式	三相誘導電動機（2P）
材質	標準：アルミダイカスト黒塗装（フレーム）、金属製黒塗装（羽根） 特殊：アルミダイカスト無塗装（フレーム）、金属製黒塗装（羽根）
絶縁階級	E種120℃（一般）
軸受	2ボールベアリング
使用環境	標準・オイルミスト型：-10～+70℃/RH35～85%　（結露無き事） 防湿型　：-40～+50℃/RH35～95%　（結露無き事）
保存環境	標準・オイルミスト型：-30～+80℃/RH20～85%　（結露無き事） 防湿型　：-40～+80℃/RH20～95%　（結露無き事）
使用電圧範囲	電圧変動：定格電圧±10%以内、連続運転：定格電圧以下
保護方式	サーマルプロテクト（135℃）
騒音測定	機器表面（吸込口中心線上）より1.5mの位置
風量～静圧特性	ダブルチャンバー測定装置（AMCA210-85）にて測定 旧カタログ数値（JIS B 8330）仕様書は別途ご用命下さい
絶縁耐圧	AC1500V/1分又はAC1800V/1秒（漏洩電流0.5mA以下、常温・常湿、50Hz）
絶縁抵抗	DC500Vメガーにて100MΩ以上（常温・常湿）
リード線仕様	30/0.18（0.75sq）　赤・黒・白又は灰
アース仕様	全機種、アースタップにアースネジを取付けてあります。詳細 P.17参照