型式説明

UTHA1	-	U	R	HS45	06	P	L	X	W	-TP	-OT1	-F15	-N/O	(UL)
①		②	③	④	⑤	⑥	⑦	⑧	⑨	⑩	⑪	⑫	⑬	②
ファンセンサー		ファンモーター											ファンセンサー	

①ファンセンサー型式（詳細P.93参照）

②海外認証安全規格
U　　：UL, C-UL, CSA, TÜV認証品
シリーズ・電圧により認証規格が異なります。該当ページを参照いただき、ご注文時に必要な規格を型式末尾に（　）にてご指定下さい。
規格認証されていない製品を除き,センサーとモーターは共に規格認証品になります。
ご指定の規格以外の規格も付加される場合があります。
BLANK：標準品又はS-JET品。S-JET品のご注文時は型式末尾に（S-JET）とご指定下さい。

③環境対策
R　　：防湿型
BLANK：標準環境品　※オイルミスト型、耐油型、防塵密閉型は⑪にてご指定下さい。

④シリーズ名（100V品の型式をシリーズ名として表現しています）
60-2, 60-3, 9301, 9201, 9302, 9202, 8500, 8507, HS3901, 4301, 4201, S4302, S4202, S4900, S4506, HS4506, 4900, 4506, 4507
3400, 2700, 6500G1, 6200G1, 7109G1X, 7506G1X, 7000G1X, 7200G1X, 18F0, 7806X, 7906X, S7906X, HS7906X
6500, 6200, S7109X, 7109X, S7506X, 7506X, N7506-GT, 7000X, 7200X, 6008X, 4700, 6900

⑤電圧区分
0□：100V　0□B：115V　0□N：120V　0□BN：115-120V　5□：200V　5□M：220V　5□K：230V　5□MK：220-230V
※□はシリーズで異なります。④を参照下さい。0□BN（115-120V）, 5□MK（220-230V）は特定の機種のみ設定があります。

⑥外郭
P　　：ノンフレームタイプ
BLANK：フレームタイプ

⑦電源接続形式
L　　：リード線型
端子型が標準の製品に付します。
防湿型、オイルミスト型は標準がリード線型になりますので「L」を付しません。
リード線が平行2芯タイプは電圧に関係なく黒色、単線タイプは100V級が黒色、200V級は白又は灰色。
G　　：端子型
標準がリード線型の7109X, S7109X, 7506X, S7506X, 7806X, 7906X, S7906X, HS7906Xシリーズのみ設定。

⑧通気孔
X　　：ローター又はローターとフレームに通気孔が設けられています。シリーズにより決定しており指定はできません。

⑨アース接続
・フレームにアースタップがついて、アースビスが取付けになります。
60-2W, 60-3W, 9301W, 9201W, 9302W, 9202W, HS3901W, 4301W, 4201W, S4302W, S4202W, 2700W, 6200G1W, 7000G1XW, 7200G1XW
8500W2, S4900W2, S4506W2, HS4506W2, 4900W2, 4506W2, 3400W2, 6500G1W2, 7506G1XW2, 7109G1XW2, 6008XW
・三端子コネクタ型（アースピン付）になります。
S4900W, S4506W, HS4506W, 4900W, 4506W, 3400W, 6500G1W, 7506G1XW, 7109G1XW, S7506GWX, S7109GWX, 7906GWX
・三端子コネクタ型（アースピン付）にアースタップがつきアースビスが取付けになります。
S4900W3, S4506W3, HS4506W3, 4900W3, 4506W3, 3400W3, 6500G1W3, 7506G1XW3, 7109G1XW3
※機種により異なりW、W2、W3の記号を付します。

⑩保護方式
BLANK：付加保護機能無し（120角以下と7000X・7000G1Xシリーズはインピーダンスプロテクトになります。）
-TP　：サーマルプロテクタ付き（内部の過熱温度を検出し電源ラインをOFFにします。温度が下がると自動復帰します。）
※インピーダンスプロテクトにならない製品は全てサーマルプロテクタ付きが標準となります。

⑪環境対策
BLANK：標準品又は防湿型（③参照）
-OT1　：オイルミスト型
-OT2　：耐油型
-GT　：防塵密閉型（ファンサイズΦ150x55「N7506-GT」のみ設定）

⑫フレーム取付穴加工
F2, F3, F4, F5, F6, F7, F8, F11, F12, F15, F16, F21, F23, F24（詳細. OP11参照）

⑬ファンセンサーの出力動作方式（詳細P.93参照）
N/O（ノーマルオープン）、N/C（ノーマルクローズ）

※製品のシリーズにより記号の並びが異なる場合がありますが、記号の意味は同じです。
※記号の組み合わせにより製作できない場合がありますのでお問合せ下さい。

アース仕様

シリーズ名	標準品								型式指定			
	一般		UL/C-UL		TÜV	S-JET		オイルミスト型耐油型	アースネジ取付		アース線付	
	100V級	200V級	100V級	200V級		100V級	200V級			型式⑨		型式⑨
60-2	×	–	×	–	–	–	–	●	●	W	–	
60-3	×	●	×	●	–	–	–	●	●	W	–	
9201	×	○	×	○	–	–	–	○	●	W	–	
9301	×	○	×	○	–	–	–	○	●	W	–	
9202	×	○	×	○	–	–	–	○	●	W	–	
9302	×	○	×	○	–	–	–	○	●	W	–	
8500	×	○	–	–	–	×	○	○	●	W2	●	W
8507	×	–	–	–	–	–	–	–	●	W2	–	
HS3901	×	○	–	–	○	×	○	○	●	W	–	
4201	×	○	×	○	○	×	○	○	●	W	–	
4301	×	○	×	○	○	–	–	○	●	W	–	
S4202	×	○	×	○	–	–	–	○	●	W	–	
S4302	×	○	×	○	–	–	–	○	●	W	–	
S4506	×	○	×	○	○	×	○	○	●	W2	–	
HS4506	×	○	×	○	○	×	○	○	●	W2	–	
S4900	×	○	×	○	○	–	–	○	●	W2	–	
4506(センサ付)	×	×	–	–	–	–	–	–	●	W2	–	
4900(センサ付)	×	×	–	–	–	–	–	–	●	W2	–	
4507	×	–	–	–	–	–	–	–	●	W2	–	
3400-TP	×	○	●	●	●	–	–	○	●	W2	–	
2700-TP	×	○	○	○	○	–	–	○	●	W	–	
6500G1-TP	×	○	●	●	●	–	–	●	●	W2	–	
6200G1-TP	×	○	–	–	●	–	–	●	●	W	–	
7506G1X-TP	×	○	●	●	●	×	○ *1	●	●	W2	–	
7109G1X-TP	×	○	●	●	●	–	–	●	●	W2	–	
7000G1X	×	○	–	–	–	–	–	●	●	W	–	
7200G1X-TP	×	○	–	–	–	–	–	●	●	W	–	
18F0-TP	×	×	–	–	–	–	–	×	●	W2	●	
7806X-TP	●	●	–	–	–	–	–	●	–		–	
7906X-TP	●	●	–	–	–	–	–	●	–		–	
S7906X-TP	●	●	●	●	●	–	–	●	–		–	
HS7906X-TP	●	●	●	●	●	–	–	●	–		–	
6500-TP	●	●	●	●	●	–	–	●	–		–	
6200-TP	●	●	–	–	●	–	–	●	–		–	
7506X-TP	●	●	●	●	●	–	–	●	–		–	
7109X-TP	●	●	●	●	●	–	–	●	–		–	
S7506X-TP	●	●	●	●	●	●	●	●	–		–	
S7109X-TP	●	●	●	●	●	–	–	●	–		–	
N7506-GT-TP	●	●	●	●	●	–	–	●	–		–	
7000X	●	●	–	–	–	–	–	●	–		–	
7200X-TP	●	●	–	–	–	–	–	●	–		–	
6008X-TP	×	○	–	–	–	–	–	○	●	W	–	
200-04-5-TP	×	●	–	–	–	–	–	–	●	W	–	
200-09-5-TP	×	●	–	–	–	–	–	–	●	W	–	
200-59-5-3-TP	–	●	–	–	–	–	–	–	–		–	

×　：アースタップ加工無し
○　：アースタップ加工、アースネジ添付
●　：アースタップ加工、アースネジ取付け
ー　：該当品無し
W□　：型式指定でアースタップ加工、アースネジ取付け

*1　リード線型のみ

アースタップ用ネジ構成
M4-Wセムスネジ
- M4x0.7x8L …1
- M4スプリングワッシャ …1
- M4平ワッシャ …1

M4平ワッシャ …1

外形図

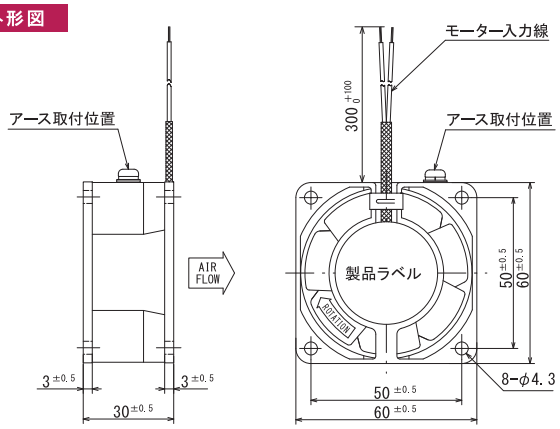

風量～静圧特性曲線

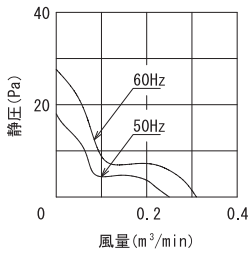

取付穴参考寸法

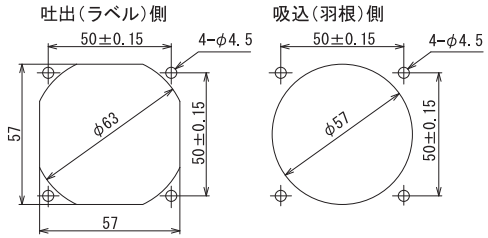

結線図

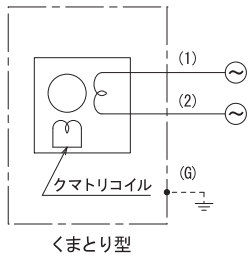

規　格

型　式		電　圧 VAC	周波数 Hz	入　力 W	回転数 min^{-1}	最大風量 m^3/min	最大静圧 Pa	騒　音 dB(A)	質　量 kg
標準型	U60-2　(UL/C-UL)	100	50 60	7 6	2600 3200	0.25 0.31	17.64 27.44	26 29	0.25
	U60-2BN　(UL/C-UL)	115-120							
	60-2N	120							
防湿型	RR60-2	100	50 60	7 6	2600 3200	0.25 0.31	17.64 27.44	26 29	0.25
	RR60-2BN	115-120							
	RR60-2N	120							
オイルミスト型	U60-2-OT1　(UL/C-UL)	100	50 60	7 6	2600 3200	0.25 0.31	17.64 27.44	26 29	0.25
	U60-2BN-OT1　(UL/C-UL)	115-120							
	60-2N-OT1	120							

仕　様

項　目	仕　様
モーター形式	単相クマトリ誘導電動機
材質	標準：アルミダイカスト黒塗装（フレーム）、金属製黒塗装（羽根） 特殊：アルミダイカスト無塗装（フレーム）、金属製黒塗装（羽根）
絶縁階級	A種105℃（UL/C-UL）、E種120℃（一般）
軸受	2ボールベアリング
使用環境	標準・オイルミスト型：-10～+70℃/RH35～85%　（結露無き事） 防湿型　：-10～+70℃/RH35～95%　（結露無き事）
保存環境	標準・オイルミスト型：-30～+80℃/RH20～85%　（結露無き事） 防湿型　：-30～+80℃/RH20～95%　（結露無き事）
IPコード（詳細.GS03）	IPX4相当（オイルミスト型）
使用電圧範囲	電圧変動：定格電圧±10%以内、連続運転：定格電圧以下
保護方式	インピーダンスプロテクト
騒音測定	機器表面（吸込口中心線上）より1.5mの位置
風量～静圧特性	ダブルチャンバー測定装置（AMCA210-85）にて測定 旧カタログ数値（JIS B 8330）仕様書は別途ご用命下さい
絶縁耐圧	AC1500V/1分又はAC1800V/1秒（漏洩電流0.5mA以下、常温・常湿、50Hz）
絶縁抵抗	DC500Vメガーにて100MΩ以上（常温・常湿）
リード線仕様	標準・オイルミスト型：UL AVLV2 AWG26　100V級：黒　200V級：白又は灰 防湿型　：UL AVLV2 AWG24　100V級：黒　200V級：白又は灰
アース仕様	詳細 P.17参照

オプション

■フィンガーガード 型式：IG-060

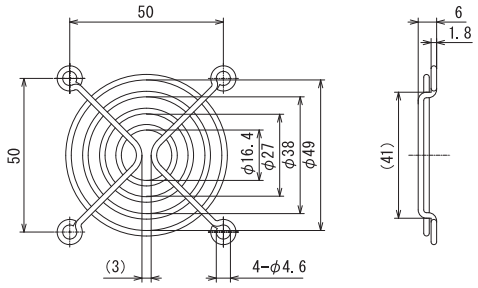

外形図

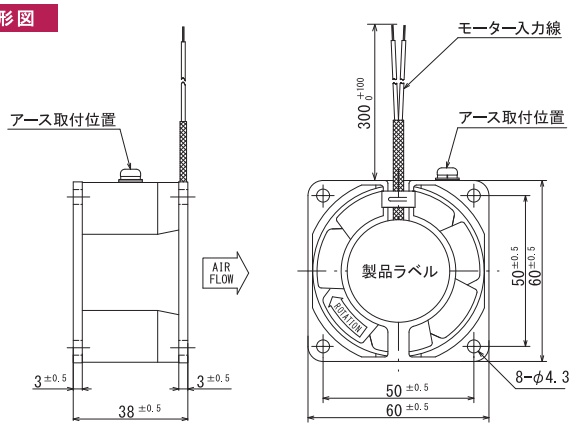

風量～静圧特性曲線

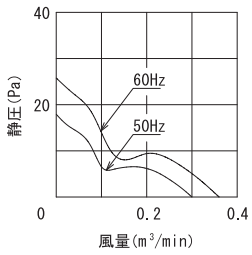

取付穴参考寸法

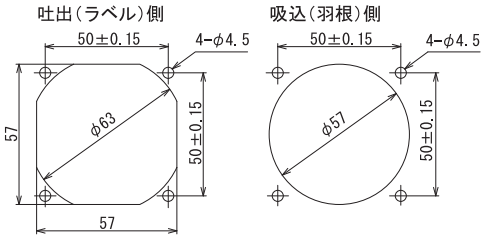

結線図

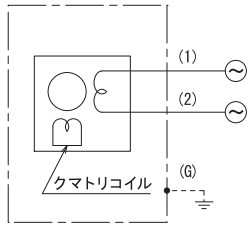

くまとり型

規　格

型　式		電　圧 VAC	周波数 Hz	入　力 W	回転数 min^{-1}	最大風量 m^3/min	最大静圧 Pa	騒　音 dB(A)	質　量 kg
標準型	U60-3　(UL/C-UL)	100	50 60	7 6	2600 3200	0.30 0.36	16.66 24.50	28 31	0.30
	U60-3BN　(UL/C-UL)	115-120							
	60-3N	120							
	60-305	200	50 60	8 7					
防湿型	RR60-3	100	50 60	7 6	2600 3200	0.30 0.36	16.66 24.50	28 31	0.30
	RR60-3BN	115-120							
	RR60-3N	120							
オイルミスト型	U60-3-OT1　(UL/C-UL)	100	50 60	7 6	2600 3200	0.30 0.36	16.66 24.50	28 31	0.30
	U60-3BN-OT1　(UL/C-UL)	115-120							
	60-3N-OT1	120							

仕　様

項　目	仕　様
モーター形式	単相クマトリ誘導電動機
材質	標準：アルミダイカスト黒塗装（フレーム）、金属製黒塗装（羽根） 特殊：アルミダイカスト無塗装（フレーム）、金属製黒塗装（羽根）
絶縁階級	A種105℃（UL/C-UL）、E種120℃（一般）
軸受	2ボールベアリング
使用環境	標準・オイルミスト型：-10～+70℃/RH35～85%　（結露無き事） 防湿型　：-10～+70℃/RH35～95%　（結露無き事）
保存環境	標準・オイルミスト型：-30～+80℃/RH20～85%　（結露無き事） 防湿型　：-30～+80℃/RH20～95%　（結露無き事）
IPコード（詳細.GS03）	IPX4相当（オイルミスト型）
使用電圧範囲	電圧変動：定格電圧±10%以内、連続運転：定格電圧以下
保護方式	インピーダンスプロテクト
騒音測定	機器表面（吸込口中心線上）より1.5mの位置
風量～静圧特性	ダブルチャンバー測定装置（AMCA210-85）にて測定 旧カタログ数値（JIS B 8330）仕様書は別途ご用命下さい
絶縁耐圧	AC1500V/1分又はAC1800V/1秒（漏洩電流0.5mA以下、常温・常湿、50Hz）
絶縁抵抗	DC500Vメガーにて100MΩ以上（常温・常湿）
リード線仕様	標準・オイルミスト型：UL AVLV2 AWG26　100V級：黒　200V級：白又は灰 防湿型　：UL AVLV2 AWG24　100V級：黒　200V級：白又は灰
アース仕様	詳細 P.17参照

オプション

■フィンガーガード 型式：IG-060

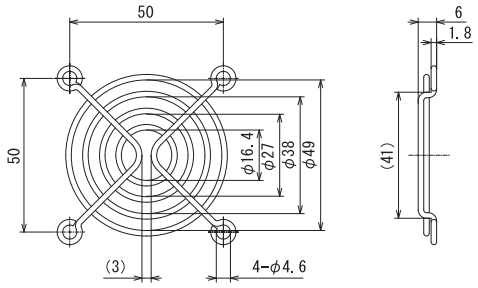

外形図

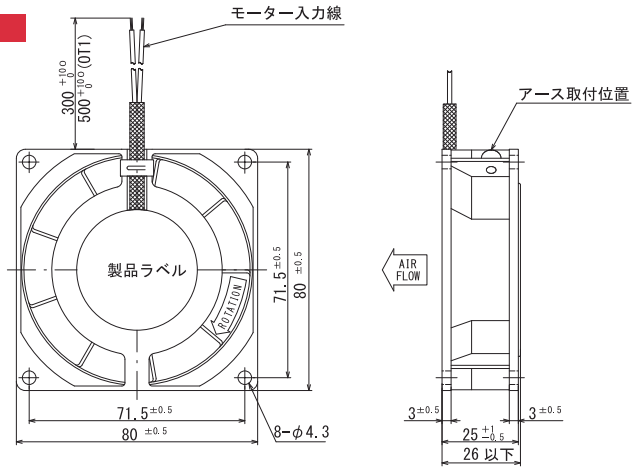

風量～静圧特性曲線

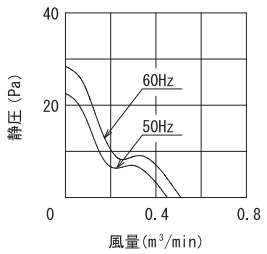

取付穴参考寸法

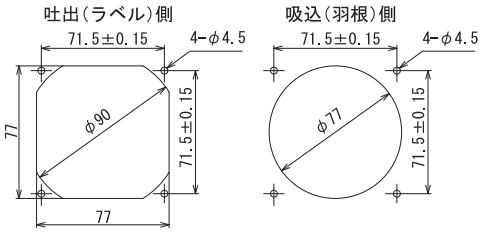

結線図

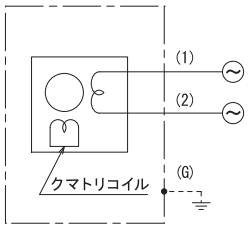

くまとり型

規　格

型　式		電　圧 VAC	周波数 Hz	入　力 W	回転数 min^{-1}	最大風量 m^3/min	最大静圧 Pa	騒　音 dB（A）	質　量 kg
標準型	U9301 (UL)	100	50	9	2000	0.45	22.54	33	0.33
	U9301B (UL)	115							
	U9301N (UL)	120							
	U9351 (UL)	200	60	8	2200	0.51	28.42	35	
	U9351M (UL)	220-230							
防湿型	UR9301 (UL)	100	50	9	2000	0.45	22.54	33	0.33
	UR9301B (UL)	115							
	UR9301N (UL)	120							
	UR9351 (UL)	200	60	8	2200	0.51	28.42	35	
	UR9351M (UL)	220-230							
オイルミスト型	U9301-OT1 (UL)	100	50	9	2000	0.45	22.54	33	0.33
	U9301B-OT1 (UL)	115							
	U9301N-OT1 (UL)	120							
	U9351-OT1 (UL)	200	60	8	2200	0.51	28.42	35	
	U9351M-OT1 (UL)	220-230							

仕　様

項　目	仕　様
モーター形式	単相クマトリ誘導電動機
材質	標準：アルミダイカスト黒塗装（フレーム）、金属製黒塗装（羽根） 特殊：アルミダイカスト無塗装（フレーム）、金属製黒塗装（羽根）
絶縁階級	A種105℃（UL）、E種120℃（一般）
軸受	2ボールベアリング
使用環境	標準・オイルミスト型：-10～+70℃/RH35～85%　（結露無き事） 防湿型　：-40～+50℃/RH35～95%　（結露無き事）
保存環境	標準・オイルミスト型：-30～+80℃/RH20～85%　（結露無き事） 防湿型　：-40～+80℃/RH20～95%　（結露無き事）
IPコード（詳細.GS03）	IPX4相当（オイルミスト型）
使用電圧範囲	電圧変動：定格電圧±10%以内、連続運転：定格電圧以下
保護方式	インピーダンスプロテクト
騒音測定	機器表面（吸込口中心線上）より1.5mの位置
風量～静圧特性	ダブルチャンバー測定装置（AMCA210-85）にて測定 旧カタログ数値（JIS B 8330）仕様書は別途ご用命下さい
絶縁耐圧	AC1500V/1分又はAC1800V/1秒（漏洩電流0.5mA以下、常温・常湿、50Hz）
絶縁抵抗	DC500Vメガーにて100MΩ以上（常温・常湿）
リード線仕様	標準・オイルミスト型：UL AVLV2 AWG24　100V級：黒　200V級：白又は灰 防湿型　：UL AVLV2 AWG22　100V級：黒　200V級：白又は灰
アース仕様	詳細 P.17参照

オプション

■フィンガーガード　型式：IG-080

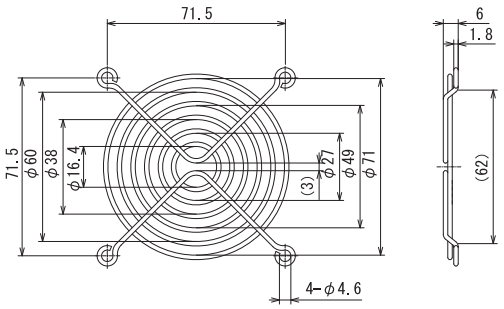

外形図

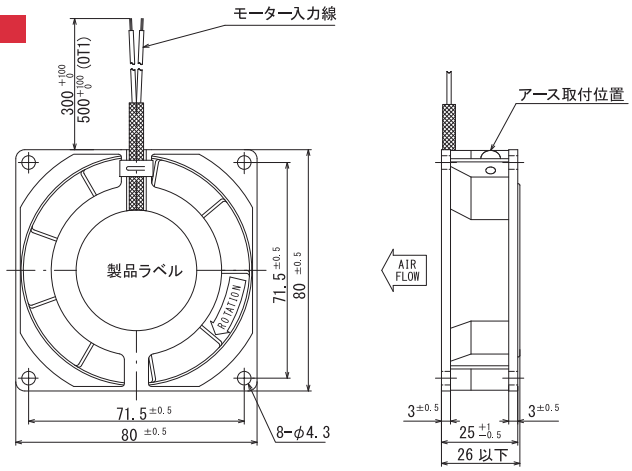

風量～静圧特性曲線

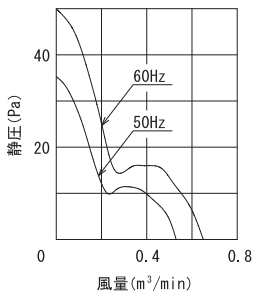

取付穴参考寸法

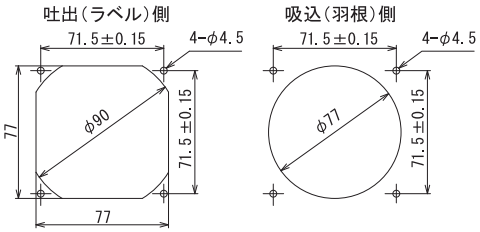

結線図

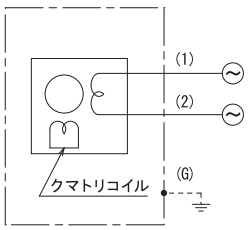

くまとり型

規　格

型　式			電　圧 VAC	周波数 Hz	入　力 W	回転数 min^{-1}	最大風量 m^3/min	最大静圧 Pa	騒　音 dB(A)	質　量 kg
標準型	U9201	(UL)	100	50	12	2450	0.53	35.28	36	0.33
	U9201B	(UL)	115							
	U9201N	(UL)	120							
	U9251	(UL)	200	60	11	2900	0.65	49.98	39	
	U9251M	(UL)	220-230							
防湿型	UR9201	(UL)	100	50	12	2450	0.53	35.28	36	0.33
	UR9201B	(UL)	115							
	UR9201N	(UL)	120							
	UR9251	(UL)	200	60	11	2900	0.65	49.98	39	
	UR9251M	(UL)	220-230							
オイルミスト型	U9201-OT1	(UL)	100	50	12	2450	0.53	35.28	36	0.33
	U9201B-OT1	(UL)	115							
	U9201N-OT1	(UL)	120							
	U9251-OT1	(UL)	200	60	11	2900	0.65	49.98	39	
	U9251M-OT1	(UL)	220-230							

仕　様

項　目	仕　様
モーター形式	単相クマトリ誘導電動機
材質	標準：アルミダイカスト黒塗装（フレーム）、金属製黒塗装（羽根） 特殊：アルミダイカスト無塗装（フレーム）、金属製黒塗装（羽根）
絶縁階級	A種105℃（UL）、E種120℃（一般）
軸受	2ボールベアリング
使用環境	標準・オイルミスト型：-10～+70℃/RH35～85%　（結露無き事） 防湿型　：-40～+50℃/RH35～95%　（結露無き事）
保存環境	標準・オイルミスト型：-30～+80℃/RH20～85%　（結露無き事） 防湿型　：-40～+80℃/RH20～95%　（結露無き事）
IPコード（詳細.GS03）	IPX4相当（オイルミスト型）
使用電圧範囲	電圧変動：定格電圧±10%以内、連続運転：定格電圧以下
保護方式	インピーダンスプロテクト
騒音測定	機器表面（吸込口中心線上）より1.5mの位置
風量～静圧特性	ダブルチャンバー測定装置（AMCA210-85）にて測定 旧カタログ数値（JIS B 8330）仕様書は別途ご用命下さい
絶縁耐圧	AC1500V/1分又はAC1800V/1秒（漏洩電流0.5mA以下、常温・常湿、50Hz）
絶縁抵抗	DC500Vメガーにて100MΩ以上（常温・常湿）
リード線仕様	標準・オイルミスト型：UL AVLV2 AWG24　100V級：黒　200V級：白又は灰 防湿型　：UL AVLV2 AWG22　100V級：黒　200V級：白又は灰
アース仕様	詳細 P.17参照

オプション

■フィンガーガード　型式：IG-080

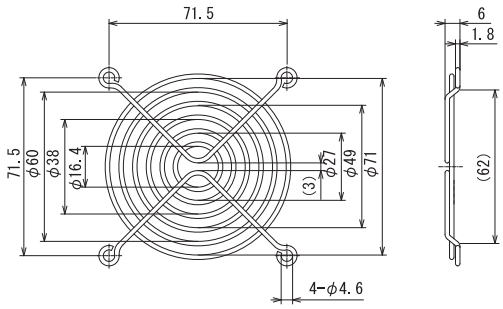

外形図

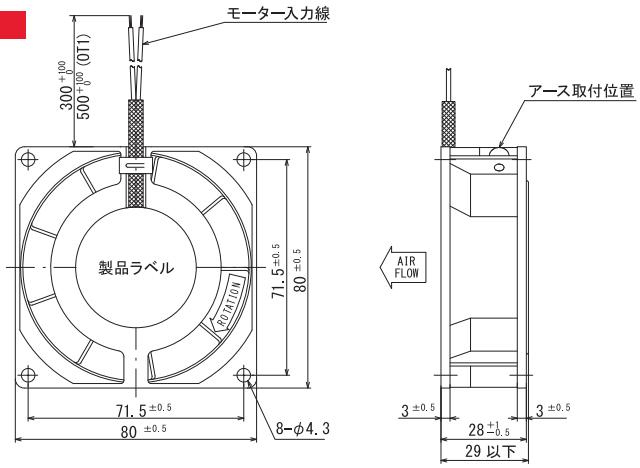

風量～静圧特性曲線

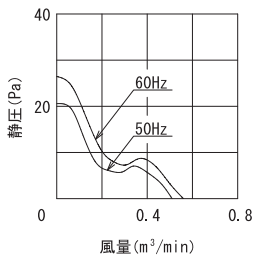

取付穴参考寸法

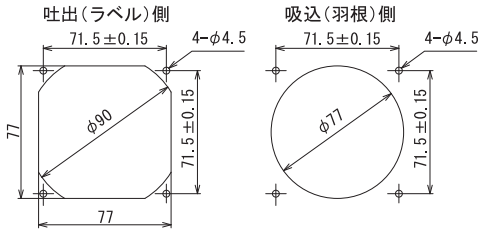

結線図

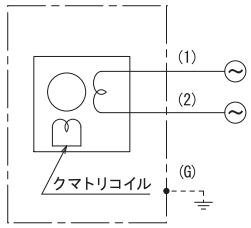

くまとり型

規　格

型　式		電　圧 VAC	周波数 Hz	入　力 W	回転数 min^{-1}	最大風量 m^3/min	最大静圧 Pa	騒　音 dB(A)	質　量 kg
標準型	9302	100	50	10	2000	0.51	20.58	33	0.38
	9302B	115							
	9302N	120							
	9352	200	60	9	2200	0.56	26.46	35	
	9352M	220							
防湿型	R9302	100	50	10	2000	0.51	20.58	33	0.38
	R9302B	115							
	R9302N	120							
	R9352	200	60	9	2200	0.56	26.46	35	
	R9352M	220							
オイルミスト型	9302-OT1	100	50	10	2000	0.51	20.58	33	0.38
	9302B-OT1	115							
	9302N-OT1	120							
	9352-OT1	200	60	9	2200	0.56	26.46	35	
	9352M-OT1	220							

仕　様

項　目	仕　様
モーター形式	単相クマトリ誘導電動機
材質	標準：アルミダイカスト黒塗装（フレーム）、金属製黒塗装（羽根） 特殊：アルミダイカスト無塗装（フレーム）、金属製黒塗装（羽根）
絶縁階級	E種120℃（一般）
軸受	2ボールベアリング
使用環境	標準・オイルミスト型：-10～+70℃/RH35～85%　（結露無き事） 防湿型　：-40～+50℃/RH35～95%　（結露無き事）
保存環境	標準・オイルミスト型：-30～+80℃/RH20～85%　（結露無き事） 防湿型　：-40～+80℃/RH20～95%　（結露無き事）
IPコード（詳細GS03）	IPX4相当（オイルミスト型）
使用電圧範囲	電圧変動：定格電圧±10%以内、連続運転：定格電圧以下
保護方式	インピーダンスプロテクト
騒音測定	機器表面（吸込口中心線上）より1.5mの位置
風量～静圧特性	ダブルチャンバー測定装置（AMCA210-85）にて測定 旧カタログ数値（JIS B 8330）仕様書は別途ご用命下さい
絶縁耐圧	AC1500V/1分又はAC1800V/1秒（漏洩電流0.5mA以下、常温・常湿、50Hz）
絶縁抵抗	DC500Vメガーにて100MΩ以上（常温・常湿）
リード線仕様	標準・オイルミスト型：UL AVLV2 AWG24　100V級：黒　200V級：白又は灰 防湿型　：UL AVLV2 AWG22　100V級：黒　200V級：白又は灰
アース仕様	詳細 P.17参照

オプション

■フィンガーガード　型式：IG-080

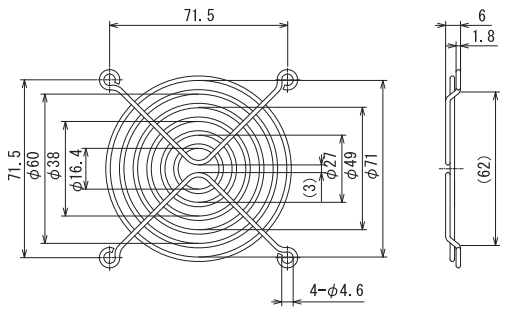

外形図

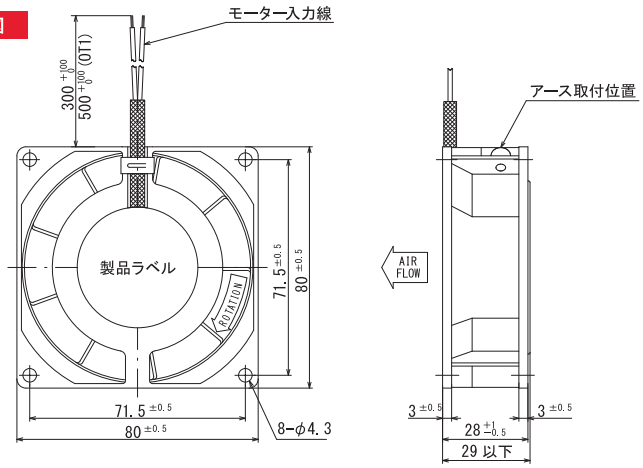

風量～静圧特性曲線

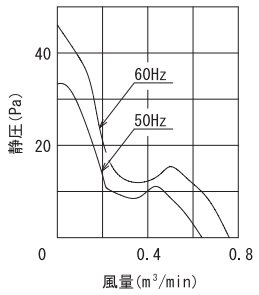

取付穴参考寸法

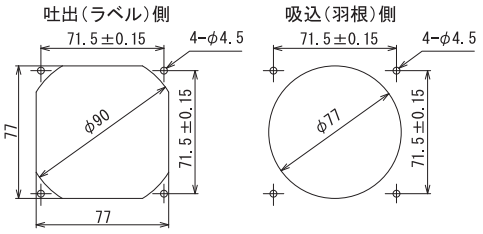

結線図

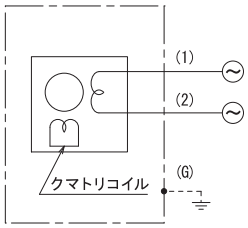

くまとり型

規　格

型　式		電　圧 VAC	周波数 Hz	入　力 W	回転数 min^{-1}	最大風量 m^3/min	最大静圧 Pa	騒　音 dB(A)	質　量 kg
標準型	U9202 (UL)	100	50	12	2550	0.64	33.32	37	0.38
	U9202B (UL)	115							
	U9202N (UL)	120							
	U9252 (UL)	200	60	10	3100	0.76	46.06	40	
	U9252M (UL)	220-230							
防湿型	UR9202 (UL)	100	50	12	2550	0.64	33.32	37	0.38
	UR9202B (UL)	115							
	UR9202N (UL)	120							
	UR9252 (UL)	200	60	10	3100	0.76	46.06	40	
	UR9252M (UL)	220-230							
オイルミスト型	U9202-OT1 (UL)	100	50	12	2550	0.64	33.32	37	0.38
	U9202B-OT1 (UL)	115							
	U9202N-OT1 (UL)	120							
	U9252-OT1 (UL)	200	60	10	3100	0.76	46.06	40	
	U9252M-OT1 (UL)	220-230							

仕　様

項　目	仕　様
モーター形式	単相クマトリ誘導電動機
材質	標準：アルミダイカスト黒塗装（フレーム）、金属製黒塗装（羽根） 特殊：アルミダイカスト無塗装（フレーム）、金属製黒塗装（羽根）
絶縁階級	A種105℃（UL）、E種120℃（一般）
軸受	2ボールベアリング
使用環境	標準・オイルミスト型：-10～+70℃/RH35～85%　（結露無き事） 防湿型　：-40～+50℃/RH35～95%　（結露無き事）
保存環境	標準・オイルミスト型：-30～+80℃/RH20～85%　（結露無き事） 防湿型　：-40～+80℃/RH20～95%　（結露無き事）
IPコード（詳細.GS03）	IPX4相当（オイルミスト型）
使用電圧範囲	電圧変動：定格電圧±10%以内、連続運転：定格電圧以下
保護方式	インピーダンスプロテクト
騒音測定	機器表面（吸込口中心線上）より1.5mの位置
風量～静圧特性	ダブルチャンバー測定装置（AMCA210-85）にて測定 旧カタログ数値（JIS B 8330）仕様書は別途ご用命下さい
絶縁耐圧	AC1500V/1分又はAC1800V/1秒（漏洩電流0.5mA以下、常温・常湿、50Hz）
絶縁抵抗	DC500Vメガーにて100MΩ以上（常温・常湿）
リード線仕様	標準・オイルミスト型：UL AVLV2 AWG24　100V級：黒　200V級：白又は灰 防湿型　：UL AVLV2 AWG22　100V級：黒　200V級：白又は灰
アース仕様	詳細 P.17参照

オプション

■フィンガーガード　型式：IG-080

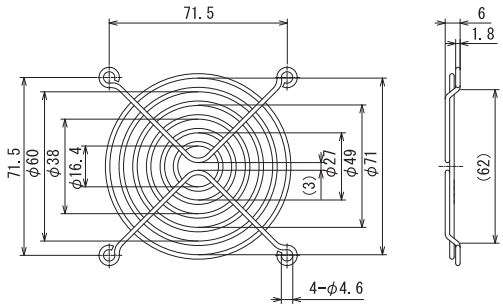

外形図

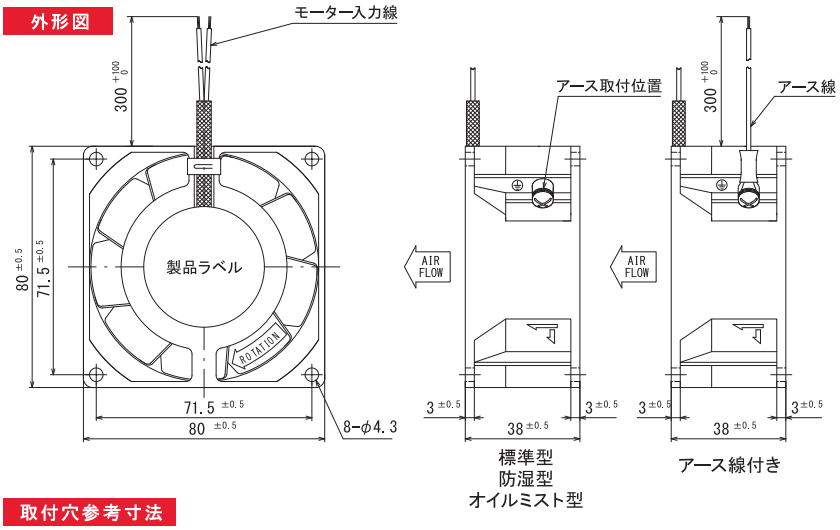

風量～静圧特性曲線

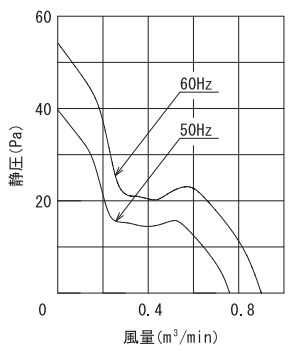

取付穴参考寸法

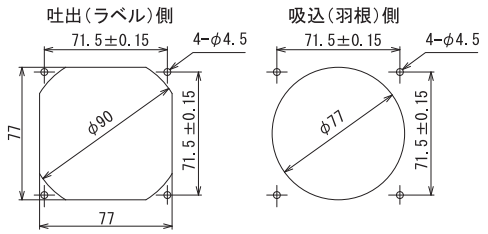

結線図

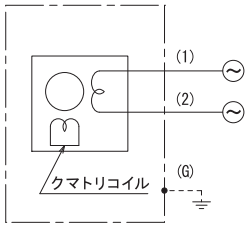

くまとり型

規　格

型　式		電　圧 VAC	周波数 Hz	入　力 W	回転数 min^{-1}	最大風量 m^3/min	最大静圧 Pa	騒　音 dB(A)	質　量 kg
標準型	8500	100	50	12	2650	0.75	39.20	37	0.42
	8500B	115							
	8500N	120							
	8550	200	60	10	3200	0.90	53.90	40	
	8550M	220							
	8550K	230							
防湿型	R8500	100	50	12	2650	0.75	39.20	37	0.42
	R8500B	115							
	R8500N	120							
	R8550	200	60	10	3200	0.90	53.90	40	
	R8550M	220							
	R8550K	230							
オイルミスト型	8500-OT1　＊1	100	50	12	2650	0.75	39.20	37	0.42
	8500B-OT1	115							
	8500N-OT1	120							
	8550-OT1	200	60	10	3200	0.90	53.90	40	
	8550M-OT1	220							
	8550K-OT1	230							

仕　様

項　目	仕　様
モーター形式	単相クマトリ誘導電動機
材質	標準：アルミダイカスト黒塗装（フレーム）、金属製黒塗装（羽根） 特殊：アルミダイカスト無塗装（フレーム）、金属製黒塗装（羽根）
絶縁階級	E種120℃（一般）
軸受	2ボールベアリング
使用環境	標準・オイルミスト型：-10～+70℃/RH35～85%　（結露無き事） 防湿型　：-40～+50℃/RH35～95%　（結露無き事）
保存環境	標準・オイルミスト型：-30～+80℃/RH20～85%　（結露無き事） 防湿型　：-40～+80℃/RH20～95%　（結露無き事）
IPコード（詳細.GS03）	IPX4　＊1のみ取得、その他オイルミスト型は準拠
使用電圧範囲	電圧変動：定格電圧±10%以内、連続運転：定格電圧以下
保護方式	インピーダンスプロテクト
騒音測定	機器表面（吸込口中心線上）より1.5mの位置
風量～静圧特性	ダブルチャンバー測定装置（AMCA210-85）にて測定 旧カタログ数値（JIS B 8330）仕様書は別途ご用命下さい
絶縁耐圧	AC1500V/1分又はAC1800V/1秒（漏洩電流0.5mA以下、常温・常湿、50Hz）
絶縁抵抗	DC500Vメガーにて100MΩ以上（常温・常湿）
リード線仕様	標準型・防湿型：12/0.18(0.3sq) 100V級：黒　200V級：白又は灰 オイルミスト型：UL AVLV2 AWG22　100V級：黒　200V級：白又は灰
アース仕様 （詳細 P.17）	オイルミスト型・200V級：アースタップがありアースネジ同梱添付 アース線付き：12/0.18 0.3sq 青 型式末尾に「W」をご指定下さい（型式例：8500W）

オプション

■フィンガーガード　型式：IG-080

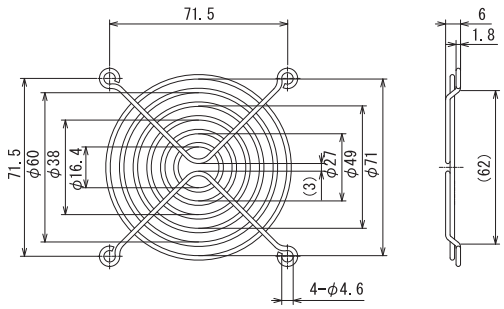

外形図

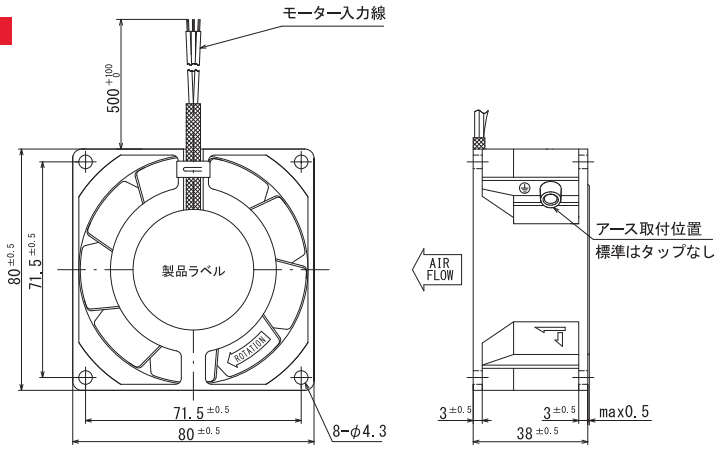

風量～静圧特性曲線

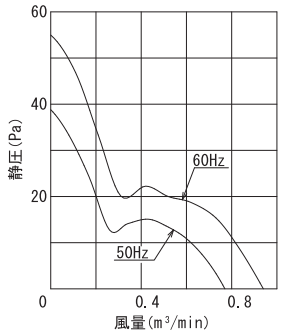

取付穴参考寸法

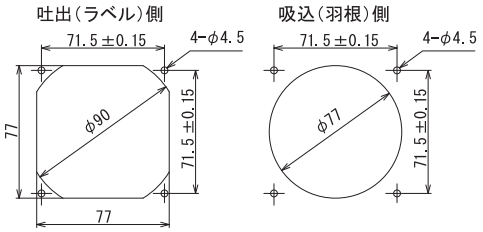

結線図

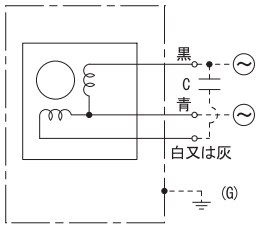

コンデンサ型(A)

規　格

型　式	電　圧 VAC	周波数 Hz	入　力 W	回転数 min^{-1}	最大風量 m^3/min	最大静圧 Pa	騒　音 dB(A)	質　量 kg	コンデンサ μF/WV (詳細.OP11)
8507	100	50 60	10 9	2900 3400	0.75 0.90	39.20 53.90	40 43	0.48	1/250

仕　様

■特長　耐熱100℃、期待寿命1万時間、分離型センサ取付可能

項　目	仕　様
モーター形式	単相コンデンサ進相誘導電動機　※コンデンサ付属
材質	標準：アルミダイカスト黒塗装（フレーム）、金属製黒塗装（羽根） 特殊：アルミダイカスト無塗装（フレーム）、金属製黒塗装（羽根）
絶縁階級	E種120℃（一般）
軸受	2ボールベアリング
使用環境	-10～+100℃/RH35～85%　（結露無き事） コンデンサは-25～+70℃の環境に設置下さい　（結露無き事）
保存環境	-30～+100℃/RH20～85%　（結露無き事）
使用電圧範囲	電圧変動：定格電圧±10%以内、連続運転：定格電圧以下
保護方式	インピーダンスプロテクト
騒音測定	機器表面（吸込口中心線上）より1.5mの位置
風量～静圧特性	ダブルチャンバー測定装置（AMCA210-85）にて測定 旧カタログ数値（JIS B 8330）仕様書は別途ご用命下さい
絶縁耐圧	AC1500V/1分又はAC1800V/1秒（漏洩電流0.5mA以下、常温・常湿、50Hz）
絶縁抵抗	DC500Vメガーにて100MΩ以上（常温・常湿）
リード線仕様	12/0.18（0.3sq）青・黒・白又は灰
アース仕様	アースタップが必要な場合は、型式に「W2」をご指定下さい。 型式例）8507W2　　詳細 P.17参照

オプション

■フィンガーガード　型式：IG-080

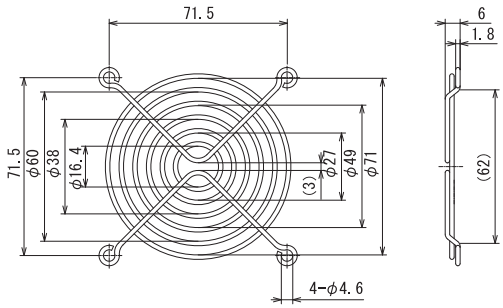

外形図

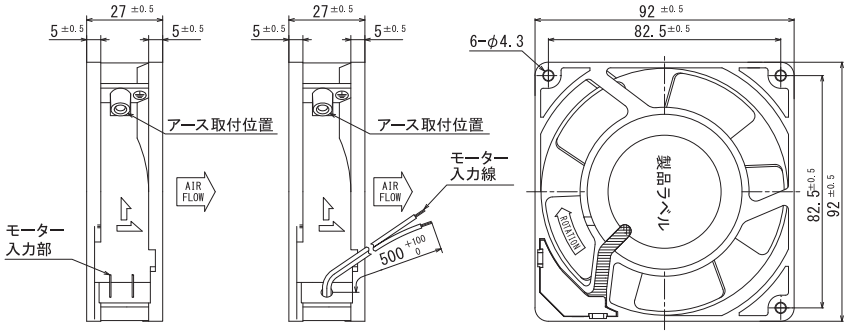

標　準　　防湿型 オイルミスト型

風量～静圧特性曲線

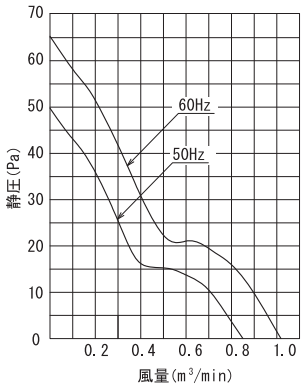

取付穴参考寸法

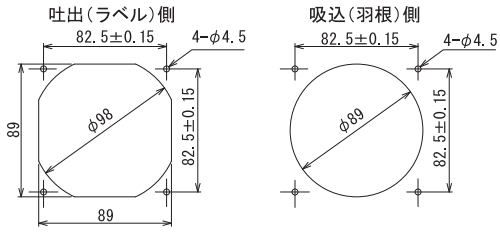

結線図

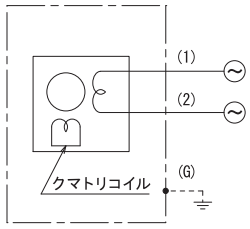

くまとり型

規　格

	型　式		電　圧 VAC	周波数 Hz	入　力 W	回転数 min^{-1}	最大風量 m^3/min	最大静圧 Pa	騒　音 dB(A)	質　量 kg
標準型	UHS3901	(TÜV)	100	50	11	2750	0.85	49.80	31	0.36
	UHS3901B	(TÜV)	115							
	UHS3901N	(TÜV)	120							
	UHS3951	(TÜV)	200	60	9	3250	1.01	65.33	36	
	UHS3951M	(TÜV)	220							
	UHS3951K	(TÜV)	230							
防湿型	URHS3901	(TÜV)	100	50	11	2750	0.85	49.80	31	0.36
	URHS3901B	(TÜV)	115							
	URHS3901N	(TÜV)	120							
	URHS3951	(TÜV)	200	60	9	3250	1.01	65.33	36	
	URHS3951M	(TÜV)	220							
	URHS3951K	(TÜV)	230							
オイルミスト型	UHS3901-OT1	(TÜV)	100	50	11	2750	0.85	49.80	31	0.36
	UHS3901B-OT1	(TÜV)	115							
	UHS3901N-OT1	(TÜV)	120							
	UHS3951-OT1	(TÜV)	200	60	9	3250	1.01	65.33	36	
	UHS3951M-OT1	(TÜV)	220							
	UHS3951K-OT1	(TÜV)	230							

仕　様

■特長　高風量、高静圧

項　目	仕　様
モーター形式	単相クマトリ誘導電動機
材質	標準：アルミダイカスト黒塗装（フレーム）、金属製黒塗装（羽根） 特殊：アルミダイカスト無塗装（フレーム）、金属製黒塗装（羽根）
絶縁階級	E種120℃（EN・一般）
軸受	2ボールベアリング
使用環境	標準・オイルミスト型：-10～+60℃/RH35～85%　（結露無き事） 防湿型　：-40～+50℃/RH35～95%　（結露無き事）
保存環境	標準・オイルミスト型：-30～+80℃/RH20～85%　（結露無き事） 防湿型　：-40～+80℃/RH20～95%　（結露無き事）
IPコード（詳細.GS03）	IPX4相当（オイルミスト型）
使用電圧範囲	電圧変動：定格電圧±10%以内、連続運転：定格電圧以下
保護方式	インピーダンスプロテクト
騒音測定	機器表面（吸込口中心線上）より1.5mの位置
風量～静圧特性	ダブルチャンバー測定装置（AMCA210-85）にて測定 旧カタログ数値（JIS B 8330）仕様書は別途ご用命下さい
絶縁耐圧	AC1500V/1分又はAC1800V/1秒（漏洩電流0.5mA以下、常温・常湿、50Hz）
絶縁抵抗	DC500Vメガーにて100MΩ以上（常温・常湿）
リード線仕様	標準・防湿型　：UL AVLV2 AWG22　100V級：黒　200V級：白又は灰 オイルミスト型：UL AVLV2 AWG24　100V級：黒　200V級：白又は灰
アース仕様	オイルミスト型と200V級及びTÜV認証品はアースタップがありアースネジは同梱添付してあります。　詳細 P.17参照

オプション

■フィンガーガード　型式：IG-092

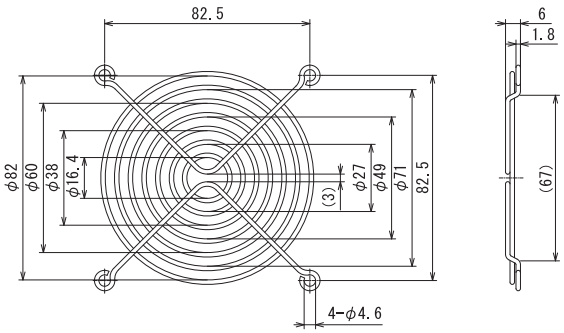

外形図

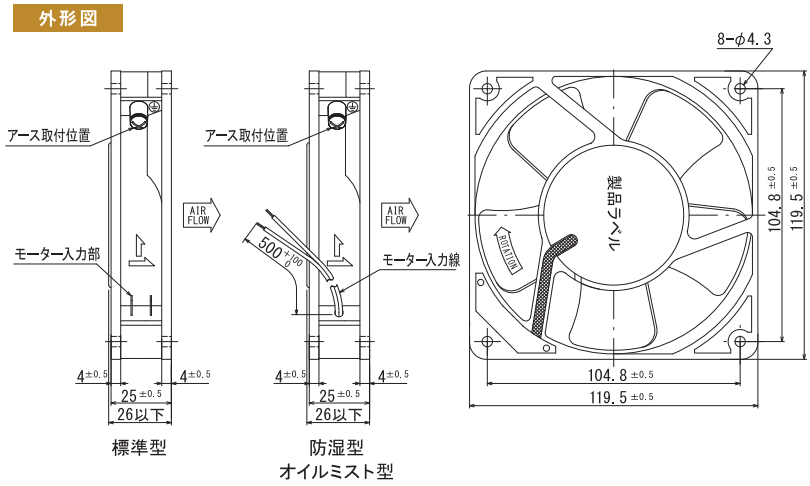

風量～静圧特性曲線

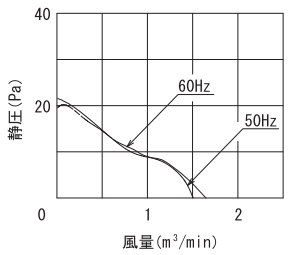

取付穴参考寸法

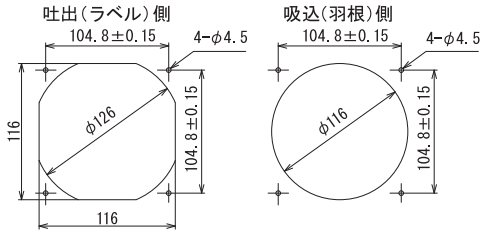

結線図

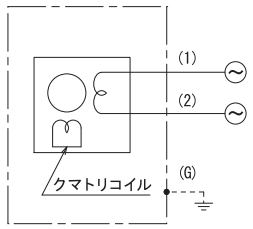

くまとり型

規　格

型　式		電　圧 VAC	周波数 Hz	入　力 W	回転数 min^{-1}	最大風量 m^3/min	最大静圧 Pa	騒　音 dB(A)	質　量 kg
標準型	U4301 (UL/C-UL)(TÜV)	100	50	12	1800	1.50	21.56	32	0.43
	U4301B (UL/C-UL)(TÜV)	115							
	U4301N (UL/C-UL)(TÜV)	120							
	U4351 (UL/C-UL)(TÜV)	200	60	11	2000	1.60	19.60	33	
	U4351M (UL/C-UL)(TÜV)	220-230							
	U4351K (UL/C-UL)(TÜV)	230							
防湿型	UR4301 (UL/C-UL)(TÜV)	100	50	12	1800	1.50	21.56	32	0.43
	UR4301B (UL/C-UL)(TÜV)	115							
	UR4301N (UL/C-UL)(TÜV)	120							
	UR4351 (UL/C-UL)(TÜV)	200	60	11	2000	1.60	19.60	33	
	UR4351M (UL/C-UL)(TÜV)	220-230							
	UR4351K (UL/C-UL)(TÜV)	230							
オイルミスト型	U4301-OT1 (UL/C-UL)(TÜV)	100	50	12	1800	1.50	21.56	32	0.43
	U4301B-OT1 (UL/C-UL)(TÜV)	115							
	U4301N-OT1 (UL/C-UL)(TÜV)	120							
	U4351-OT1 (UL/C-UL)(TÜV)	200	60	11	2000	1.60	19.60	33	
	U4351M-OT1 (UL/C-UL)(TÜV)	220-230							
	U4351K-OT1 (UL/C-UL)(TÜV)	230							

仕　様

項　目	仕　様
モーター形式	単相クマトリ誘導電動機
材質	標準：アルミダイカスト黒塗装（フレーム）、金属製黒塗装（羽根） 特殊：アルミダイカスト無塗装（フレーム）、金属製黒塗装（羽根）
絶縁階級	A種105℃（UL/C-UL）、E種120℃（EN・一般）
軸受	2ボールベアリング
使用環境	標準・オイルミスト型：-10～+70℃/RH35～85%　（結露無き事） 防湿型　：-40～+50℃/RH35～95%　（結露無き事）
保存環境	標準・オイルミスト型：-30～+80℃/RH20～85%　（結露無き事） 防湿型　：-40～+80℃/RH20～95%　（結露無き事）
IPコード（詳細.GS03）	IPX4相当（オイルミスト型）
使用電圧範囲	電圧変動：定格電圧±10%以内、連続運転：定格電圧以下
保護方式	インピーダンスプロテクト
騒音測定	機器表面（吸込口中心線上）より1.5mの位置
風量～静圧特性	ダブルチャンバー測定装置（AMCA210-85）にて測定 旧カタログ数値（JIS B 8330）仕様書は別途ご用命下さい
絶縁耐圧	AC1500V/1分又はAC1800V/1秒（漏洩電流0.5mA以下、常温・常湿、50Hz）
絶縁抵抗	DC500Vメガーにて100MΩ以上（常温・常湿）
リード線仕様	標準・防湿型　：UL AVLV2 AWG22　100V級：黒　200V級：白又は灰 オイルミスト型：UL AVLV2 AWG24　100V級：黒　200V級：白又は灰
アース仕様	詳細 P.17参照

オプション

■フィンガーガード　型式：IG-120

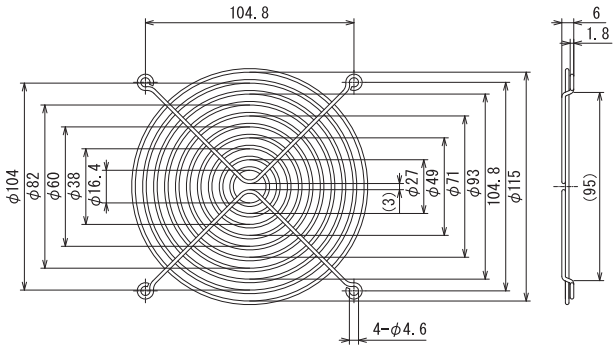

外形図

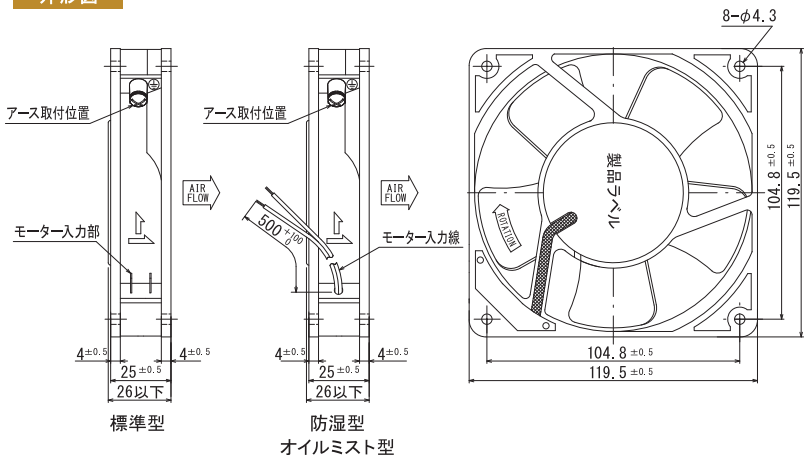

風量～静圧特性曲線

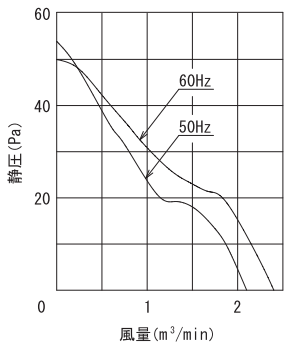

取付穴参考寸法

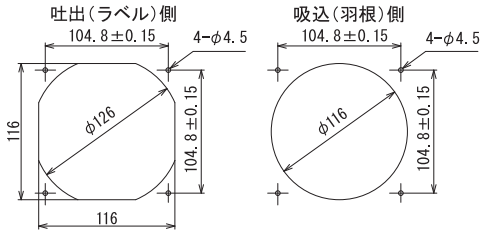

結線図

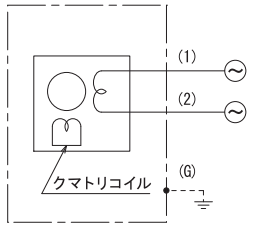

くまとり型

規　格

型　式		電　圧 VAC	周波数 Hz	入　力 W	回転数 min^{-1}	最大風量 m^3/min	最大静圧 Pa	騒　音 dB(A)	質　量 kg
標準型	U4201 (UL/C-UL)(TÜV)(CSA)	100	50	15	2400	2.10	53.90	39	0.43
	U4201B (UL/C-UL)(TÜV)(CSA)	115							
	U4201N (UL/C-UL)(TÜV)(CSA)	120							
	U4251 (UL/C-UL)(TÜV)(CSA)	200	60	14	2750	2.40	49.98	42	
	U4251M (UL/C-UL)(TÜV)(CSA)	220-230							
	U4251K (UL/C-UL)(TÜV)(CSA)	230							
防湿型	UR4201 (UL/C-UL)(TÜV)	100	50	15	2400	2.10	53.90	39	0.43
	UR4201B (UL/C-UL)(TÜV)	115							
	UR4201N (UL/C-UL)(TÜV)	120							
	UR4251 (UL/C-UL)(TÜV)	200	60	14	2750	2.40	49.98	42	
	UR4251M (UL/C-UL)(TÜV)	220-230							
	UR4251K (UL/C-UL)(TÜV)	230							
オイルミスト型	U4201-OT1 (UL/C-UL)(TÜV)	100	50	15	2400	2.10	53.90	39	0.43
	U4201B-OT1 (UL/C-UL)(TÜV)	115							
	U4201N-OT1 (UL/C-UL)(TÜV)	120							
	U4251-OT1 (UL/C-UL)(TÜV)	200	60	14	2750	2.40	49.98	42	
	U4251M-OT1 (UL/C-UL)(TÜV)	220-230							
	U4251K-OT1 (UL/C-UL)(TÜV)	230							

仕　様

項　目	仕　様
モーター形式	単相クマトリ誘導電動機
材質	標準：アルミダイカスト黒塗装（フレーム）、金属製黒塗装（羽根） 特殊：アルミダイカスト無塗装（フレーム）、金属製黒塗装（羽根）
絶縁階級	A種105℃（UL/C-UL）、E種120℃（EN・一般）、B種130℃（CSA）
軸受	2ボールベアリング
使用環境	標準・オイルミスト型：-10～+70℃/RH35～85%　（結露無き事） 防湿型　：-40～+50℃/RH35～95%　（結露無き事）
保存環境	標準・オイルミスト型：-30～+80℃/RH20～85%　（結露無き事） 防湿型　：-40～+80℃/RH20～95%　（結露無き事）
IPコード（詳細.GS03）	IPX4相当（オイルミスト型）
使用電圧範囲	電圧変動：定格電圧±10%以内、連続運転：定格電圧以下
保護方式	インピーダンスプロテクト
騒音測定	機器表面（吸込口中心線上）より1.5mの位置
風量～静圧特性	ダブルチャンバー測定装置（AMCA210-85）にて測定 旧カタログ数値（JIS B 8330）仕様書は別途ご用命下さい
絶縁耐圧	AC1500V/1分又はAC1800V/1秒（漏洩電流0.5mA以下、常温・常湿、50Hz）
絶縁抵抗	DC500Vメガーにて100MΩ以上（常温・常湿）
リード線仕様	標準・防湿型　：UL AVLV2 AWG22　100V級：黒　200V級：白又は灰 オイルミスト型：UL AVLV2 AWG24　100V級：黒　200V級：白又は灰
アース仕様	詳細 P.17参照

オプション

■フィンガーガード　型式：IG-120

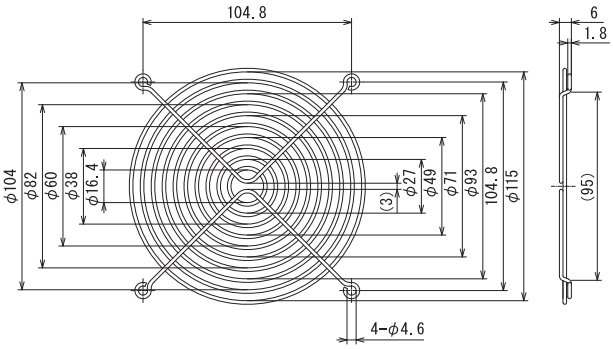

外形図

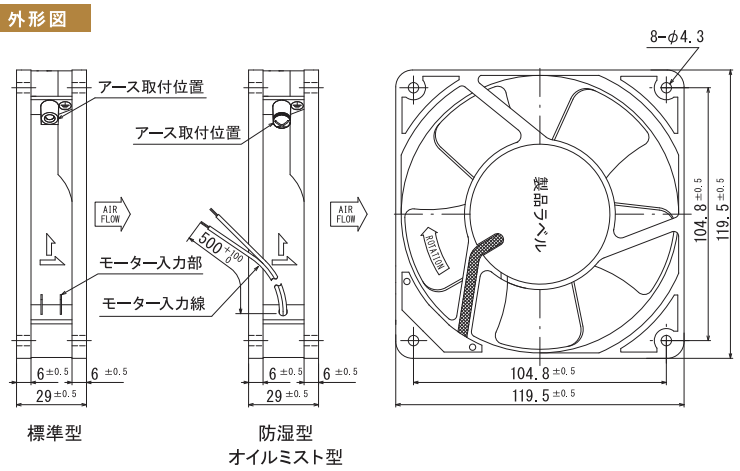

風量～静圧特性曲線

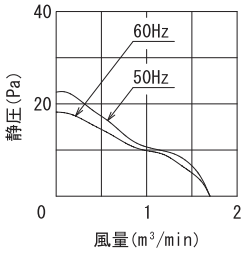

取付穴参考寸法

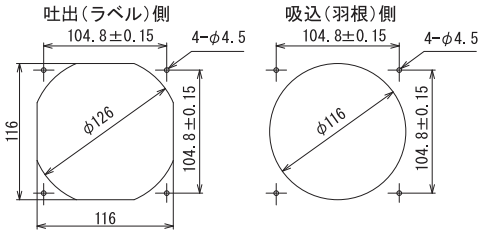

結線図

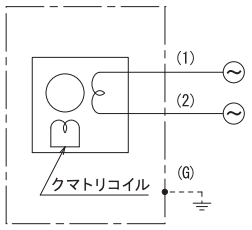

くまとり型

規　格

型　式		電　圧 VAC	周波数 Hz	入　力 W	回転数 min^{-1}	最大風量 m^3/min	最大静圧 Pa	騒　音 dB(A)	質　量 kg
標準型	US4302 (UL/C-UL)	100	50	13	1800	1.70	22.54	32	0.48
	US4302B (UL/C-UL)	115							
	US4302N (UL/C-UL)	120							
	US4352 (UL/C-UL)	200	60	12	2000	1.70	17.64	33	
	US4352M (UL/C-UL)	220-230							
	US4352K (UL/C-UL)	230							
防湿型	URS4302 (UL/C-UL)	100	50	13	1800	1.70	22.54	32	0.48
	URS4302B (UL/C-UL)	115							
	URS4302N (UL/C-UL)	120							
	URS4352 (UL/C-UL)	200	60	12	2000	1.70	17.64	33	
	URS4352M (UL/C-UL)	220-230							
	URS4352K (UL/C-UL)	230							
オイルミスト型	US4302-OT1 (UL/C-UL)	100	50	13	1800	1.70	22.54	32	0.48
	US4302B-OT1 (UL/C-UL)	115							
	US4302N-OT1 (UL/C-UL)	120							
	US4352-OT1 (UL/C-UL)	200	60	12	2000	1.70	17.64	33	
	US4352M-OT1 (UL/C-UL)	220-230							
	US4352K-OT1 (UL/C-UL)	230							

仕　様

項　目	仕　様
モーター形式	単相クマトリ誘導電動機
材質	標準：アルミダイカスト黒塗装（フレーム）、金属製黒塗装（羽根） 特殊：アルミダイカスト無塗装（フレーム）、金属製黒塗装（羽根）
絶縁階級	A種105℃（UL/C-UL）、E種120℃（一般）
軸受	2ボールベアリング
使用環境	標準・オイルミスト型：-10～+70℃/RH35～85%　（結露無き事） 防湿型　：-40～+50℃/RH35～95%　（結露無き事）
保存環境	標準・オイルミスト型：-30～+80℃/RH20～85%　（結露無き事） 防湿型　：-40～+80℃/RH20～95%　（結露無き事）
IPコード（詳細.GS03）	IPX4相当（オイルミスト型）
使用電圧範囲	電圧変動：定格電圧±10%以内、連続運転：定格電圧以下
保護方式	インピーダンスプロテクト
騒音測定	機器表面（吸込口中心線上）より1.5mの位置
風量～静圧特性	ダブルチャンバー測定装置（AMCA210-85）にて測定 旧カタログ数値（JIS B 8330）仕様書は別途ご用命下さい
絶縁耐圧	AC1500V/1分又はAC1800V/1秒（漏洩電流0.5mA以下、常温・常湿、50Hz）
絶縁抵抗	DC500Vメガーにて100MΩ以上（常温・常湿）
リード線仕様	標準型・防湿型：UL AVLV2 AWG22　100V級：黒　200V級：白又は灰 オイルミスト型：UL AVLV2 AWG24　100V級：黒　200V級：白又は灰
アース仕様	詳細 P.17参照

オプション

■フィンガーガード　型式：IG-120

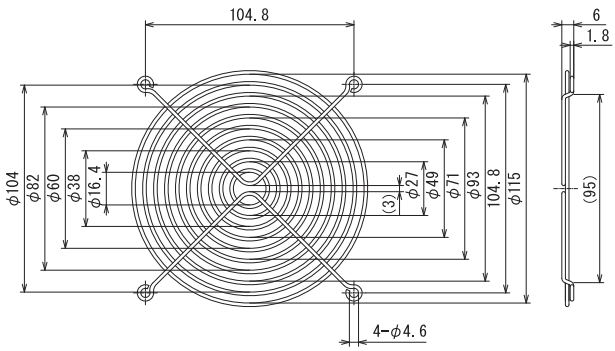

外形図

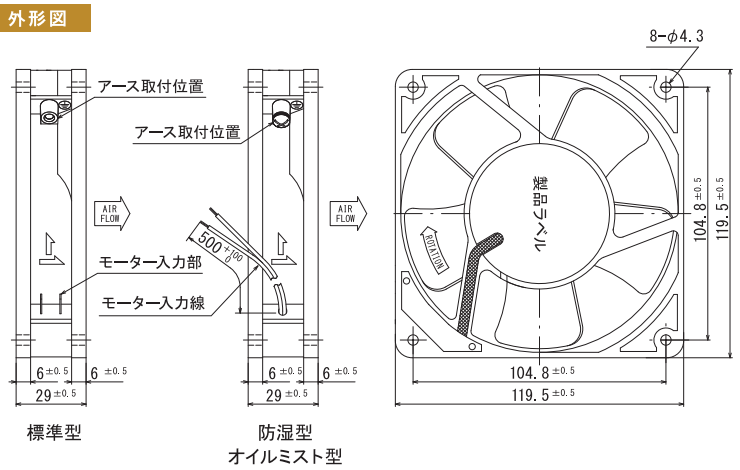

風量～静圧特性曲線

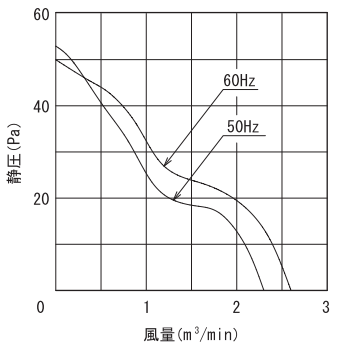

取付穴参考寸法

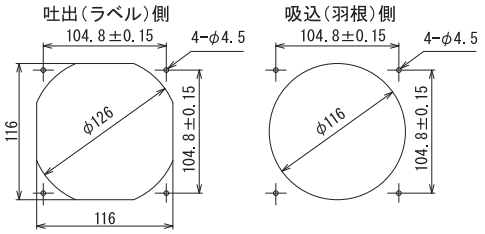

結線図

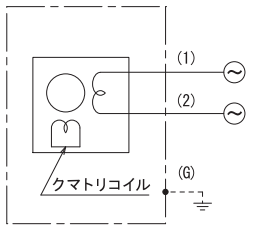

くまとり型

規　格

型　式			電　圧 VAC	周波数 Hz	入　力 W	回転数 min^{-1}	最大風量 m^3/min	最大静圧 Pa	騒　音 dB(A)	質　量 kg
標準型	US4202	(UL/C-UL)	100	50	16	2550	2.30	52.92	40	0.48
	US4202B	(UL/C-UL)	115							
	US4202N	(UL/C-UL)	120							
	US4252	(UL/C-UL)	200	60	15	2900	2.60	49.98	43	
	US4252M	(UL/C-UL)	220-230							
	US4252K	(UL/C-UL)	230							
防湿型	URS4202	(UL/C-UL)	100	50	16	2550	2.30	52.92	40	0.48
	URS4202B	(UL/C-UL)	115							
	URS4202N	(UL/C-UL)	120							
	URS4252	(UL/C-UL)	200	60	15	2900	2.60	49.98	43	
	URS4252M	(UL/C-UL)	220-230							
	URS4252K	(UL/C-UL)	230							
オイルミスト型	US4202-OT1	(UL/C-UL)	100	50	16	2550	2.30	52.92	40	0.48
	US4202B-OT1	(UL/C-UL)	115							
	US4202N-OT1	(UL/C-UL)	120							
	US4252-OT1	(UL/C-UL)	200	60	15	2900	2.60	49.98	43	
	US4252M-OT1	(UL/C-UL)	220-230							
	US4252K-OT1	(UL/C-UL)	230							

仕　様

項　目	仕　様
モーター形式	単相クマトリ誘導電動機
材質	標準：アルミダイカスト黒塗装（フレーム）、金属製黒塗装（羽根） 特殊：アルミダイカスト無塗装（フレーム）、金属製黒塗装（羽根）
絶縁階級	A種105℃（UL/C-UL）、E種120℃（一般）
軸受	2ボールベアリング
使用環境	標準・オイルミスト型：-10～+70℃/RH35～85%　（結露無き事） 防湿型　：-40～+50℃/RH35～95%　（結露無き事）
保存環境	標準・オイルミスト型：-30～+80℃/RH20～85%　（結露無き事） 防湿型　：-40～+80℃/RH20～95%　（結露無き事）
IPコード（詳細.GS03）	IPX4相当（オイルミスト型）
使用電圧範囲	電圧変動：定格電圧±10%以内、連続運転：定格電圧以下
保護方式	インピーダンスプロテクト
騒音測定	機器表面（吸込口中心線上）より1.5mの位置
風量～静圧特性	ダブルチャンバー測定装置（AMCA210-85）にて測定 旧カタログ数値（JIS B 8330）仕様書は別途ご用命下さい
絶縁耐圧	AC1500V/1分又はAC1800V/1秒（漏洩電流0.5mA以下、常温・常湿、50Hz）
絶縁抵抗	DC500Vメガーにて100MΩ以上（常温・常湿）
リード線仕様	標準型・防湿型：UL AVLV2 AWG22　100V級：黒　200V級：白又は灰 オイルミスト型：UL AVLV2 AWG24　100V級：黒　200V級：白又は灰
アース仕様	詳細 P.17参照

オプション

■フィンガーガード　型式：IG-120

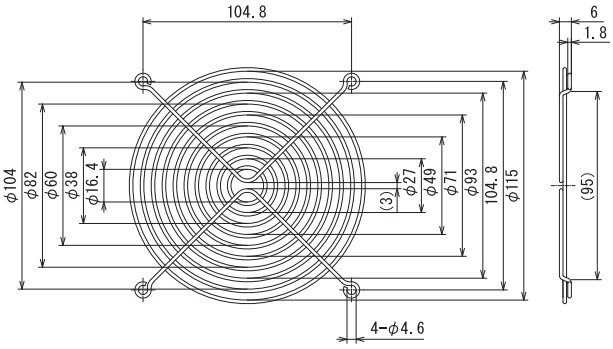

外形図

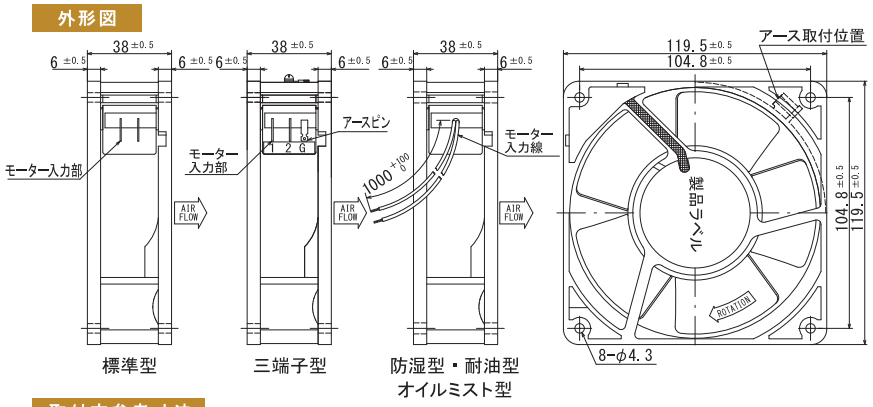

風量～静圧特性曲線

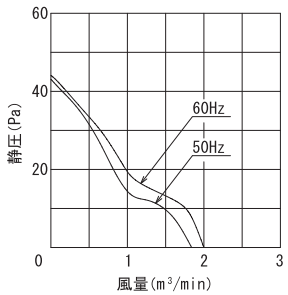

取付穴参考寸法

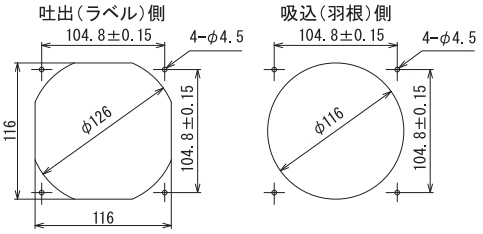

結線図

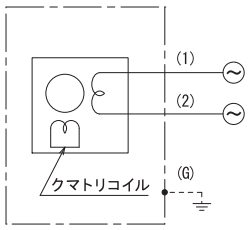

くまとり型

規　格

	型　式		電　圧 VAC	周波数 Hz	入　力 W	回転数 min^{-1}	最大風量 m^3/min	最大静圧 Pa	騒　音 dB(A)	質　量 kg
標準型	US4900	(UL/C-UL)(TÜV)	100	50	15	2450	1.84	43.12	37	0.60
	US4900B	(UL/C-UL)(TÜV)	115							
	US4900N	(UL/C-UL)(TÜV)	120							
	US4950	(UL/C-UL)(TÜV)	200	60	14	2800	2.00	44.10	40	
	US4950M	(UL/C-UL)(TÜV)	220							
	US4950K	(UL/C-UL)(TÜV)	230							
三端子型	US4900W	(UL/C-UL)(TÜV)	100	50	15	2450	1.84	43.12	37	0.60
	US4900BW	(UL/C-UL)(TÜV)	115							
	US4900NW	(UL/C-UL)(TÜV)	120							
	US4950W	(UL/C-UL)(TÜV)	200	60	14	2800	2.00	44.10	40	
	US4950MW	(UL/C-UL)(TÜV)	220							
	US4950KW	(UL/C-UL)(TÜV)	230							
防湿型	URS4900	(UL/C-UL)(TÜV)	100	50	15	2450	1.84	43.12	37	0.60
	URS4900B	(UL/C-UL)(TÜV)	115							
	URS4900N	(UL/C-UL)(TÜV)	120							
	URS4950	(UL/C-UL)(TÜV)	200	60	14	2800	2.00	44.10	40	
	URS4950M	(UL/C-UL)(TÜV)	220							
	URS4950K	(UL/C-UL)(TÜV)	230							
オイルミスト型	US4900-OT1	(UL/C-UL)(TÜV)	100	50	15	2450	1.84	43.12	37	0.60
	US4900B-OT1	(UL/C-UL)(TÜV)	115							
	US4900N-OT1	(UL/C-UL)(TÜV)	120							
	US4950-OT1	(UL/C-UL)(TÜV)	200	60	14	2800	2.00	44.10	40	
	US4950M-OT1	(UL/C-UL)(TÜV)	220							
	US4950K-OT1	(UL/C-UL)(TÜV)	230							
耐油型	US4900-OT2	(UL/C-UL・TÜV準拠)	100	50	15	2450	1.84	43.12	37	0.60
	US4900B-OT2	(UL/C-UL・TÜV準拠)	115							
	US4900N-OT2	(UL/C-UL・TÜV準拠)	120							
	US4950-OT2	(UL/C-UL・TÜV準拠)	200	60	14	2800	2.00	44.10	40	
	US4950M-OT2	(UL/C-UL・TÜV準拠)	220							
	US4950K-OT2	(UL/C-UL・TÜV準拠)	230							

仕　様

項　目	仕　様
モーター形式	単相クマトリ誘導電動機
材質	標準：アルミダイカスト黒塗装（フレーム）、金属製黒塗装（羽根） 特殊：アルミダイカスト無塗装（フレーム）、金属製黒塗装（羽根）
絶縁階級	A種105℃（UL/C-UL）、E種120℃（EN・一般）
軸受	2ボールベアリング
使用環境	標準・オイルミスト型：-10～+60℃/RH35～85%　（結露無き事） 防湿型　：-40～+50℃/RH35～95%　（結露無き事） 耐油型　：-10～+60℃/RH98%以下　（結露無き事）
保存環境	標準・オイルミスト型：-30～+80℃/RH20～85%　（結露無き事） 防湿型　：-40～+80℃/RH20～95%　（結露無き事） 耐油型　：-10～+60℃/RH20～85%　（結露無き事）
IPコード（詳細.GS03）	IPX4準拠（オイルミスト型）、IPX7相当（耐油型）
使用電圧範囲	電圧変動：定格電圧±10%以内、連続運転：定格電圧以下
保護方式	インピーダンスプロテクト
騒音測定	機器表面（吸込口中心線上）より1.5mの位置
風量～静圧特性	ダブルチャンバー測定装置（AMCA210-85）にて測定 旧カタログ数値（JIS B 8330）仕様書は別途ご用命下さい
絶縁耐圧	AC1500V/1分又はAC1800V/1秒（漏洩電流0.5mA以下、常温・常湿、50Hz）
絶縁抵抗	DC500Vメガーにて100MΩ以上（常温・常湿）
リード線仕様	UL AVLV2 AWG22　100V級：黒　200V級：白又は灰
アース仕様（詳細 P.17）	アースピン付き三端子型はTÜV規格では機能アースの取り扱いになります。 オイルミスト型・耐油型・200V級・TÜV認証品はアースタップがありアースネジは同梱添付してあります。

オプション

■フィンガーガード　型式：IG-120

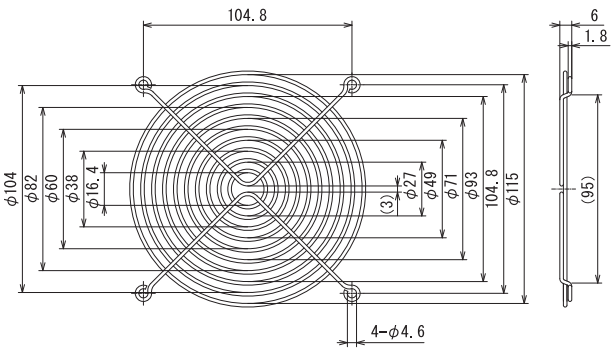

外形図

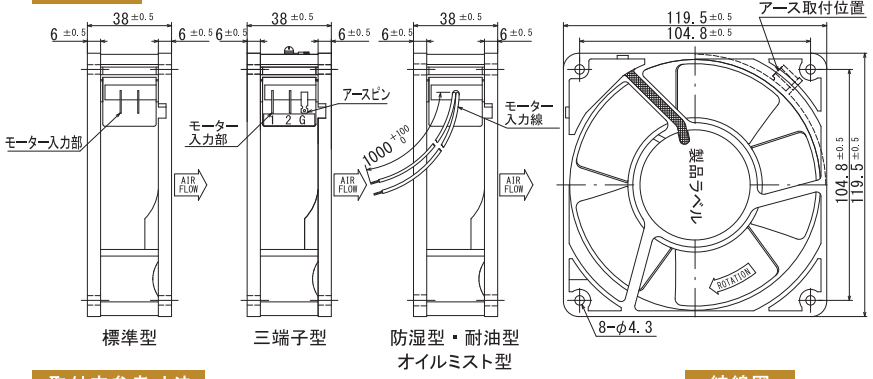

風量～静圧特性曲線

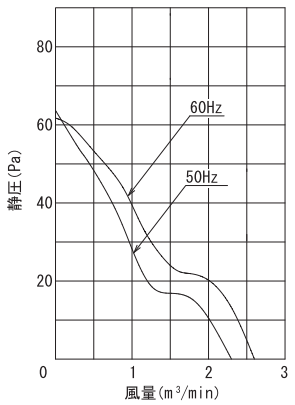

取付穴参考寸法

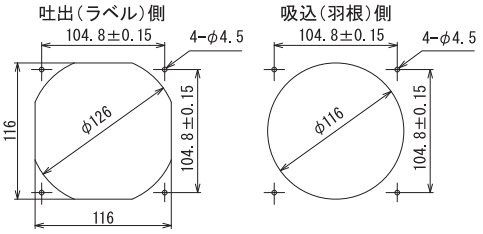

結線図

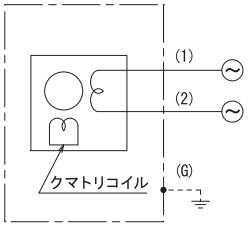

くまとり型

規　格

	型　式		電　圧 VAC	周波数 Hz	入　力 W	回転数 min^{-1}	最大風量 m^3/min	最大静圧 Pa	騒　音 dB(A)	質　量 kg
標準型	US4506	(UL/C-UL)(TÜV)	100	50	16	2650	2.30	63.70	40	0.60
	US4506B	(UL/C-UL)(TÜV)	115							
	US4506N	(UL/C-UL)(TÜV)	120							
	US4556	(UL/C-UL)(TÜV)	200	60	15	3050	2.60	61.74	44	
	US4556M	(UL/C-UL)(TÜV)	220							
	US4556K	(UL/C-UL)(TÜV)	230							
三端子型	US4506W	(UL/C-UL)(TÜV)	100	50	16	2650	2.30	63.70	40	0.60
	US4506BW	(UL/C-UL)(TÜV)	115							
	US4506NW	(UL/C-UL)(TÜV)	120							
	US4556W	(UL/C-UL)(TÜV)	200	60	15	3050	2.60	61.74	44	
	US4556MW	(UL/C-UL)(TÜV)	220							
	US4556KW	(UL/C-UL)(TÜV)	230							
防湿型	URS4506	(UL/C-UL)(TÜV)	100	50	16	2650	2.30	63.70	40	0.60
	URS4506B	(UL/C-UL)(TÜV)	115							
	URS4506N	(UL/C-UL)(TÜV)	120							
	URS4556	(UL/C-UL)(TÜV)	200	60	15	3050	2.60	61.74	44	
	URS4556M	(UL/C-UL)(TÜV)	220							
	URS4556K	(UL/C-UL)(TÜV)	230							
オイルミスト型	US4506-OT1	(UL/C-UL)(TÜV)	100	50	16	2650	2.30	63.70	40	0.60
	US4506B-OT1	(UL/C-UL)(TÜV)	115							
	US4506N-OT1	(UL/C-UL)(TÜV)	120							
	US4556-OT1	(UL/C-UL)(TÜV)	200	60	15	3050	2.60	61.74	44	
	US4556M-OT1	(UL/C-UL)(TÜV)	220							
	US4556K-OT1	(UL/C-UL)(TÜV)	230							
耐油型	US4506-OT2	(UL/C-UL・TÜV準拠)	100	50	16	2650	2.30	63.70	40	0.60
	US4506B-OT2	(UL/C-UL・TÜV準拠)	115							
	US4506N-OT2	(UL/C-UL・TÜV準拠)	120							
	US4556-OT2	(UL/C-UL・TÜV準拠)	200	60	15	3050	2.60	61.74	44	
	US4556M-OT2	(UL/C-UL・TÜV準拠)	220							
	US4556K-OT2	(UL/C-UL・TÜV準拠)	230							

仕　様

項　目	仕　様
モーター形式	単相クマトリ誘導電動機
材質	標準：アルミダイカスト黒塗装（フレーム）、金属製黒塗装（羽根） 特殊：アルミダイカスト無塗装（フレーム）、金属製黒塗装（羽根）
絶縁階級	A種105℃（UL/C-UL）、E種120℃（EN・一般）
軸受	2ボールベアリング
使用環境	標準・オイルミスト型：-10～+60℃/RH35～85%　（結露無き事） 防湿型　：-40～+50℃/RH35～95%　（結露無き事） 耐油型　：-10～+60℃/RH98%以下　（結露無き事）
保存環境	標準・オイルミスト型：-30～+80℃/RH20～85%　（結露無き事） 防湿型　：-40～+80℃/RH20～95%　（結露無き事） 耐油型　：-10～+60℃/RH20～85%　（結露無き事）
IPコード（詳細.GS03）	IPX4準拠（オイルミスト型）、IPX7相当（耐油型）
使用電圧範囲	電圧変動：定格電圧±10%以内、連続運転：定格電圧以下
保護方式	インピーダンスプロテクト
騒音測定	機器表面（吸込口中心線上）より1.5mの位置
風量～静圧特性	ダブルチャンバー測定装置（AMCA210-85）にて測定 旧カタログ数値（JIS B 8330）仕様書は別途ご用命下さい
絶縁耐圧	AC1500V/1分又はAC1800V/1秒（漏洩電流0.5mA以下、常温・常湿、50Hz）
絶縁抵抗	DC500Vメガーにて100MΩ以上（常温・常湿）
リード線仕様	UL AVLV2 AWG22　100V級：黒　200V級：白又は灰
アース仕様（詳細 P.17）	アースピン付き三端子型はTÜV規格では機能アースの取り扱いになります。 オイルミスト型・耐油型・200V級・TÜV認証品はアースタップがありアースネジは同梱添付してあります。

オプション

■フィンガーガード　型式：IG-120

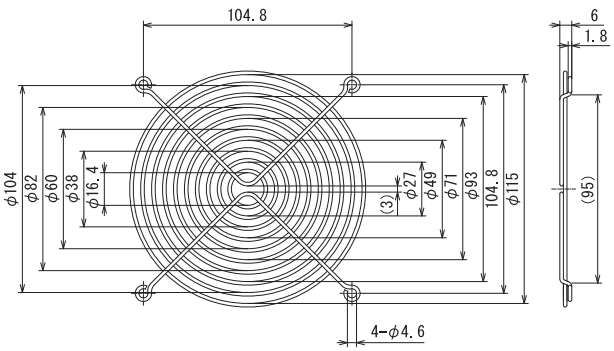

20180419

外形図

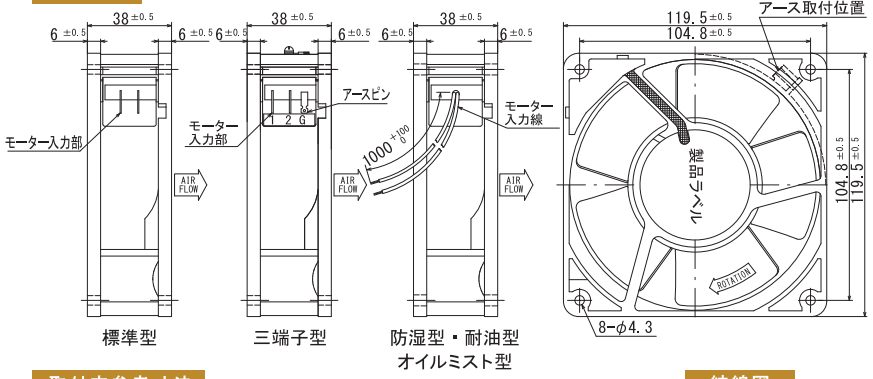

風量～静圧特性曲線

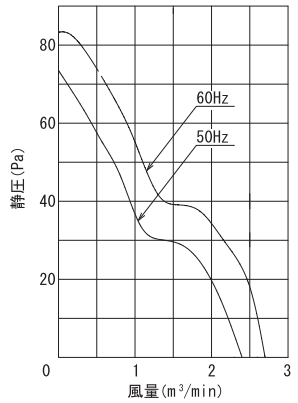

取付穴参考寸法

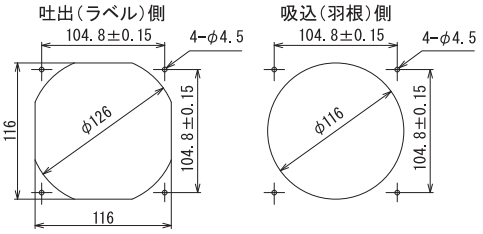

結線図

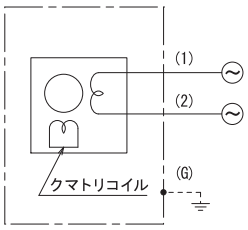

規　格

	型　式		電　圧 VAC	周波数 Hz	入　力 W	回転数 min^{-1}	最大風量 m^3/min	最大静圧 Pa	騒　音 dB(A)	質　量 kg
標準型	UHS4506	(UL/C-UL)(TÜV)	100	50	20	2650	2.40	73.50	42	0.60
	UHS4506B	(UL/C-UL)(TÜV)	115							
	UHS4506N	(UL/C-UL)(TÜV)	120							
	UHS4556	(UL/C-UL)(TÜV)	200	60	18	3100	2.70	83.30	46	
	UHS4556M	(UL/C-UL)(TÜV)	220							
	UHS4556K	(UL/C-UL)(TÜV)	230							
三端子型	UHS4506W	(UL/C-UL)(TÜV)	100	50	20	2650	2.40	73.50	42	0.60
	UHS4506BW	(UL/C-UL)(TÜV)	115							
	UHS4506NW	(UL/C-UL)(TÜV)	120							
	UHS4556W	(UL/C-UL)(TÜV)	200	60	18	3100	2.70	83.30	46	
	UHS4556MW	(UL/C-UL)(TÜV)	220							
	UHS4556KW	(UL/C-UL)(TÜV)	230							
防湿型	URHS4506	(UL/C-UL)(TÜV)	100	50	20	2650	2.40	73.50	42	0.60
	URHS4506B	(UL/C-UL)(TÜV)	115							
	URHS4506N	(UL/C-UL)(TÜV)	120							
	URHS4556	(UL/C-UL)(TÜV)	200	60	18	3100	2.70	83.30	46	
	URHS4556M	(UL/C-UL)(TÜV)	220							
	URHS4556K	(UL/C-UL)(TÜV)	230							
オイルミスト型	UHS4506-OT1	(UL/C-UL)(TÜV) *1	100	50	20	2650	2.40	73.50	42	0.60
	UHS4506B-OT1	(UL/C-UL)(TÜV)	115							
	UHS4506N-OT1	(UL/C-UL)(TÜV)	120							
	UHS4556-OT1	(UL/C-UL)(TÜV)	200	60	18	3100	2.70	83.30	46	
	UHS4556M-OT1	(UL/C-UL)(TÜV)	220							
	UHS4556K-OT1	(UL/C-UL)(TÜV)	230							
耐油型	HS4506-OT2	(UL/C-UL・TÜV準拠)	100	50	20	2650	2.40	73.50	42	0.60
	HS4506B-OT2	(UL/C-UL・TÜV準拠)	115							
	HS4506N-OT2	(UL/C-UL・TÜV準拠)	120							
	HS4556-OT2	(UL/C-UL・TÜV準拠)	200	60	18	3100	2.70	83.30	46	
	HS4556M-OT2	(UL/C-UL・TÜV準拠)	220							
	HS4556K-OT2	(UL/C-UL・TÜV準拠)	230							

仕　様

項　目	仕　様
モーター形式	単相クマトリ誘導電動機
材質	標準：アルミダイカスト黒塗装（フレーム）、金属製黒塗装（羽根） 特殊：アルミダイカスト無塗装（フレーム）、金属製黒塗装（羽根）
絶縁階級	A種105℃（UL/C-UL）、E種120℃（EN・一般）
軸受	2ボールベアリング
使用環境	標準・オイルミスト型：-10～+60℃/RH35～85%　（結露無き事） 防湿型　：-40～+50℃/RH35～95%　（結露無き事） 耐油型　：-10～+60℃/RH98%以下　（結露無き事）
保存環境	標準・オイルミスト型：-30～+80℃/RH20～85%　（結露無き事） 防湿型　：-40～+80℃/RH20～95%　（結露無き事） 耐油型　：-10～+60℃/RH20～85%　（結露無き事）
IPコード（詳細.GS03）	IPX4＊1のみ取得、その他準拠（オイルミスト型）、IPX7相当（耐油型）
使用電圧範囲	電圧変動：定格電圧±10%以内、連続運転：定格電圧以下
保護方式	インピーダンスプロテクト
騒音測定	機器表面（吸込口中心線上）より1.5mの位置
風量～静圧特性	ダブルチャンバー測定装置（AMCA210-85）にて測定 旧カタログ数値（JIS B 8330）仕様書は別途ご用命下さい
絶縁耐圧	AC1500V/1分又はAC1800V/1秒（漏洩電流0.5mA以下、常温・常湿、50Hz）
絶縁抵抗	DC500Vメガーにて100MΩ以上（常温・常湿）
リード線仕様	UL AVLV2 AWG22　100V級：黒　200V級：白又は灰
アース仕様（詳細 P.17）	アースピン付き三端子型はTÜV規格では機能アースの取り扱いになります。 オイルミスト型・耐油型・200V級・TÜV認証品はアースタップがありアースネジは同梱添付してあります。

オプション

■フィンガーガード　型式：IG-120

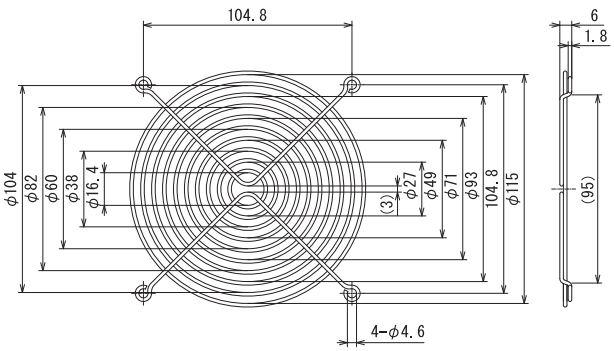

センサー内蔵型4900シリーズ

金属羽根ACファン
（120角×38mm厚）

外形図

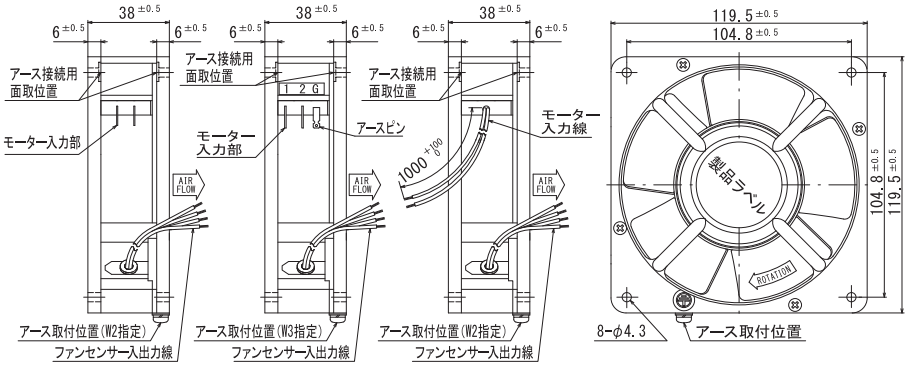

標準型
4900

三端子型
4900W

リード線型
4900L

風量～静圧特性曲線

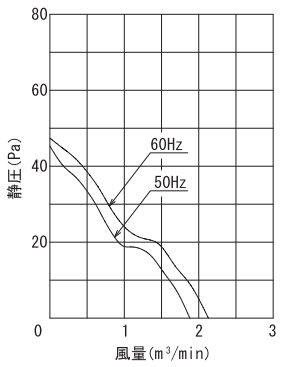

取付穴参考寸法

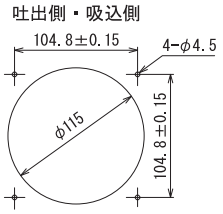

結線図

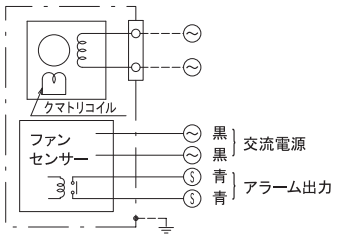

規　格

型　式		電　圧 VAC	周波数 Hz	入　力 W	回転数 min^{-1}	最大風量 m^3/min	最大静圧 Pa	騒　音 dB (A)	質　量 kg
標準型	THA2-4900-N/0	100	50	15	2450	1.88	44.20	37	0.70
	THA2-4900B-N/0	115							
	THA2-4900N-N/0	120							
	THA2-4950-N/0	200	60	14	2850	2.13	47.50	40	
	THA2-4950M-N/0	220							
	THA2-4950K-N/0	230							
三端子型	THA2-4900W-N/0	100	50	15	2450	1.88	44.20	37	0.70
	THA2-4900BW-N/0	115							
	THA2-4900NW-N/0	120							
	THA2-4950W-N/0	200	60	14	2850	2.13	47.50	40	
	THA2-4950MW-N/0	220							
	THA2-4950KW-N/0	230							
リード線型	THA2-4900L-N/0	100	50	15	2450	1.88	44.20	37	0.70
	THA2-4900BL-N/0	115							
	THA2-4900NL-N/0	120							
	THA2-4950L-N/0	200	60	14	2850	2.13	47.50	40	
	THA2-4950ML-N/0	220							
	THA2-4950KL-N/0	230							

仕　様

項　目	仕　様
モーター形式	単相クマトリ誘導電動機
材質	標準：アルミダイカスト黒塗装（フレーム）、金属製黒塗装（羽根） 特殊：アルミダイカスト無塗装（フレーム）、金属製黒塗装（羽根）
絶縁階級	E種120℃（一般）
軸受	2ボールベアリング
使用環境	-10～+60℃/RH35～85%　（結露無き事）
保存環境	-30～+80℃/RH20～85%　（結露無き事）
使用電圧範囲	電圧変動：定格電圧±10%以内、連続運転：定格電圧以下
保護方式	インピーダンスプロテクト
騒音測定	機器表面（吸込口中心線上）より1.5mの位置
風量～静圧特性	ダブルチャンバー測定装置（AMCA210-85）にて測定 旧カタログ数値（JIS B 8330）仕様書は別途ご用命下さい
絶縁耐圧	AC1500V/1分又はAC1800V/1秒（漏洩電流0.5mA以下、常温・常湿、50Hz）
絶縁抵抗	DC500Vメガーにて100MΩ以上（常温・常湿）
リード線仕様	UL AVLV2 AWG22　100V級：黒　200V級：白又は灰
アース仕様 （詳細 P.17）	三端子型のアースピンは内部でフレームに接続されています。 アース接続用として取付穴周囲の塗装を剥離してあります。
センサー仕様	詳細 P.92参照

オプション

■フィンガーガード　型式：IG-120

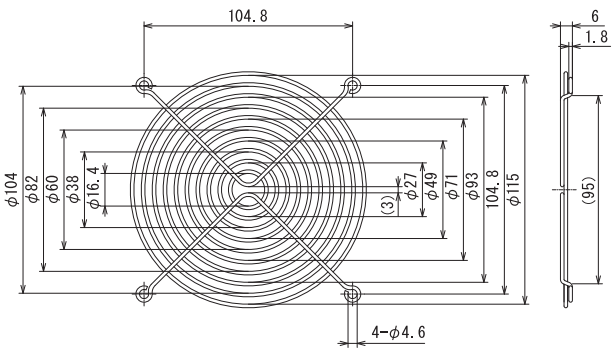

センサー内蔵型4506シリーズ（センサー内蔵型S12Dシリーズ類似）

金属羽根ACファン
（120角×38mm厚）

外形図

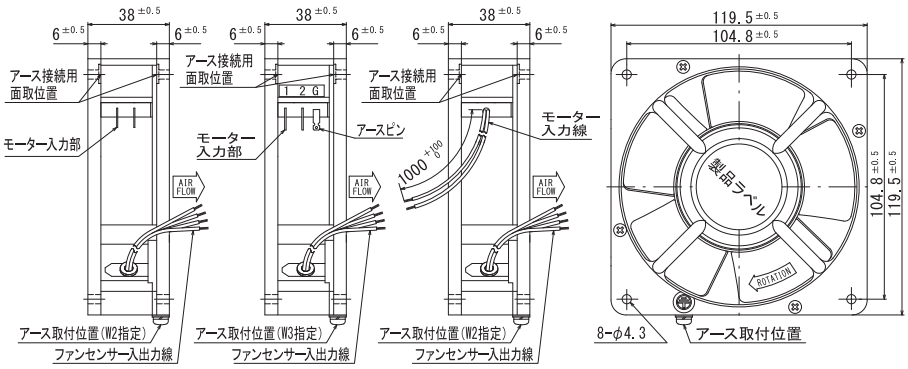

標準型
4506

三端子型
4506W

リード線型
4506L

風量～静圧特性曲線

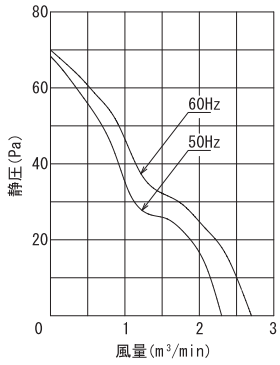

取付穴参考寸法

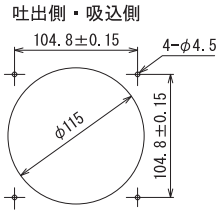

結線図

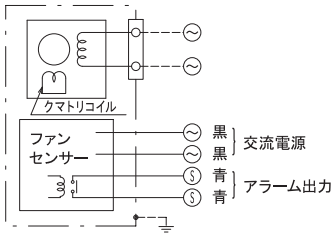

規　格

型　式		電　圧 VAC	周波数 Hz	入　力 W	回転数 min^{-1}	最大風量 m^3/min	最大静圧 Pa	騒　音 dB (A)	質　量 kg
標準型	THA2-4506-N/0	100	50	16	2700	2.30	68.60	40	0.7
	THA2-4506B-N/0	115							
	THA2-4506N-N/0	120							
	THA2-4556-N/0	200	60	15	3100	2.70	68.60	44	
	THA2-4556M-N/0	220							
	THA2-4556K-N/0	230							
三端子型	THA2-4506W-N/0	100	50	16	2700	2.30	68.60	40	0.7
	THA2-4506BW-N/0	115							
	THA2-4506NW-N/0	120							
	THA2-4556W-N/0	200	60	15	3100	2.70	68.60	44	
	THA2-4556MW-N/0	220							
	THA2-4556KW-N/0	230							
リード線型	THA2-4506L-N/0	100	50	16	2700	2.30	68.60	40	0.7
	THA2-4506BL-N/0	115							
	THA2-4506NL-N/0	120							
	THA2-4556L-N/0	200	60	15	3100	2.70	68.60	44	
	THA2-4556ML-N/0	220							
	THA2-4556KL-N/0	230							

仕　様

項　目	仕　様
モーター形式	単相クマトリ誘導電動機
材質	標準：アルミダイカスト黒塗装（フレーム）、金属製黒塗装（羽根） 特殊：アルミダイカスト無塗装（フレーム）、金属製黒塗装（羽根）
絶縁階級	E種120℃（一般）
軸受	2ボールベアリング
使用環境	-10～+60℃/RH35～85%　（結露無き事）
保存環境	-30～+80℃/RH20～85%　（結露無き事）
使用電圧範囲	電圧変動：定格電圧±10%以内、連続運転：定格電圧以下
保護方式	インピーダンスプロテクト
騒音測定	機器表面（吸込口中心線上）より1.5mの位置
風量～静圧特性	ダブルチャンバー測定装置（AMCA210-85）にて測定 旧カタログ数値（JIS B 8330）仕様書は別途ご用命下さい
絶縁耐圧	AC1500V/1分又はAC1800V/1秒（漏洩電流0.5mA以下、常温・常湿、50Hz）
絶縁抵抗	DC500Vメガーにて100MΩ以上（常温・常湿）
リード線仕様	UL AVLV2 AWG22　100V級：黒　200V級：白又は灰
アース仕様 （詳細 P.17）	三端子型のアースピンは内部でフレームに接続されています。 アース接続用として取付穴周囲の塗装を剥離してあります。
センサー仕様	詳細 P.92参照

オプション

■フィンガーガード　型式：IG-120

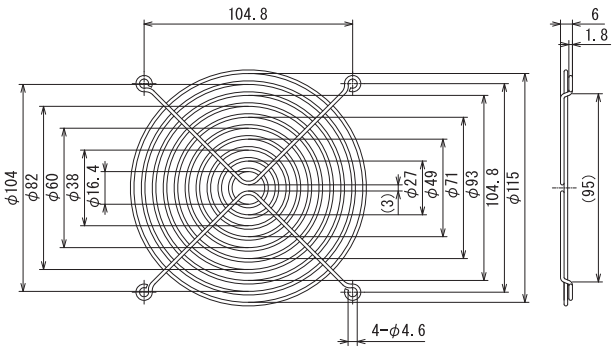

外形図

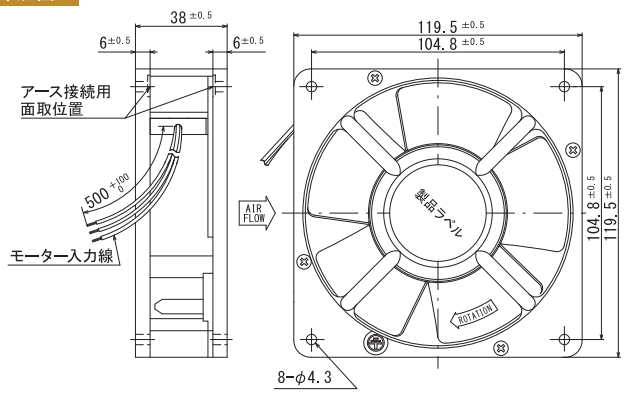

風量～静圧特性曲線

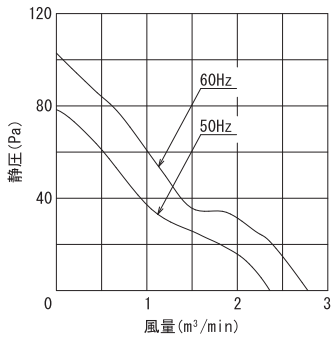

取付穴参考寸法

吐出側・吸込側

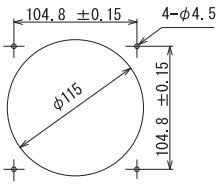

結線図

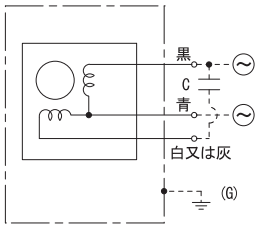

コンデンサ型（A）

規　格

型　式	電　圧 VAC	周波数 Hz	入　力 W	回転数 min^{-1}	最大風量 m^3/min	最大静圧 Pa	騒　音 dB（A）	質　量 kg	コンデンサ μF/WV（詳細．OP11）
4507	100	50 60	14 13	2850 3400	2.20 2.70	78.40 98.00	46 51	0.70	1.5/250

仕　様

■特長　耐熱100℃、期待寿命1万時間、分離型センサ取付可能

項　目	仕　様
モーター形式	単相コンデンサ進相誘導電動機　※コンデンサ付属
材質	標準：アルミダイカスト黒塗装（フレーム）、金属製黒塗装（羽根） 特殊：アルミダイカスト無塗装（フレーム）、金属製黒塗装（羽根）
絶縁階級	E種120℃（一般）
軸受	2ボールベアリング
使用環境	-10～+100℃/RH35～85%　（結露無き事） コンデンサは-25～+70℃の環境に設置下さい　（結露無き事）
保存環境	-30～+100℃/RH20～85%　（結露無き事）
使用電圧範囲	電圧変動：定格電圧±10%以内、連続運転：定格電圧以下
保護方式	インピーダンスプロテクト
騒音測定	機器表面（吸込口中心線上）より1.5mの位置
風量～静圧特性	ダブルチャンバー測定装置（AMCA210-85）にて測定 旧カタログ数値（JIS B 8330）仕様書は別途ご用命下さい
絶縁耐圧	AC1500V/1分又はAC1800V/1秒（漏洩電流0.5mA以下、常温・常湿、50Hz）
絶縁抵抗	DC500Vメガーにて100MΩ以上（常温・常湿）
リード線仕様	12/0.18（0.3sq）青・黒・白又は灰
アース仕様	アースタップが必要な場合は、型式に「W2」をご指定下さい。 型式例）4507W2　　詳細 P.17参照

オプション

■フィンガーガード　型式：IG-120

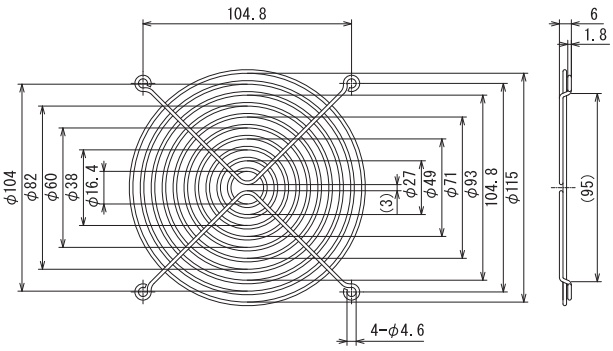

外形図

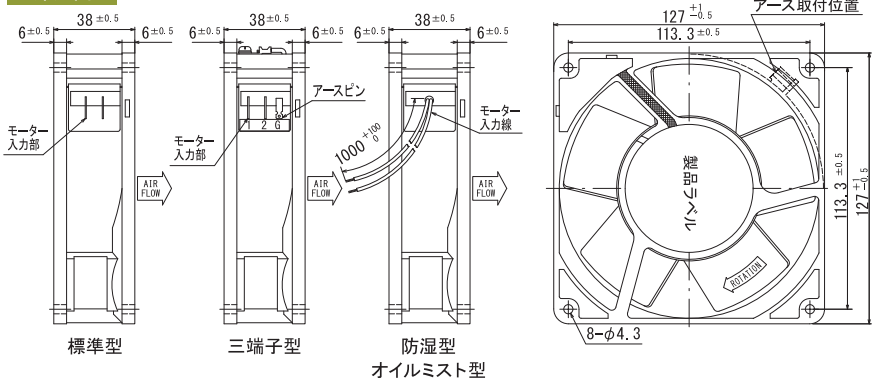

風量～静圧特性曲線

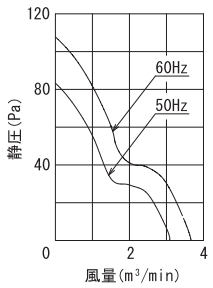

取付穴参考寸法

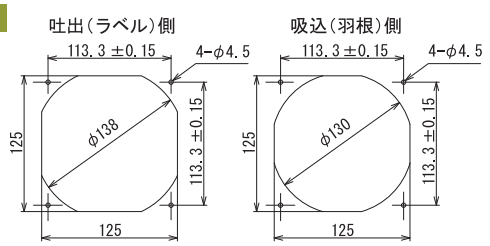

結線図

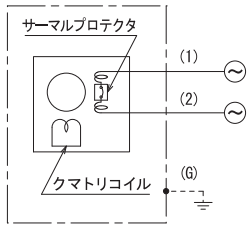

くまとり型

規　格

	型　式		電　圧 VAC	周波数 Hz	入　力 W	回転数 min^{-1}	最大風量 m^3/min	最大静圧 Pa	騒　音 dB(A)	質　量 kg
標準型	U3400-TP	(UL/C-UL)(TÜV)	100	50	28	2650	3.10	83.30	45	0.78
	U3400B-TP	(UL/C-UL)(TÜV)	115							
	U3400N-TP	(UL/C-UL)(TÜV)	120							
	U3450-TP	(UL/C-UL)(TÜV)	200	60	25	3100	3.60	107.80	50	
	U3450M-TP	(UL/C-UL)(TÜV)	220							
	U3450K-TP	(UL/C-UL)(TÜV)	230							
三端子型	U3400W-TP	(UL/C-UL)(TÜV)	100	50	28	2650	3.10	83.30	45	0.78
	U3400BW-TP	(UL/C-UL)(TÜV)	115							
	U3400NW-TP	(UL/C-UL)(TÜV)	120							
	U3450W-TP	(UL/C-UL)(TÜV)	200	60	25	3100	3.60	107.80	50	
	U3450MW-TP	(UL/C-UL)(TÜV)	220							
	U3450KW-TP	(UL/C-UL)(TÜV)	230							
防湿型	UR3400-TP	(UL/C-UL)(TÜV)	100	50	28	2650	3.10	83.30	45	0.78
	UR3400B-TP	(UL/C-UL)(TÜV)	115							
	UR3400N-TP	(UL/C-UL)(TÜV)	120							
	UR3450-TP	(UL/C-UL)(TÜV)	200	60	25	3100	3.60	107.80	50	
	UR3450M-TP	(UL/C-UL)(TÜV)	220							
	UR3450K-TP	(UL/C-UL)(TÜV)	230							
オイルミスト型	U3400-TP-OT1	(UL/C-UL)(TÜV) ＊1	100	50	28	2650	3.10	83.30	45	0.78
	U3400B-TP-OT1	(UL/C-UL)(TÜV)	115							
	U3400N-TP-OT1	(UL/C-UL)(TÜV)	120							
	U3450-TP-OT1	(UL/C-UL)(TÜV)	200	60	25	3100	3.60	107.80	50	
	U3450M-TP-OT1	(UL/C-UL)(TÜV)	220							
	U3450K-TP-OT1	(UL/C-UL)(TÜV)	230							

仕　様

項　目	仕　様
モーター形式	単相クマトリ誘導電動機
材質	標準：アルミダイカスト黒塗装（フレーム）、金属製黒塗装（羽根） 特殊：アルミダイカスト無塗装（フレーム）、金属製黒塗装（羽根）
絶縁階級	A種105℃（UL/C-UL）、E種120℃（EN・一般）
軸受	2ボールベアリング
使用環境	標準・オイルミスト型：-10～+60℃/RH35～85%　（結露無き事） 防湿型　：-40～+50℃/RH35～95%　（結露無き事）
保存環境	標準・オイルミスト型：-30～+80℃/RH20～85%　（結露無き事） 防湿型　：-40～+80℃/RH20～95%　（結露無き事）
IPコード（詳細.GS03）	IPX4＊1のみ取得、その他準拠（オイルミスト型）
使用電圧範囲	電圧変動：定格電圧±10%以内、連続運転：定格電圧以下
保護方式	サーマルプロテクト（140℃）
騒音測定	機器表面（吸込口中心線上）より1.5mの位置
風量～静圧特性	ダブルチャンバー測定装置（AMCA210-85）にて測定 旧カタログ数値（JIS B 8330）仕様書は別途ご用命下さい
絶縁耐圧	AC1500V/1分又はAC1800V/1秒（漏洩電流0.5mA以下、常温・常湿、50Hz）
絶縁抵抗	DC500Vメガーにて100MΩ以上（常温・常湿）
リード線仕様	標準・防湿型　：UL AVLV2 AWG22　100V級：黒　200V級：白又は灰
アース仕様 （詳細 P.17）	アースピン付き三端子型はTÜV規格では機能アースの取り扱いになります。 オイルミスト型・200V級はアースタップがありアースネジは同梱添付、 UL/C-UL・TÜV認証品はアースネジを取り付けてあります。

オプション

■フィンガーガード　型式：IG-127

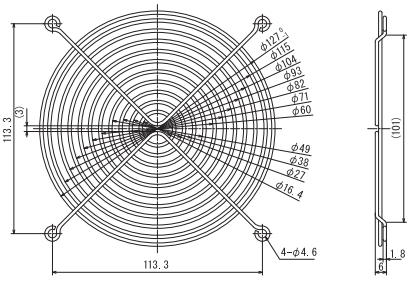

外形図

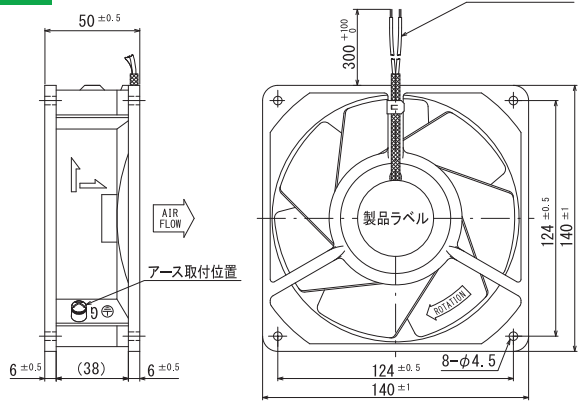

風量～静圧特性曲線

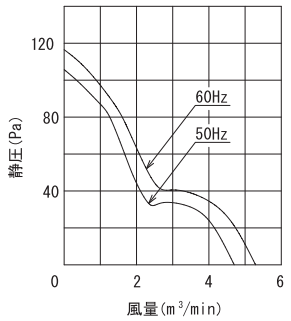

取付穴参考寸法

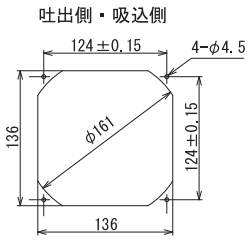

結線図

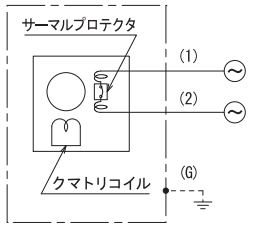

くまとり型

規　格

型　式		電　圧 VAC	周波数 Hz	入　力 W	回転数 min^{-1}	最大風量 m^3/min	最大静圧 Pa	騒　音 dB(A)	質　量 kg
標準型	U2700-TP (UL/C-UL)(TÜV)	100	50	37	2700	4.70	103.88	52	1.20
	U2700B-TP (UL/C-UL)(TÜV)	115							
	U2700N-TP (UL/C-UL)(TÜV)	120							
	U2750-TP (UL/C-UL)(TÜV)	200-208	60	37	3000	5.20	114.66	54	
	U2750M-TP (UL/C-UL)(TÜV)	220							
	U2750K-TP (UL/C-UL)(TÜV)	230							
防湿型	UR2700-TP (UL/C-UL)(TÜV)	100	50	37	2700	4.70	103.88	52	1.20
	UR2700B-TP (UL/C-UL)(TÜV)	115							
	UR2700N-TP (UL/C-UL)(TÜV)	120							
	UR2750-TP (UL/C-UL)(TÜV)	200-208	60	37	3000	5.20	114.66	54	
	UR2750M-TP (UL/C-UL)(TÜV)	220							
	UR2750K-TP (UL/C-UL)(TÜV)	230							
オイルミスト型	U2700-TP-OT1 (UL/C-UL)(TÜV)	100	50	37	2700	4.70	103.88	52	1.20
	U2700B-TP-OT1 (UL/C-UL)(TÜV)	115							
	U2700N-TP-OT1 (UL/C-UL)(TÜV)	120							
	U2750-TP-OT1 (UL/C-UL)(TÜV)	200-208	60	37	3000	5.20	114.66	54	
	U2750M-TP-OT1 (UL/C-UL)(TÜV)	220							
	U2750K-TP-OT1 (UL/C-UL)(TÜV)	230							

仕　様

項　目	仕　様
モーター形式	単相クマトリ誘導電動機
材質	標準：アルミダイカスト黒塗装（フレーム）、金属製黒塗装（羽根） 特殊：アルミダイカスト無塗装（フレーム）、金属製黒塗装（羽根）
絶縁階級	A種105℃（UL/C-UL）、E種120℃（EN・一般）
軸受	2ボールベアリング
使用環境	標準・オイルミスト型：-10～+60℃/RH35～85%　（結露無き事） 防湿型　：-40～+50℃/RH35～95%　（結露無き事）
保存環境	標準・オイルミスト型：-30～+80℃/RH20～85%　（結露無き事） 防湿型　：-40～+80℃/RH20～95%　（結露無き事）
IPコード（詳細.GS03）	IPX4相当（オイルミスト型）
使用電圧範囲	電圧変動：定格電圧±10%以内、連続運転：定格電圧以下
保護方式	サーマルプロテクト（140℃）
騒音測定	機器表面（吸込口中心線上）より1.5mの位置
風量～静圧特性	ダブルチャンバー測定装置（AMCA210-85）にて測定 旧カタログ数値（JIS B 8330）仕様書は別途ご用命下さい
絶縁耐圧	AC1500V/1分又はAC1800V/1秒（漏洩電流0.5mA以下、常温・常湿、50Hz）
絶縁抵抗	DC500Vメガーにて100MΩ以上（常温・常湿）
リード線仕様	UL AVLV2 AWG20　100V級：黒　200V級：白又は灰
アース仕様	詳細 P.17参照

オプション

■フィンガーガード　型式：IG-140

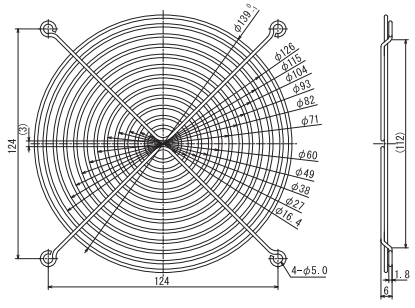

6500G1-TPシリーズ

外形図

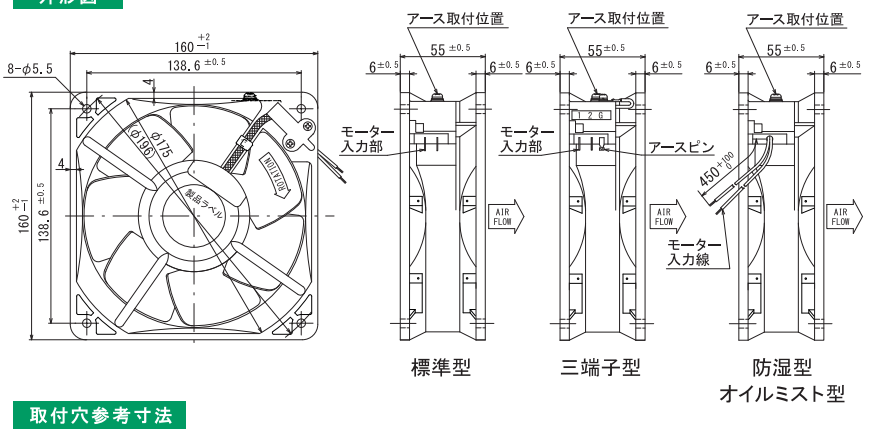

風量～静圧特性曲線

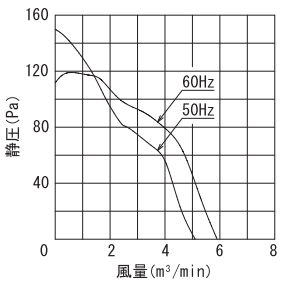

取付穴参考寸法

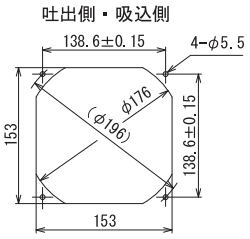

結線図

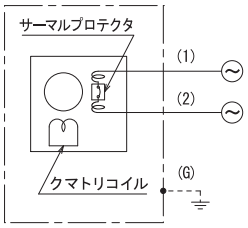

くまとり型

規　格

	型　式		電　圧 VAC	周波数 Hz	入　力 W	回転数 min^{-1}	最大風量 m^3/min	最大静圧 Pa	騒　音 dB(A)	質　量 kg
標準型	U6500G1-TP	(UL/C-UL)(TÜV)	100	50	40	2800	5.10	149.94	56	1.35
	U6500BG1-TP	(UL/C-UL)(TÜV)	115							
	U6500NG1-TP	(UL/C-UL)(TÜV)	120							
	U6550G1-TP	(UL/C-UL)(TÜV)	200	60	36	3200	5.90	111.72	61	
	U6550MG1-TP	(UL/C-UL)(TÜV)	220							
	U6550KG1-TP	(UL/C-UL)(TÜV)	230							
三端子型	U6500G1W-TP	(UL/C-UL)(TÜV)	100	50	40	2800	5.10	149.94	56	1.35
	U6500BG1W-TP	(UL/C-UL)(TÜV)	115							
	U6500NG1W-TP	(UL/C-UL)(TÜV)	120							
	U6550G1W-TP	(UL/C-UL)(TÜV)	200	60	36	3200	5.90	111.72	61	
	U6550MG1W-TP	(UL/C-UL)(TÜV)	220							
	U6550KG1W-TP	(UL/C-UL)(TÜV)	230							
防湿型	UR6500G1-TP	(UL/C-UL)(TÜV)	100	50	40	2800	5.10	149.94	56	1.35
	UR6500BG1-TP	(UL/C-UL)(TÜV)	115							
	UR6500NG1-TP	(UL/C-UL)(TÜV)	120							
	UR6550G1-TP	(UL/C-UL)(TÜV)	200	60	36	3200	5.90	111.72	61	
	UR6550MG1-TP	(UL/C-UL)(TÜV)	220							
	UR6550KG1-TP	(UL/C-UL)(TÜV)	230							
オイルミスト型	U6500G1-TP-OT1	(UL/C-UL)(TÜV)	100	50	40	2800	5.10	149.94	56	1.35
	U6500BG1-TP-OT1	(UL/C-UL)(TÜV)	115							
	U6500NG1-TP-OT1	(UL/C-UL)(TÜV)	120							
	U6550G1-TP-OT1	(UL/C-UL)(TÜV)	200	60	36	3200	5.90	111.72	61	
	U6550MG1-TP-OT1	(UL/C-UL)(TÜV)	220							
	U6550KG1-TP-OT1	(UL/C-UL)(TÜV)	230							

●ファンセンサーと組み合わせた場合、TÜV のみの規格となります。

仕　様

項　目	仕　様
モーター形式	単相クマトリ誘導電動機
材質	標準：アルミダイカスト黒塗装（フレーム）、金属製黒塗装（羽根） 特殊：アルミダイカスト無塗装（フレーム）、金属製黒塗装（羽根）
絶縁階級	A種105℃（UL/C-UL）、E種120℃（EN・一般）
軸受	2ボールベアリング
使用環境	標準・オイルミスト型：-10～+60℃/RH35～85%　（結露無き事） 防湿型　　：-40～+50℃/RH35～95%　（結露無き事）
保存環境	標準・オイルミスト型：-30～+80℃/RH20～85%　（結露無き事） 防湿型　　：-40～+80℃/RH20～95%　（結露無き事）
IPコード（詳細.GS03）	IPX4相当（オイルミスト型）
使用電圧範囲	電圧変動：定格電圧±10%以内、連続運転：定格電圧以下
保護方式	サーマルプロテクト（140℃）
騒音測定	機器表面（吸込口中心線上）より1.5mの位置
風量～静圧特性	ダブルチャンバー測定装置（AMCA210-85）にて測定 旧カタログ数値（JIS B 8330）仕様書は別途ご用命下さい
絶縁耐圧	AC1500V/1分又はAC1800V/1秒（漏洩電流0.5mA以下、常温・常湿、50Hz）
絶縁抵抗	DC500Vメガーにて100MΩ以上（常温・常湿）
リード線仕様	UL AVLV2 AWG20　100V級：黒　200V級：白又は灰
アース仕様 （詳細 P.17）	アースピン付き三端子型はTÜV規格では機能アースの取り扱いになります。 200V級はアースタップがありアースネジは同梱添付、オイルミスト型・UL/C-UL・TÜV認証品はアースネジを取り付けてあります。

オプション

■フィンガーガード 型式：IG-160

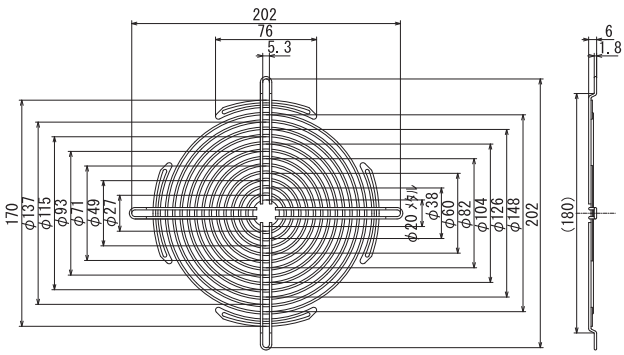

外形図

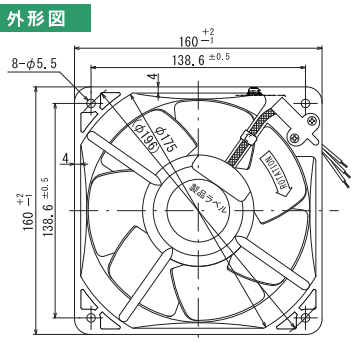

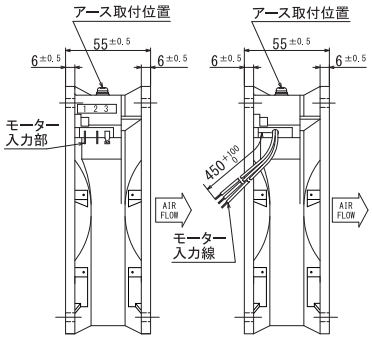

標準型　　防湿型
オイルミスト型

風量～静圧特性曲線

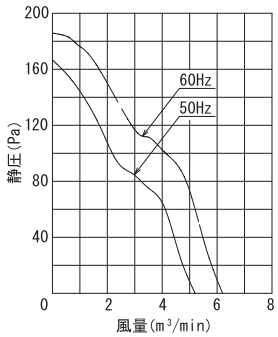

取付穴参考寸法

吐出側・吸込側

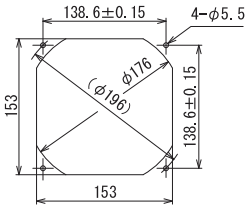

結線図

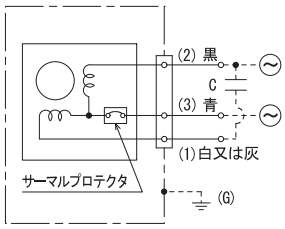

コンデンサ型(A)

160角55厚

規　格

型　式		電　圧 VAC	周波数 Hz	入　力 W	回転数 min^{-1}	最大風量 m^3/min	最大静圧 Pa	騒　音 dB(A)	質　量 kg	コンデンサ μF/WV (詳細.OP11)
標準型	U6200G1-TP (TÜV)	100	50	25 (28)	2900	5.20	166.60	56	1.35	4/250
	U6200BNG1-TP (TÜV)	115-120								
	6200NG1-TP	120								
	U6250G1-TP (TÜV)	200	60	28 (35)	3400	6.20	176.40	61		1/450
	U6250MKG1-TP (TÜV)	220-230								
	6250KG1-TP	230								
防湿型	UR6200G1-TP (TÜV)	100	50	25 (28)	2900	5.20	166.60	56	1.35	4/250
	UR6200BNG1-TP (TÜV)	115-120								
	R6200NG1-TP	120								
	UR6250G1-TP (TÜV)	200	60	28 (35)	3400	6.20	176.40	61		1/450
	UR6250MKG1-TP (TÜV)	220-230								
	R6250KG1-TP	230								
オイルミスト型	U6200G1-TP-OT1 (TÜV)	100	50	25 (28)	2900	5.20	166.60	56	1.35	4/250
	U6200BNG1-TP-OT1 (TÜV)	115-120								
	6200NG1-TP-OT1	120								
	U6250G1-TP-OT1 (TÜV)	200	60	28 (35)	3400	6.20	176.40	61		1/450
	U6250MKG1-TP-OT1 (TÜV)	220-230								
	6250KG1-TP-OT1	230								

●U6200BNG1-TP、UR6200BNG1-TP、U6200BNG1-TP-OT1の入力は、(　)の値となります。

仕　様

項　目	仕　様
モーター形式	単相コンデンサ進相誘導電動機　※コンデンサ付属
材質	標準：アルミダイカスト黒塗装（フレーム）、金属製黒塗装（羽根） 特殊：アルミダイカスト無塗装（フレーム）、金属製黒塗装（羽根）
絶縁階級	E種120℃（EN・一般）
軸受	2ボールベアリング
使用環境	標準・オイルミスト型：-10～+60℃/RH35～85%　（結露無き事） 防湿型　：-40～+50℃/RH35～95%　（結露無き事）
保存環境	標準・オイルミスト型：-30～+80℃/RH20～85%　（結露無き事） 防湿型　：-40～+80℃/RH20～95%　（結露無き事）
IPコード（詳細.GS03）	IPX4相当（オイルミスト型）
使用電圧範囲	電圧変動：定格電圧±10%以内、連続運転：定格電圧以下
保護方式	サーマルプロテクト（140℃）
騒音測定	機器表面（吸込口中心線上）より1.5mの位置
風量～静圧特性	ダブルチャンバー測定装置（AMCA210-85）にて測定 旧カタログ数値（JIS B 8330）仕様書は別途ご用命下さい
絶縁耐圧	AC1500V/1分又はAC1800V/1秒（漏洩電流0.5mA以下、常温・常湿、50Hz）
絶縁抵抗	DC500Vメガーにて100MΩ以上（常温・常湿）
リード線仕様	一般品）　標準・防湿型：20/0.18（0.5sq）　青・黒・白又は灰 オイルミスト型：UL AVLV2 AWG20　青・黒・白又は灰 認証品）　UL AVLV2 AWG20　青・黒・白又は灰
アース仕様	詳細 P.17参照

オプション

■フィンガーガード 型式：IG-160

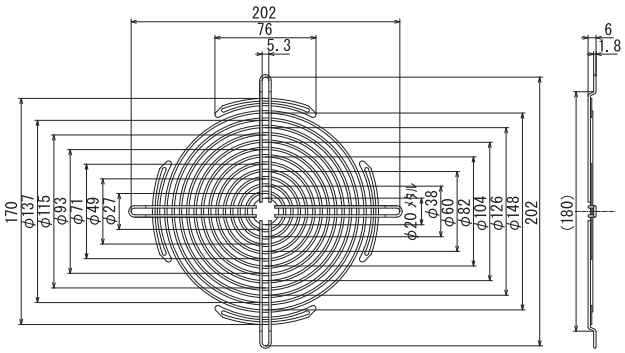

20180629

外形図

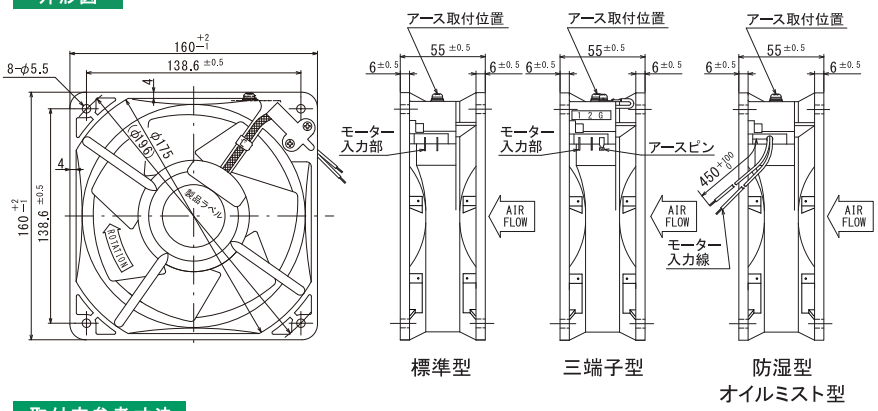

風量～静圧特性曲線

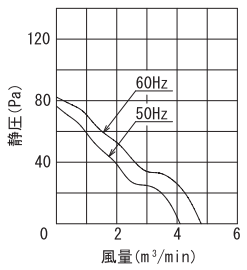

取付穴参考寸法

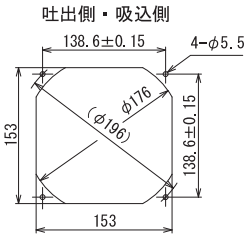

結線図

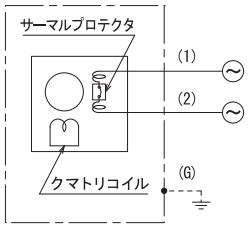

くまとり型

規　格

	型　式		電　圧 VAC	周波数 Hz	入　力 W	回転数 min^{-1}	最大風量 m^3/min	最大静圧 Pa	騒　音 dB (A)	質　量 kg
標準型	U7109G1X-TP	(UL/C-UL) (TÜV)	100	50	39	2500	4.10	76.60	44	1.32
	U7109BG1X-TP	(UL/C-UL) (TÜV)	115							
	U7109NG1X-TP	(UL/C-UL) (TÜV)	120							
	U7159G1X-TP	(UL/C-UL) (TÜV)	200	60	35	2800	4.80	82.60	46	
	U7159MG1X-TP	(UL/C-UL) (TÜV)	220							
	U7159KG1X-TP	(UL/C-UL) (TÜV)	230							
三端子型	U7109G1XW-TP	(UL/C-UL) (TÜV)	100	50	39	2500	4.10	76.60	44	1.32
	U7109BG1XW-TP	(UL/C-UL) (TÜV)	115							
	U7109NG1XW-TP	(UL/C-UL) (TÜV)	120							
	U7159G1XW-TP	(UL/C-UL) (TÜV)	200	60	35	2800	4.80	82.60	46	
	U7159MG1XW-TP	(UL/C-UL) (TÜV)	220							
	U7159KG1XW-TP	(UL/C-UL) (TÜV)	230							
防湿型	UR7109G1-TP	(UL/C-UL) (TÜV)	100	50	39	2500	4.10	76.60	44	1.32
	UR7109BG1-TP	(UL/C-UL) (TÜV)	115							
	UR7109NG1-TP	(UL/C-UL) (TÜV)	120							
	UR7159G1-TP	(UL/C-UL) (TÜV)	200	60	35	2800	4.80	82.60	46	
	UR7159MG1-TP	(UL/C-UL) (TÜV)	220							
	UR7159KG1-TP	(UL/C-UL) (TÜV)	230							
オイルミスト型	U7109G1-TP-OT1	(UL/C-UL) (TÜV)	100	50	39	2500	4.10	76.60	44	1.32
	U7109BG1-TP-OT1	(UL/C-UL) (TÜV)	115							
	U7109NG1-TP-OT1	(UL/C-UL) (TÜV)	120							
	U7159G1-TP-OT1	(UL/C-UL) (TÜV)	200	60	35	2800	4.80	82.60	46	
	U7159MG1-TP-OT1	(UL/C-UL) (TÜV)	220							
	U7159KG1-TP-OT1	(UL/C-UL) (TÜV)	230							

●ファンセンサーと組み合わせた場合、TÜV のみの規格となります。

仕　様

項　目	仕　様
モーター形式	単相クマトリ誘導電動機
材質	標準：アルミダイカスト黒塗装（フレーム）、金属製黒塗装（羽根） 特殊：アルミダイカスト無塗装（フレーム）、金属製黒塗装（羽根）
絶縁階級	A種105℃（UL/C-UL）、E種120℃（EN・一般）
軸受	2ボールベアリング
使用環境	標準・オイルミスト型：-10～+60℃/RH35～85%　（結露無き事） 防湿型　：-40～+50℃/RH35～95%　（結露無き事）
保存環境	標準・オイルミスト型：-30～+80℃/RH20～85%　（結露無き事） 防湿型　：-40～+80℃/RH20～95%　（結露無き事）
IPコード（詳細.GS03）	IPX4相当（オイルミスト型）
使用電圧範囲	電圧変動：定格電圧±10%以内、連続運転：定格電圧以下
保護方式	サーマルプロテクト（145℃）
騒音測定	機器表面（吸込口中心線上）より1.5mの位置
風量～静圧特性	ダブルチャンバー測定装置（AMCA210-85）にて測定 旧カタログ数値（JIS B 8330）仕様書は別途ご用命下さい
絶縁耐圧	AC1500V/1分又はAC1800V/1秒（漏洩電流0.5mA以下、常温・常湿、50Hz）
絶縁抵抗	DC500Vメガーにて100MΩ以上（常温・常湿）
リード線仕様	UL AVLV2 AWG20　100V級：黒　200V級：白又は灰
アース仕様 （詳細 P.17）	アースピン付き三端子型はTÜV規格では機能アースの取り扱いになります。 200V級はアースタップがありアースネジは同梱添付、オイルミスト型・UL/C-UL・TÜV認証品はアースネジを取り付けてあります。

オプション

■フィンガーガード 型式：IG-160

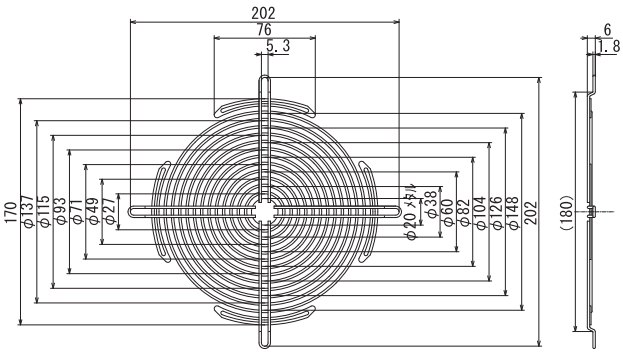

外形図

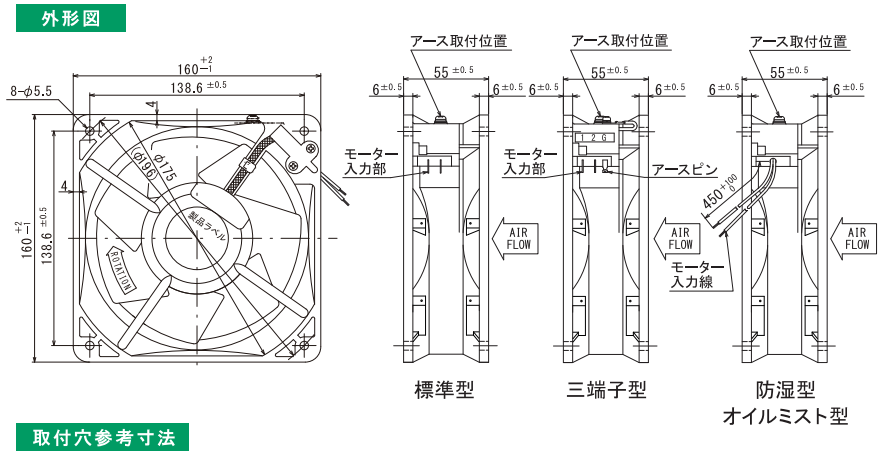

風量～静圧特性曲線

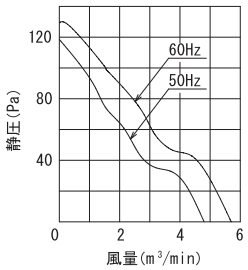

取付穴参考寸法

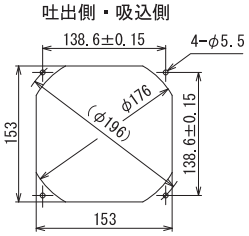

結線図

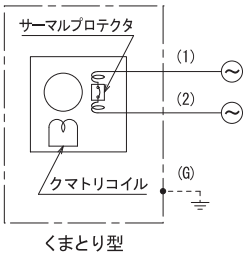

規　格

型　式		電　圧 VAC	周波数 Hz	入　力 W	回転数 min^{-1}	最大風量 m^3/min	最大静圧 Pa	騒　音 dB(A)	質　量 kg
標準型	U7506G1X-TP (UL/C-UL)(TÜV)	100	50	40	2750	4.80	118.58	49	1.32
	U7506BG1X-TP (UL/C-UL)(TÜV)	115							
	U7506NG1X-TP (UL/C-UL)(TÜV)	120							
	U7556G1X-TP (UL/C-UL)(TÜV)	200	60	36	3200	5.70	129.36	53	
	U7556MG1X-TP (UL/C-UL)(TÜV)	220							
	U7556KG1X-TP (UL/C-UL)(TÜV)	230							
三端子型	U7506G1XW-TP (UL/C-UL)(TÜV)	100	50	40	2750	4.80	118.58	49	1.32
	U7506BG1XW-TP (UL/C-UL)(TÜV)	115							
	U7506NG1XW-TP (UL/C-UL)(TÜV)	120							
	U7556G1XW-TP (UL/C-UL)(TÜV)	200	60	36	3200	5.70	129.36	53	
	U7556MG1XW-TP (UL/C-UL)(TÜV)	220							
	U7556KG1XW-TP (UL/C-UL)(TÜV)	230							
防湿型	UR7506G1-TP (UL/C-UL)(TÜV)	100	50	40	2750	4.80	118.58	49	1.32
	UR7506BG1-TP (UL/C-UL)(TÜV)	115							
	UR7506NG1-TP (UL/C-UL)(TÜV)	120							
	UR7556G1-TP (UL/C-UL)(TÜV)	200	60	36	3200	5.70	129.36	53	
	UR7556MG1-TP (UL/C-UL)(TÜV)	220							
	UR7556KG1-TP (UL/C-UL)(TÜV)	230							
オイルミスト型	U7506G1-TP-OT1 (UL/C-UL)(TÜV)	100	50	40	2750	4.80	118.58	49	1.32
	U7506BG1-TP-OT1 (UL/C-UL)(TÜV)	115							
	U7506NG1-TP-OT1 (UL/C-UL)(TÜV)	120							
	U7556G1-TP-OT1 (UL/C-UL)(TÜV)	200	60	36	3200	5.70	129.36	53	
	U7556MG1-TP-OT1 (UL/C-UL)(TÜV)	220							
	U7556KG1-TP-OT1 (UL/C-UL)(TÜV)	230							

●ファンセンサーと組み合わせた場合、TÜV のみの規格となります。

仕　様

項　目	仕　様
モーター形式	単相クマトリ誘導電動機
材質	標準：アルミダイカスト黒塗装（フレーム）、金属製黒塗装（羽根） 特殊：アルミダイカスト無塗装（フレーム）、金属製黒塗装（羽根）
絶縁階級	A種105℃（UL/C-UL）、E種120℃（EN・一般）
軸受	2ボールベアリング
使用環境	標準・オイルミスト型：-10～+60℃/RH35～85%　（結露無き事） 防湿型　：-40～+50℃/RH35～95%　（結露無き事）
保存環境	標準・オイルミスト型：-30～+80℃/RH20～85%　（結露無き事） 防湿型　：-40～+80℃/RH20～95%　（結露無き事）
IPコード（詳細.GS03）	IPX4相当（オイルミスト型）
使用電圧範囲	電圧変動：定格電圧±10%以内、連続運転：定格電圧以下
保護方式	サーマルプロテクト（145℃）
騒音測定	機器表面（吸込口中心線上）より1.5mの位置
風量～静圧特性	ダブルチャンバー測定装置（AMCA210-85）にて測定 旧カタログ数値（JIS B 8330）仕様書は別途ご用命下さい
絶縁耐圧	AC1500V/1分又はAC1800V/1秒（漏洩電流0.5mA以下、常温・常湿、50Hz）
絶縁抵抗	DC500Vメガーにて100MΩ以上（常温・常湿）
リード線仕様	UL AVLV2 AWG20　100V級：黒　200V級：白又は灰
アース仕様 （詳細 P.17）	アースピン付き三端子型はTÜV規格では機能アースの取り扱いになります。 200V級はアースタップがありアースネジは同梱添付、オイルミスト型・UL/C-UL・TÜV認証品はアースネジを取り付けてあります。

オプション

■フィンガーガード 型式：IG-160

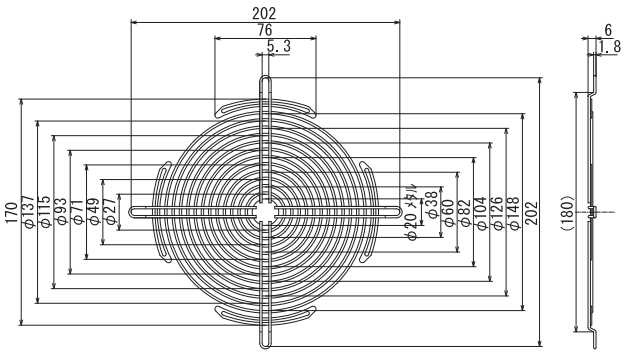

外形図

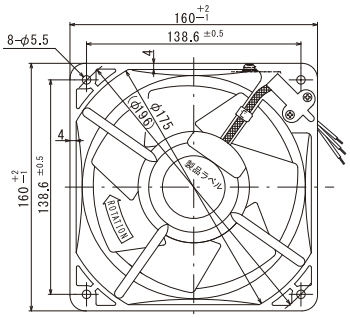

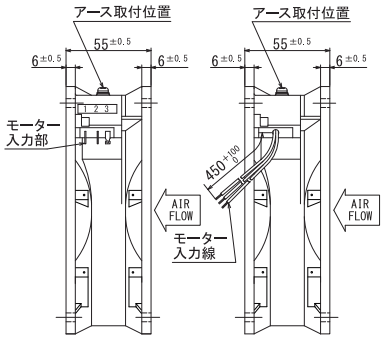

標準型　　防湿型
オイルミスト型

風量～静圧特性曲線

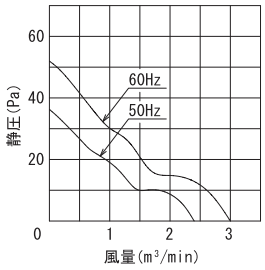

取付穴参考寸法

吐出側・吸込側

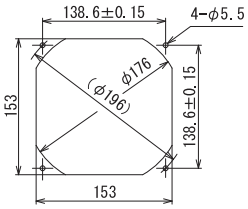

結線図

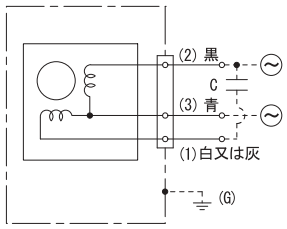

コンデンサ型(A)

規　格

型　式		電　圧 VAC	周波数 Hz	入　力 W	回転数 min^{-1}	最大風量 m^3/min	最大静圧 Pa	騒　音 dB(A)	質　量 kg	コンデンサ μF/WV (詳細.OP11)
標準型	7000G1X	100	50	19	1450	2.40	36.26	35	1.32	2/250
	7000BG1X	115								
	7000NG1X	120								
	7050G1X	200	60	16	1700	3.00	51.94	38		0.5/450
	7050MG1X	220								
	7050KG1X	230								
防湿型	R7000G1	100	50	19	1450	2.40	36.26	35	1.32	2/250
	R7000BG1	115								
	R7000NG1	120								
	R7050G1	200	60	16	1700	3.00	51.94	38		0.5/450
	R7050MG1	220								
	R7050KG1	230								
オイルミスト型	7000G1-OT1	100	50	19	1450	2.40	36.26	35	1.32	2/250
	7000BG1-OT1	115								
	7000NG1-OT1	120								
	7050G1-OT1	200	60	16	1700	3.00	51.94	38		0.5/450
	7050MG1-OT1	220								
	7050KG1-OT1	230								

仕　様

項　目	仕　様
モーター形式	単相コンデンサ進相誘導電動機　※コンデンサ付属
材質	標準：アルミダイカスト黒塗装（フレーム）、金属製黒塗装（羽根） 特殊：アルミダイカスト無塗装（フレーム）、金属製黒塗装（羽根）
絶縁階級	E種120℃（一般）
軸受	2ボールベアリング
使用環境	標準・オイルミスト型：−10～+70℃/RH35～85%　（結露無き事） 防湿型　：−40～+50℃/RH35～95%　（結露無き事）
保存環境	標準・オイルミスト型：−30～+80℃/RH20～85%　（結露無き事） 防湿型　：−40～+80℃/RH20～95%　（結露無き事）
IPコード（詳細.GS03）	IPX4相当（オイルミスト型）
使用電圧範囲	電圧変動：定格電圧±10%以内、連続運転：定格電圧以下
保護方式	インピーダンスプロテクト
騒音測定	機器表面（吸込口中心線上）より1.5mの位置
風量～静圧特性	ダブルチャンバー測定装置（AMCA210-85）にて測定 旧カタログ数値（JIS B 8330）仕様書は別途ご用命下さい
絶縁耐圧	AC1500V/1分又はAC1800V/1秒（漏洩電流0.5mA以下、常温・常湿、50Hz）
絶縁抵抗	DC500Vメガーにて100MΩ以上（常温・常湿）
リード線仕様	標準型・防湿型：20/0.18(0.5sq)　青・黒・白又は灰 オイルミスト型：UL AVLV2 AWG20　青・黒・白又は灰
アース仕様	詳細 P.17参照

オプション

■フィンガーガード 型式：IG-160

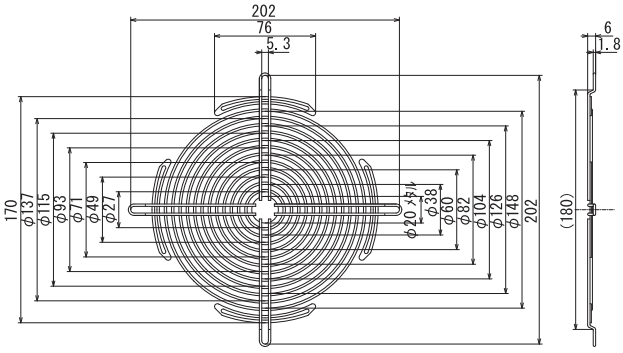

7200G1X-TPシリーズ

外形図

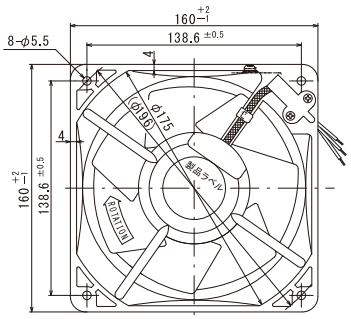

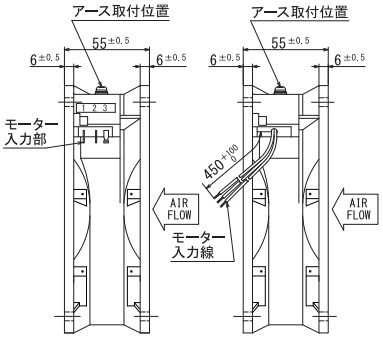

標準型　　防湿型
オイルミスト型

風量～静圧特性曲線

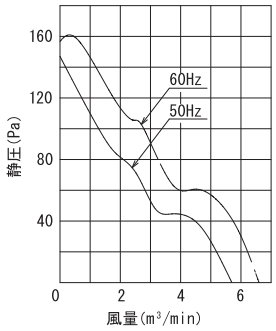

取付穴参考寸法

吐出側・吸込側

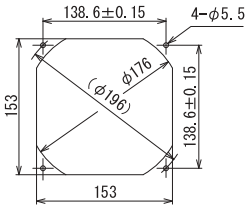

結線図

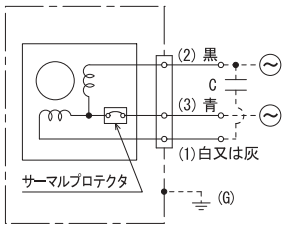

コンデンサ型(A)

160角55厚

規　格

型　式		電　圧 VAC	周波数 Hz	入　力 W	回転数 min^{-1}	最大風量 m^3/min	最大静圧 Pa	騒　音 dB(A)	質　量 kg	コンデンサ μF/WV (詳細.OP11)
標準型	7200G1X-TP	100	50	21	2850	5.70	147.00	49	1.32	4/250
	7200BG1X-TP	115								
	7200NG1X-TP	120								
	7250G1X-TP	200	60	24	3300	6.70	156.80	53		1/450
	7250MG1X-TP	220								
	7250KG1X-TP	230								
防湿型	R7200G1-TP	100	50	21	2850	5.70	147.00	49	1.32	4/250
	R7200BG1-TP	115								
	R7200NG1-TP	120								
	R7250G1-TP	200	60	24	3300	6.70	156.80	53		1/450
	R7250MG1-TP	220								
	R7250KG1-TP	230								
オイルミスト型	7200G1-TP-OT1	100	50	21	2850	5.70	147.00	49	1.32	4/250
	7200BG1-TP-OT1	115								
	7200NG1-TP-OT1	120								
	7250G1-TP-OT1	200	60	24	3300	6.70	156.80	53		1/450
	7250MG1-TP-OT1	220								
	7250KG1-TP-OT1	230								

仕　様

項　目	仕　様
モーター形式	単相コンデンサ進相誘導電動機　※コンデンサ付属
材質	標準：アルミダイカスト黒塗装（フレーム）、金属製黒塗装（羽根） 特殊：アルミダイカスト無塗装（フレーム）、金属製黒塗装（羽根）
絶縁階級	E種120℃（一般）
軸受	2ボールベアリング
使用環境	標準・オイルミスト型：-10～+60℃/RH35～85%　（結露無き事） 防湿型　：-40～+50℃/RH35～95%　（結露無き事）
保存環境	標準・オイルミスト型：-30～+80℃/RH20～85%　（結露無き事） 防湿型　：-40～+80℃/RH20～95%　（結露無き事）
IPコード（詳細.GS03）	IPX4相当（オイルミスト型）
使用電圧範囲	電圧変動：定格電圧±10%以内、連続運転：定格電圧以下
保護方式	サーマルプロテクト（140℃）
騒音測定	機器表面（吸込口中心線上）より1.5mの位置
風量～静圧特性	ダブルチャンバー測定装置（AMCA210-85）にて測定 旧カタログ数値（JIS B 8330）仕様書は別途ご用命下さい
絶縁耐圧	AC1500V/1分又はAC1800V/1秒（漏洩電流0.5mA以下、常温・常湿、50Hz）
絶縁抵抗	DC500Vメガーにて100MΩ以上（常温・常湿）
リード線仕様	標準型・防湿型：20/0.18(0.5sq)　青・黒・白又は灰 オイルミスト型：UL AVLV2 AWG20　青・黒・白又は灰
アース仕様	詳細 P.17参照

オプション

■フィンガーガード 型式：IG-160

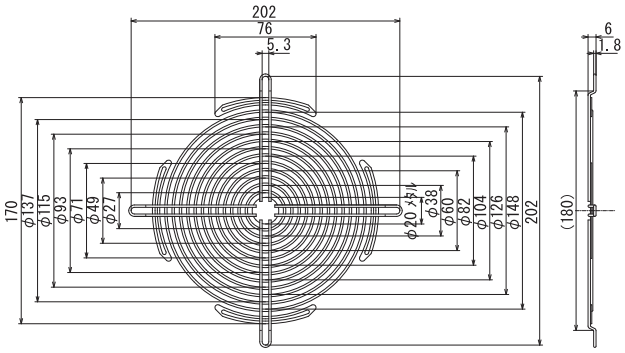

18F0-TPシリーズ （旧S18Fシリーズ類似）

金属羽根ACファン
（180角×65mm厚）

外形図

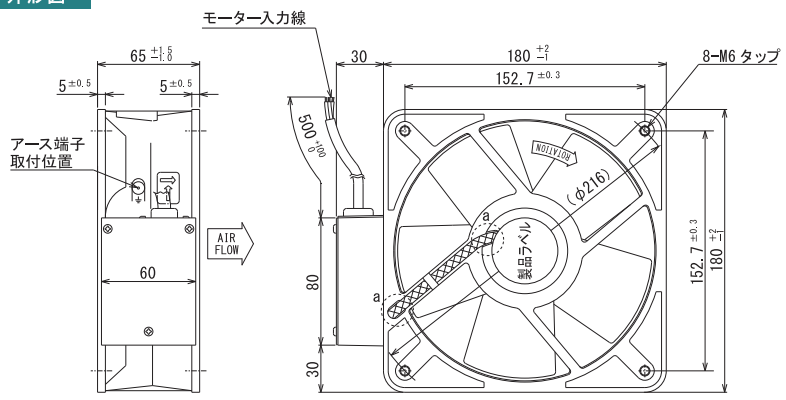

※防湿型、オイルミスト対策型、耐油型
は a 部にシリコンを塗布しています。

風量～静圧特性曲線

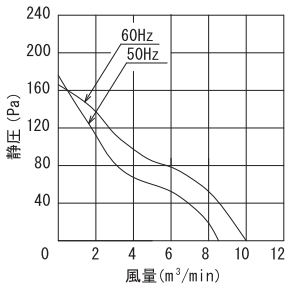

取付穴参考寸法

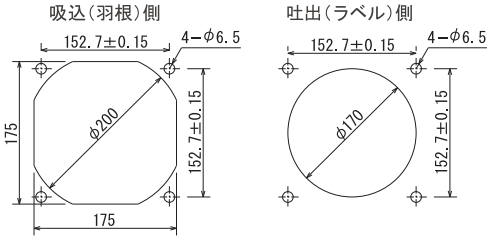

結線図

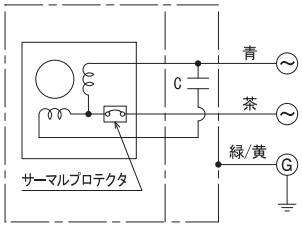

コンデンサ内蔵型

規　格

型　式		電　圧 VAC	周波数 Hz	入　力 W	回転数 min^{-1}	最大風量 m^3/min	最大静圧 Pa	騒　音 dB(A)	質　量 kg
標準型	18F0-TP	100	50	40	2750	8.6	177	63	1.80
	18FB-TP	115							
	18F5-TP	200							
	18FM-TP	220	60	50	3100	10.0	167	67	
	18FK-TP	230							
防湿型	R18F0-TP	100	50	40	2750	8.6	177	63	1.80
	R18FB-TP	115							
	R18F5-TP	200							
	R18FM-TP	220	60	50	3100	10.0	167	67	
	R18FK-TP	230							
オイルミスト型	18F0-TP-OT1	100	50	40	2750	8.6	177	63	1.80
	18FB-TP-OT1	115							
	18F5-TP-OT1	200							
	18FM-TP-OT1	220	60	50	3100	10.0	167	67	
	18FK-TP-OT1	230							
耐油型	18F0-TP-OT2	100	50	40	2750	8.6	177	63	1.80
	18FB-TP-OT2	115							
	18F5-TP-OT2	200							
	18FM-TP-OT2	220	60	50	3100	10.0	167	67	
	18FK-TP-OT2	230							

仕　様

項　目	仕　様
モーター形式	単相コンデンサ進相誘導電動機　※コンデンサ内蔵
材質	標準：アルミダイカスト黒塗装（フレーム）、金属製黒塗装（羽根） 特殊：アルミダイカスト無塗装（フレーム）、金属製黒塗装（羽根）
絶縁階級	E種120℃（一般）
軸受	2ボールベアリング
使用環境	標準・オイルミスト型：-20～+60℃/RH20～85%　（結露無き事） 防湿型・耐油型　：-20～+60℃/RH95%以下　（結露無き事）
保存環境	-20～+60℃/RH20～85%　（結露無き事）
IPコード（詳細.GS03）	IPX4相当（オイルミスト型）IPX7相当（耐油型）
使用電圧範囲	電圧変動：定格電圧±10%以内、連続運転：定格電圧以下
保護方式	サーマルプロテクト（遮断120℃ 復帰90℃）
騒音測定	機器表面（吸込口中心線上）より1.5mの位置
風量～静圧特性	ダブルチャンバー測定装置（AMCA210-85）にて測定
絶縁耐圧	AC1500V/1分又はAC1800V/1秒（漏洩電流0.5mA以下、常温・常湿、50Hz）
絶縁抵抗	DC500Vメガーにて100MΩ以上（常温・常湿）
リード線仕様	SVT（ビニルキャブタイヤ丸形ｺｰﾄﾞ）AWG18×3芯（茶・青・緑/黄）
アース仕様 （詳細 P.17）	リード線に緑／黄アース線を含んでいますが、別途アース接続部加工が必要な場合ご指定下さい。

オプション

■フィンガーガード　型式：IG-180

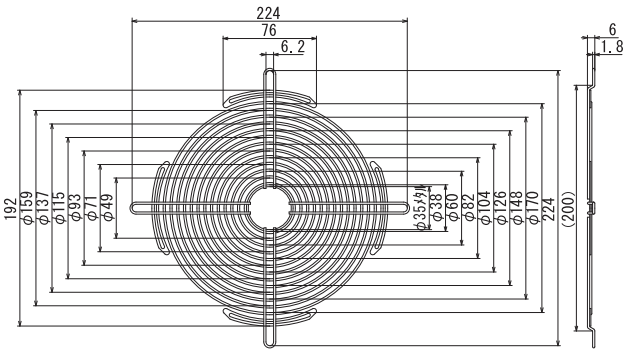

外形図

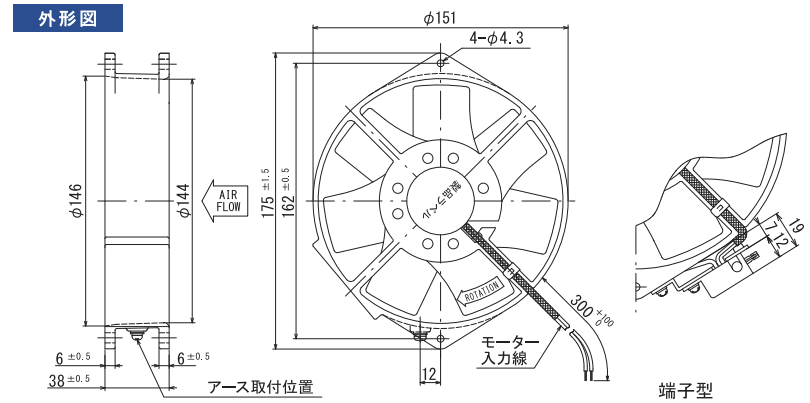

標準型・防湿型・オイルミスト型

端子型（入力端子部）

風量～静圧特性曲線

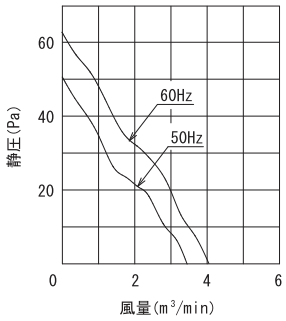

取付穴参考寸法

吐出側・吸込側

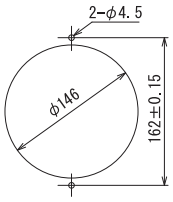

結線図

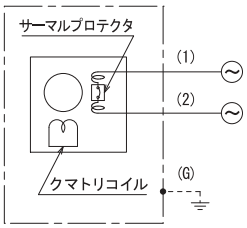

くまとり型

規　格

型　式		電　圧 VAC	周波数 Hz	入　力 W	回転数 min^{-1}	最大風量 m^3/min	最大静圧 Pa	騒　音 dB(A)	質　量 kg
標準型	7806X-TP	100	50	43	2000	3.40	50.30	51	0.80
	7806BX-TP	115							
	7806NX-TP	120							
	7856X-TP	200	60	38	2300	4.00	61.60	54	
	7856MX-TP	220							
	7856KX-TP	230							
防湿型	R7806-TP	100	50	43	2000	3.40	50.30	51	0.80
	R7806B-TP	115							
	R7806N-TP	120							
	R7856-TP	200	60	38	2300	4.00	61.60	54	
	R7856M-TP	220							
	R7856K-TP	230							
オイルミスト型	7806-TP-OT1	100	50	43	2000	3.40	50.30	51	0.80
	7806B-TP-OT1	115							
	7806N-TP-OT1	120							
	7856-TP-OT1	200	60	38	2300	4.00	61.60	54	
	7856M-TP-OT1	220							
	7856K-TP-OT1	230							
端子型	7806GX-TP	100	50	43	2000	3.40	50.30	51	0.80
	7806BGX-TP	115							
	7806NGX-TP	120							
	7856GX-TP	200	60	38	2300	4.00	61.60	54	
	7856MGX-TP	220							
	7856KGX-TP	230							

仕　様

項　目	仕　様
モーター形式	単相クマトリ誘導電動機
材質	標準：アルミダイカスト黒塗装（フレーム）、金属製黒塗装（羽根） 特殊：アルミダイカスト無塗装（フレーム）、金属製黒塗装（羽根）
絶縁階級	E種120℃（一般）
軸受	2ボールベアリング
使用環境	標準・オイルミスト型：-10～+60℃/RH35～85%　（結露無き事） 防湿型　：-40～+50℃/RH35～95%　（結露無き事）
保存環境	標準・オイルミスト型：-30～+80℃/RH20～85%　（結露無き事） 防湿型　：-40～+80℃/RH20～95%　（結露無き事）
IPコード（詳細.GS03）	IPX4準拠（オイルミスト型）
使用電圧範囲	電圧変動：定格電圧±10%以内、連続運転：定格電圧以下
保護方式	サーマルプロテクト（140℃）
騒音測定	機器表面（吸込口中心線上）より1.5mの位置
風量～静圧特性	ダブルチャンバー測定装置（AMCA210-85）にて測定 旧カタログ数値（JIS B 8330）仕様書は別途ご用命下さい
絶縁耐圧	AC1500V/1分又はAC1800V/1秒（漏洩電流0.5mA以下、常温・常湿、50Hz）
絶縁抵抗	DC500Vメガーにて100MΩ以上（常温・常湿）
リード線仕様	標準型・防湿型：20/0.18(0.5sq)　100V級：黒　200V級：白又は灰 オイルミスト型：UL AVLV2 AWG20　100V級：黒　200V級：白又は灰
アース仕様	全機種、アースタップにアースネジを取付けてあります。詳細 P.17参照

オプション

■フィンガーガード 型式：IG-150-1

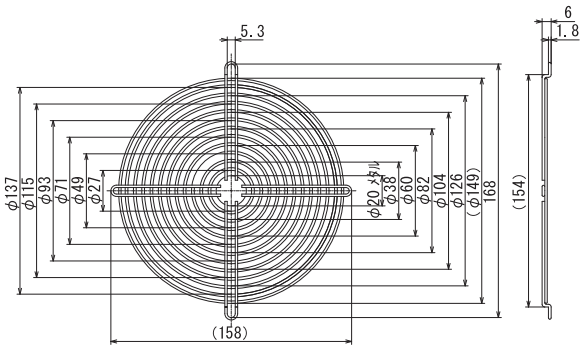

150 丸 38 厚

外形図

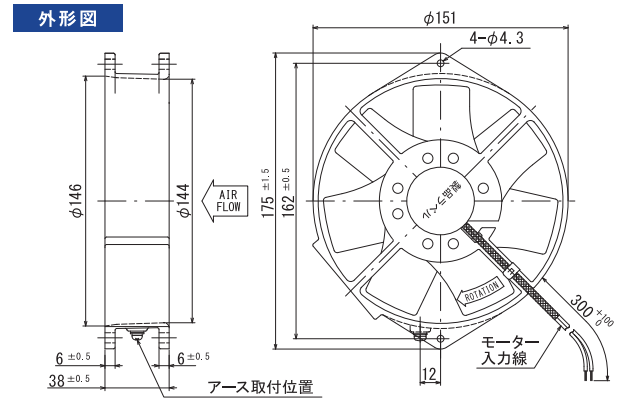

標準型・防湿型・オイルミスト型

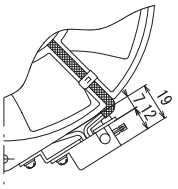

端子型
（入力端子部）

風量～静圧特性曲線

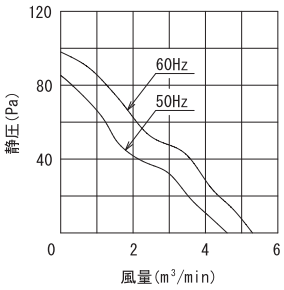

取付穴参考寸法

吐出側・吸込側

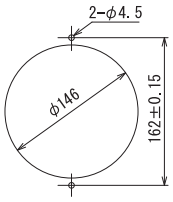

結線図

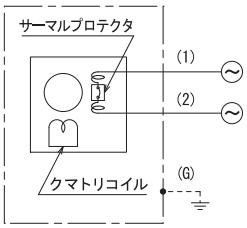

くまとり型

規　格

型　式		電　圧 VAC	周波数 Hz	入　力 W	回転数 min^{-1}	最大風量 m^3/min	最大静圧 Pa	騒　音 dB (A)	質　量 kg
標準型	7906X-TP	100	50	46	2500	4.60	85.26	56	0.80
	7906BX-TP	115							
	7906NX-TP	120							
	7956X-TP	200	60	42	2700	5.30	98.00	58	
	7956MX-TP	220							
	7956KX-TP	230							
防湿型	R7906-TP	100	50	46	2500	4.60	85.26	56	0.80
	R7906B-TP	115							
	R7906N-TP	120							
	R7956-TP	200	60	42	2700	5.30	98.00	58	
	R7956M-TP	220							
	R7956K-TP	230							
オイルミスト型	7906-TP-OT1 ＊1	100	50	46	2500	4.60	85.26	56	0.80
	7906B-TP-OT1	115							
	7906N-TP-OT1	120							
	7956-TP-OT1	200	60	42	2700	5.30	98.00	58	
	7956M-TP-OT1	220							
	7956K-TP-OT1	230							
端子型	7906GX-TP	100	50	46	2500	4.60	85.26	56	0.80
	7906BGX-TP	115							
	7906NGX-TP	120							
	7956GX-TP	200	60	42	2700	5.30	98.00	58	
	7956MGX-TP	220							
	7956KGX-TP	230							

仕　様

項　目	仕　様
モーター形式	単相クマトリ誘導電動機
材質	標準：アルミダイカスト黒塗装（フレーム）、金属製黒塗装（羽根） 特殊：アルミダイカスト無塗装（フレーム）、金属製黒塗装（羽根）
絶縁階級	E種120℃（一般）
軸受	2ボールベアリング
使用環境	標準・オイルミスト型：-10～+60℃/RH35～85%　（結露無き事） 防湿型　：-40～+50℃/RH35～95%　（結露無き事）
保存環境	標準・オイルミスト型：-30～+80℃/RH20～85%　（結露無き事） 防湿型　：-40～+80℃/RH20～95%　（結露無き事）
IPコード（詳細.GS03）	IPX4 ＊1のみ取得、その他準拠（オイルミスト型）
使用電圧範囲	電圧変動：定格電圧±10%以内、連続運転：定格電圧以下
保護方式	サーマルプロテクト（140℃）
騒音測定	機器表面（吸込口中心線上）より1.5mの位置
風量～静圧特性	ダブルチャンバー測定装置（AMCA210-85）にて測定 旧カタログ数値（JIS B 8330）仕様書は別途ご用命下さい
絶縁耐圧	AC1500V/1分又はAC1800V/1秒（漏洩電流0.5mA以下、常温・常湿、50Hz）
絶縁抵抗	DC500Vメガーにて100MΩ以上（常温・常湿）
リード線仕様	標準型・防湿型：20/0.18(0.5sq)　100V級：黒　200V級：白又は灰 オイルミスト型：UL AVLV2 AWG20　100V級：黒　200V級：白又は灰
アース仕様	全機種、アースタップにアースネジを取付けてあります。詳細 P.17参照

オプション

■フィンガーガード 型式：IG-150-1

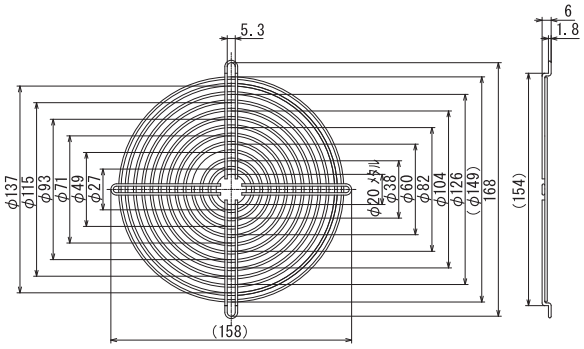

外形図

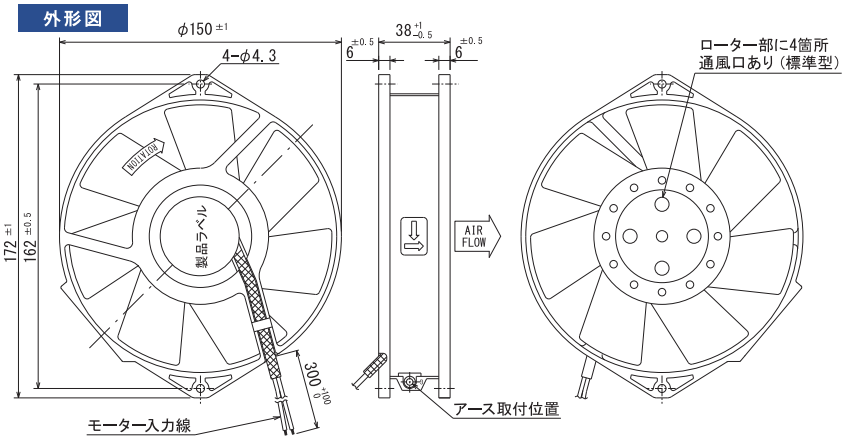

風量～静圧特性曲線

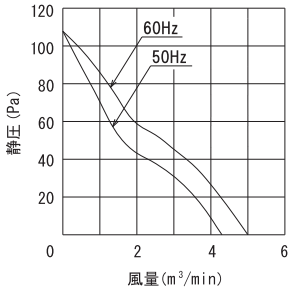

取付穴参考寸法

吐出側・吸込側

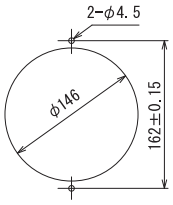

結線図

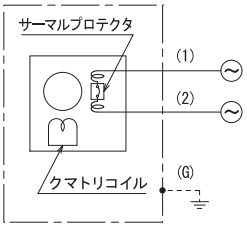

くまとり型

規　格

型　式		電　圧 VAC	周波数 Hz	入　力 W	回転数 min^{-1}	最大風量 m^3/min	最大静圧 Pa	騒　音 dB（A）	質　量 kg
標準型	S7906X-TP	100	50	33	2600	4.3	108	54	0.83
	S7906BX-TP	115							
	S7906NX-TP	120							
	S7956X-TP	200	60	30	2950	5.0	108	58	
	S7956MX-TP	220							
	S7956KX-TP	230							
防湿型	RS7906-TP	100	50	33	2600	4.3	108	54	0.83
	RS7906B-TP	115							
	RS7906N-TP	120							
	RS7956-TP	200	60	30	2950	5.0	108	58	
	RS7956M-TP	220							
	RS7956K-TP	230							
オイルミスト型	S7906-TP-OT1	100	50	33	2600	4.3	108	54	0.83
	S7906B-TP-OT1	115							
	S7906N-TP-OT1	120							
	S7956-TP-OT1	200	60	30	2950	5.0	108	58	
	S7956M-TP-OT1	220							
	S7956K-TP-OT1	230							
耐油型	S7906-TP-OT2	100	50	33	2600	4.3	108	54	0.83
	S7906B-TP-OT2	115							
	S7906N-TP-OT2	120							
	S7956-TP-OT2	200	60	30	2950	5.0	108	58	
	S7956M-TP-OT2	220							
	S7956K-TP-OT2	230							

●海外安全規格取得品もございますので、お問い合わせ下さい。

仕　様

項　目	仕　様
モーター形式	単相クマトリ誘導電動機
材質	標準：アルミダイカスト黒塗装（フレーム）、金属製黒塗装（羽根） 特殊：アルミダイカスト無塗装（フレーム）、金属製黒塗装（羽根）
絶縁階級	E種120℃（一般）
軸受	2ボールベアリング
使用環境	標準・オイルミスト型：-10～+60℃/RH35～85%　（結露無き事） 防湿型　：-40～+50℃/RH35～95%　（結露無き事） 耐油型　：-10～+60℃/RH98%以下　（結露無き事）
保存環境	標準・オイルミスト型：-30～+80℃/RH20～85%　（結露無き事） 防湿型　：-40～+80℃/RH20～95%　（結露無き事） 耐油型　：-10～+60℃/RH20～85%　（結露無き事）
IPコード（詳細.GS03）	IPX4相当（オイルミスト型）、IPX7相当（耐油型）
使用電圧範囲	電圧変動：定格電圧±10%以内、連続運転：定格電圧以下
保護方式	サーマルプロテクト（140℃）
騒音測定	機器表面（吸込口中心線上）より1.5mの位置
風量～静圧特性	ダブルチャンバー測定装置（AMCA210-85）にて測定 旧カタログ数値（JIS B 8330）仕様書は別途ご用命下さい
絶縁耐圧	AC1500V/1分又はAC1800V/1秒（漏洩電流0.5mA以下、常温・常湿、50Hz）
絶縁抵抗	DC500Vメガーにて100MΩ以上（常温・常湿）
リード線仕様	UL AVLV2 AWG22　100V級：黒　200V級：白又は灰
アース仕様	全機種、アースタップにアースネジを取付けてあります。詳細 P.17参照

オプション

■フィンガーガード　型式：IG-150-1

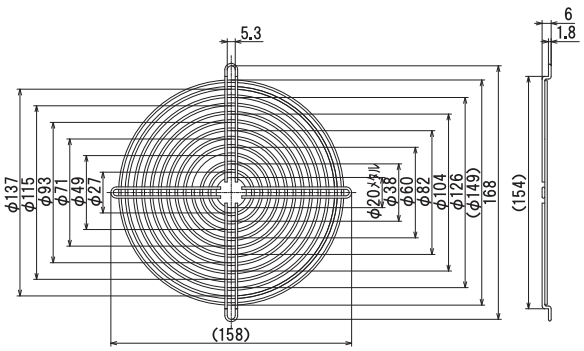

外形図

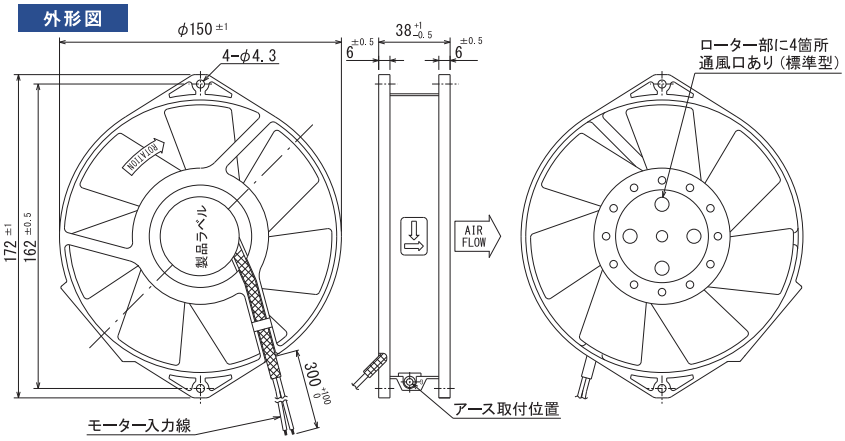

風量～静圧特性曲線

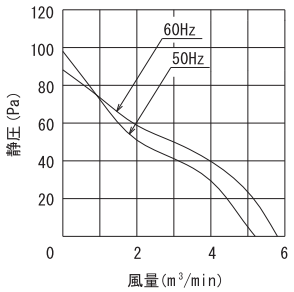

取付穴参考寸法

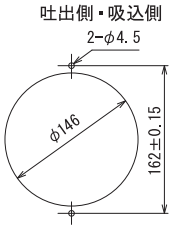

結線図

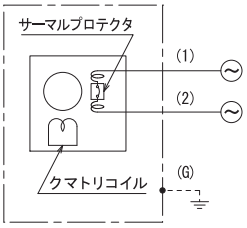

くまとり型

規　格

	型　式	電　圧 VAC	周波数 Hz	入　力 W	回転数 min^{-1}	最大風量 m^3/min	最大静圧 Pa	騒　音 dB（A）	質　量 kg
標準型	HS7906X-TP	100	50	35	2600	5.0	98	56	0.84
	HS7906BX-TP	115							
	HS7906NX-TP	120							
	HS7956X-TP	200	60	33	2950	5.8	88	60	
	HS7956MX-TP	220							
	HS7956KX-TP	230							
防湿型	RHS7906-TP	100	50	35	2600	5.0	98	56	0.84
	RHS7906B-TP	115							
	RHS7906N-TP	120							
	RHS7956-TP	200	60	33	2950	5.8	88	60	
	RHS7956M-TP	220							
	RHS7956K-TP	230							
オイルミスト型	HS7906-TP-OT1	100	50	35	2600	5.0	98	56	0.84
	HS7906B-TP-OT1	115							
	HS7906N-TP-OT1	120							
	HS7956-TP-OT1	200	60	33	2950	5.8	88	60	
	HS7956M-TP-OT1	220							
	HS7956K-TP-OT1	230							
耐油型	HS7906-TP-OT2	100	50	35	2600	5.0	98	56	0.84
	HS7906B-TP-OT2	115							
	HS7906N-TP-OT2	120							
	HS7956-TP-OT2	200	60	33	2950	5.8	88	60	
	HS7956M-TP-OT2	220							
	HS7956K-TP-OT2	230							

●海外安全規格取得品もございますのでお問い合わせ下さい。

仕　様

項　目	仕　様
モーター形式	単相クマトリ誘導電動機
材質	標準：アルミダイカスト黒塗装（フレーム）、金属製黒塗装（羽根） 特殊：アルミダイカスト無塗装（フレーム）、金属製黒塗装（羽根）
絶縁階級	E種120℃（一般）
軸受	2ボールベアリング
使用環境	標準・オイルミスト型：-10～+60℃/RH35～85%　（結露無き事） 防湿型　：-40～+50℃/RH35～95%　（結露無き事） 耐油型　：-10～+60℃/RH98%以下　（結露無き事）
保存環境	標準・オイルミスト型：-30～+80℃/RH20～85%　（結露無き事） 防湿型　：-40～+80℃/RH20～95%　（結露無き事） 耐油型　：-10～+60℃/RH20～85%　（結露無き事）
IPコード（詳細.GS03）	IPX4相当（オイルミスト型）、IPX7相当（耐油型）
使用電圧範囲	電圧変動：定格電圧±10%以内、連続運転：定格電圧以下
保護方式	サーマルプロテクト（140℃）
騒音測定	機器表面（吸込口中心線上）より1.5mの位置
風量～静圧特性	ダブルチャンバー測定装置（AMCA210-85）にて測定 旧カタログ数値（JIS B 8330）仕様書は別途ご用命下さい
絶縁耐圧	AC1500V/1分又はAC1800V/1秒（漏洩電流0.5mA以下、常温・常湿、50Hz）
絶縁抵抗	DC500Vメガーにて100MΩ以上（常温・常湿）
リード線仕様	UL AVLV2 AWG22　100V級：黒　200V級：白又は灰
アース仕様	全機種、アースタップにアースネジを取付けてあります。詳細 P.17参照

オプション

■フィンガーガード 型式：IG-150-1

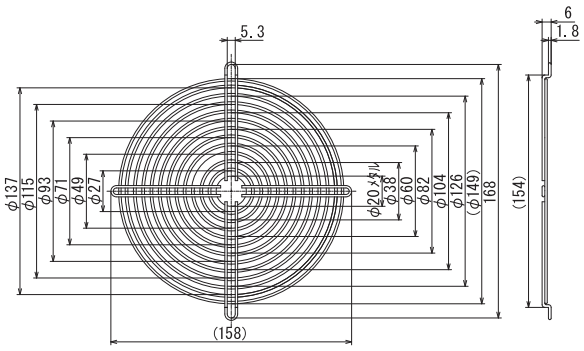

外形図

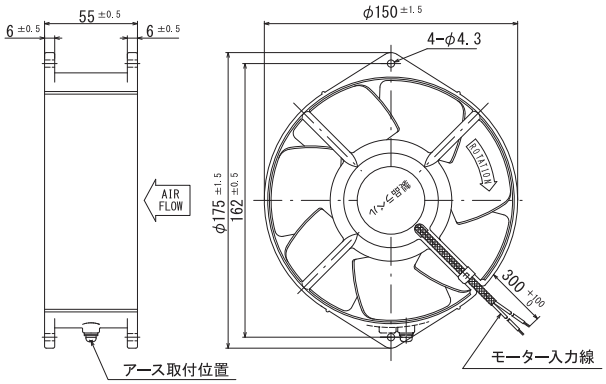

風量～静圧特性曲線

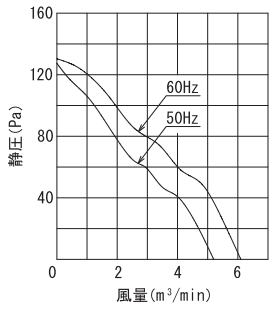

取付穴参考寸法

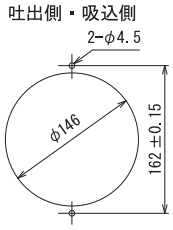

結線図

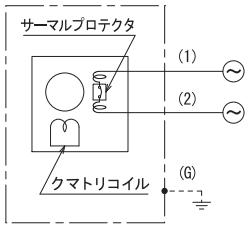

くまとり型

規　格

型　式		電　圧 VAC	周波数 Hz	入　力 W	回転数 min^{-1}	最大風量 m^3/min	最大静圧 Pa	騒　音 dB(A)	質　量 kg
標準型	U6500-TP (UL/C-UL)(TÜV)	100	50	40	2800	5.20	127.40	56	1.10
	U6500B-TP (UL/C-UL)(TÜV)	115							
	U6500N-TP (UL/C-UL)(TÜV)	120							
	U6550-TP (UL/C-UL)(TÜV)	200	60	36	3200	6.10	130.34	61	
	U6550M-TP (UL/C-UL)(TÜV)	220							
	U6550K-TP (UL/C-UL)(TÜV)	230							
防湿型	UR6500-TP (UL/C-UL)(TÜV)	100	50	40	2800	5.20	127.40	56	1.10
	UR6500B-TP (UL/C-UL)(TÜV)	115							
	UR6500N-TP (UL/C-UL)(TÜV)	120							
	UR6550-TP (UL/C-UL)(TÜV)	200	60	36	3200	6.10	130.34	61	
	UR6550M-TP (UL/C-UL)(TÜV)	220							
	UR6550K-TP (UL/C-UL)(TÜV)	230							
オイルミスト型	U6500-TP-OT1 (UL/C-UL)(TÜV)	100	50	40	2800	5.20	127.40	56	1.10
	U6500B-TP-OT1 (UL/C-UL)(TÜV)	115							
	U6500N-TP-OT1 (UL/C-UL)(TÜV)	120							
	U6550-TP-OT1 (UL/C-UL)(TÜV)	200	60	36	3200	6.10	130.34	61	
	U6550M-TP-OT1 (UL/C-UL)(TÜV)	220							
	U6550K-TP-OT1 (UL/C-UL)(TÜV)	230							

仕　様

項　目	仕　様
モーター形式	単相クマトリ誘導電動機
材質	標準：アルミダイカスト黒塗装（フレーム）、金属製黒塗装（羽根） 特殊：アルミダイカスト無塗装（フレーム）、金属製黒塗装（羽根）
絶縁階級	A種105℃（UL/C-UL）、E種120℃（EN・一般）
軸受	2ボールベアリング
使用環境	標準・オイルミスト型：-10～+60℃/RH35～85%　（結露無き事） 防湿型　：-40～+50℃/RH35～95%　（結露無き事）
保存環境	標準・オイルミスト型：-30～+80℃/RH20～85%　（結露無き事） 防湿型　：-40～+80℃/RH20～95%　（結露無き事）
IPコード（詳細.GS03）	IPX4相当（オイルミスト型）
使用電圧範囲	電圧変動：定格電圧±10%以内、連続運転：定格電圧以下
保護方式	サーマルプロテクト（140℃）
騒音測定	機器表面（吸込口中心線上）より1.5mの位置
風量～静圧特性	ダブルチャンバー測定装置（AMCA210-85）にて測定 旧カタログ数値（JIS B 8330）仕様書は別途ご用命下さい
絶縁耐圧	AC1500V/1分又はAC1800V/1秒（漏洩電流0.5mA以下、常温・常湿、50Hz）
絶縁抵抗	DC500Vメガーにて100MΩ以上（常温・常湿）
リード線仕様	UL AVLV2 AWG20　100V級：黒　200V級：白又は灰
アース仕様	全機種、アースタップにアースネジを取付けてあります。詳細 P.17参照

オプション

■フィンガーガード 型式：IG-150-1

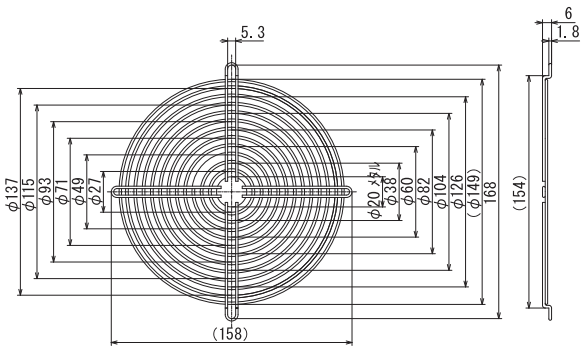

外形図

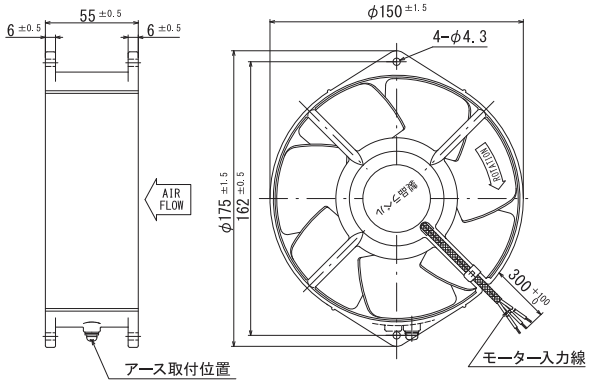

風量～静圧特性曲線

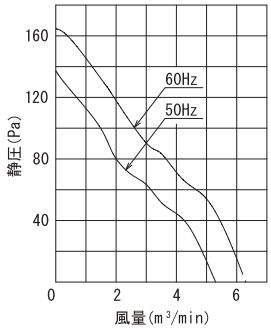

取付穴参考寸法

吐出側・吸込側

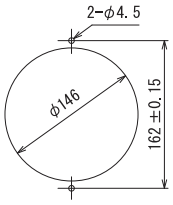

結線図

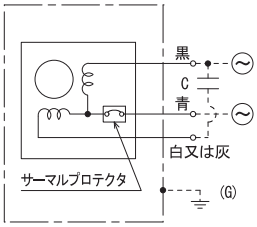

コンデンサ型（A）

規　格

型　式		電　圧 VAC	周波数 Hz	入　力 W	回転数 min^{-1}	最大風量 m^3/min	最大静圧 Pa	騒　音 dB（A）	質　量 kg	コンデンサ μF/WV（詳細．OP11）
標準型	U6200-TP　（TÜV）	100	50	25（28）	2900	5.30	137.20	56	1.35	4/250
	U6200BN-TP　（TÜV）	115-120								
	6200N-TP	120								
	U6250-TP　（TÜV）	200	60	28（35）	3400	6.30	164.64	61		1/450
	U6250MK-TP　（TÜV）	220-230								
	6250K-TP	230								
防湿型	UR6200-TP　（TÜV）	100	50	25（28）	2900	5.30	137.20	56	1.35	4/250
	UR6200BN-TP　（TÜV）	115-120								
	R6200N-TP	120								
	UR6250-TP　（TÜV）	200	60	28（35）	3400	6.30	164.64	61		1/450
	UR6250MK-TP　（TÜV）	220-230								
	R6250K-TP	230								
オイルミスト型	U6200-TP-OT1　（TÜV）	100	50	25（28）	2900	5.30	137.20	56	1.35	4/250
	U6200BN-TP-OT1　（TÜV）	115-120								
	6200N-TP-OT1	120								
	U6250-TP-OT1　（TÜV）	200	60	28（35）	3400	6.30	164.64	61		1/450
	U6250MK-TP-OT1　（TÜV）	220-230								
	6250K-TP-OT1	230								

●U6200BN-TP、UR6200BN-TP、U6200BN-TP-OT1の入力は、（　）の値となります。

仕　様

項　目	仕　様
モーター形式	単相コンデンサ進相誘導電動機　※コンデンサ付属
材質	標準：アルミダイカスト黒塗装（フレーム）、金属製黒塗装（羽根） 特殊：アルミダイカスト無塗装（フレーム）、金属製黒塗装（羽根）
絶縁階級	E種120℃（EN・一般）
軸受	2ボールベアリング
使用環境	標準・オイルミスト型：-10～+70℃/RH35～85%　（結露無き事） 防湿型　：-40～+50℃/RH35～95%　（結露無き事）
保存環境	標準・オイルミスト型：-30～+80℃/RH20～85%　（結露無き事） 防湿型　：-40～+80℃/RH20～95%　（結露無き事）
IPコード（詳細.GS03）	IPX4相当（オイルミスト型）
使用電圧範囲	電圧変動：定格電圧±10%以内、連続運転：定格電圧以下
保護方式	サーマルプロテクト（140℃）
騒音測定	機器表面（吸込口中心線上）より1.5mの位置
風量～静圧特性	ダブルチャンバー測定装置（AMCA210-85）にて測定 旧カタログ数値（JIS B 8330）仕様書は別途ご用命下さい
絶縁耐圧	AC1500V/1分又はAC1800V/1秒（漏洩電流0.5mA以下、常温・常湿、50Hz）
絶縁抵抗	DC500Vメガーにて100MΩ以上（常温・常湿）
リード線仕様	一般品）標準・防湿型：20/0.18（0.5sq）　青・黒・白又は灰 オイルミスト型：UL AVLV2 AWG20　青・黒・白又は灰 認証品）UL AVLV2 AWG20　青・黒・白又は灰
アース仕様	全機種、アースタップにアースネジを取付けてあります。詳細 P.17参照

オプション

■フィンガーガード 型式：IG-150-1

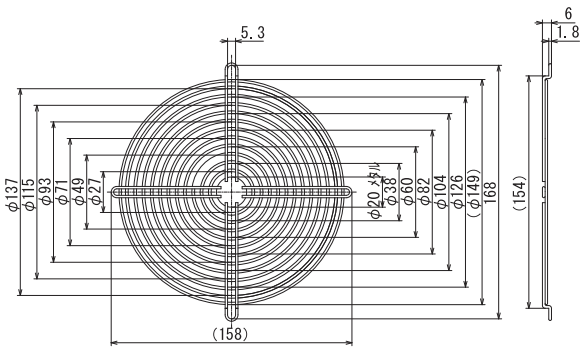

外形図

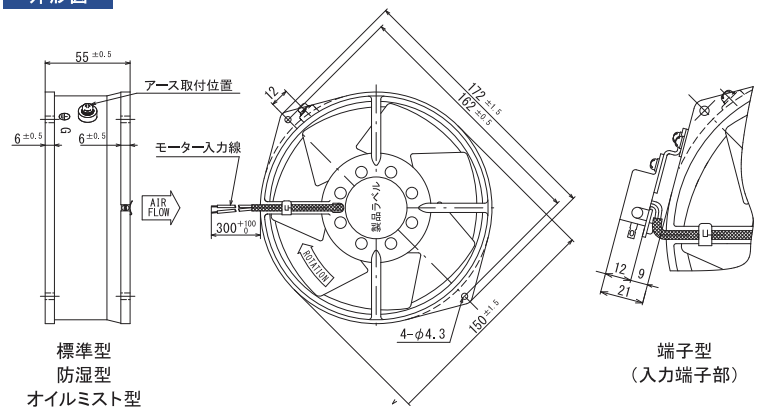

標準型
防湿型
オイルミスト型

端子型
（入力端子部）

風量～静圧特性曲線

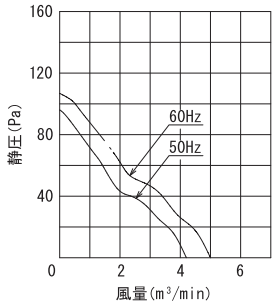

取付穴参考寸法

吐出側・吸込側

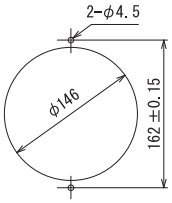

結線図

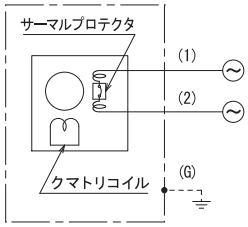

くまとり型

規　格

型　式		電　圧 VAC	周波数 Hz	入　力 W	回転数 min^{-1}	最大風量 m^3/min	最大静圧 Pa	騒　音 dB (A)	質　量 kg
標準型	US7109X-TP (UL/C-UL) (TÜV)	100	50	39	2500	4.20	96.04	44	1.24
	US7109BX-TP (UL/C-UL) (TÜV)	115							
	US7109NX-TP (UL/C-UL) (TÜV)	120							
	US7159X-TP (UL/C-UL) (TÜV)	200	60	35	2800	5.00	106.82	46	
	US7159MX-TP (UL/C-UL) (TÜV)	220							
	US7159KX-TP (UL/C-UL) (TÜV)	230							
防湿型	URS7109-TP (UL/C-UL) (TÜV)	100	50	39	2500	4.20	96.04	44	1.24
	URS7109B-TP (UL/C-UL) (TÜV)	115							
	URS7109N-TP (UL/C-UL) (TÜV)	120							
	URS7159-TP (UL/C-UL) (TÜV)	200	60	35	2800	5.00	106.82	46	
	URS7159M-TP (UL/C-UL) (TÜV)	220							
	URS7159K-TP (UL/C-UL) (TÜV)	230							
オイルミスト型	US7109-TP-OT1 (UL/C-UL) (TÜV)	100	50	39	2500	4.20	96.04	44	1.24
	US7109B-TP-OT1 (UL/C-UL) (TÜV)	115							
	US7109N-TP-OT1 (UL/C-UL) (TÜV)	120							
	US7159-TP-OT1 (UL/C-UL) (TÜV)	200	60	35	2800	5.00	106.82	46	
	US7159M-TP-OT1 (UL/C-UL) (TÜV)	220							
	US7159K-TP-OT1 (UL/C-UL) (TÜV)	230							
端子型	US7109GX-TP (UL/C-UL) (TÜV)	100	50	39	2500	4.20	96.04	44	1.24
	US7109BGX-TP (UL/C-UL) (TÜV)	115							
	US7109NGX-TP (UL/C-UL) (TÜV)	120							
	US7159GX-TP (UL/C-UL) (TÜV)	200	60	35	2800	5.00	106.82	46	
	US7159MGX-TP (UL/C-UL) (TÜV)	220							
	US7159KGX-TP (UL/C-UL) (TÜV)	230							

仕　様

項　目	仕　様
モーター形式	単相クマトリ誘導電動機
材質	標準：アルミダイカスト黒塗装（フレーム）、金属製黒塗装（羽根） 特殊：アルミダイカスト無塗装（フレーム）、金属製黒塗装（羽根）
絶縁階級	A種105℃（UL/C-UL）、E種120℃（EN・一般）
軸受	2ボールベアリング
使用環境	標準・オイルミスト型：−10～+60℃/RH35～85%　（結露無き事） 防湿型　：−40～+50℃/RH35～95%　（結露無き事）
保存環境	標準・オイルミスト型：−30～+80℃/RH20～85%　（結露無き事） 防湿型　：−40～+80℃/RH20～95%　（結露無き事）
IPコード（詳細.GS03）	IPX4準拠（オイルミスト型）
使用電圧範囲	電圧変動：定格電圧±10%以内、連続運転：定格電圧以下
保護方式	サーマルプロテクト（145℃）
騒音測定	機器表面（吸込口中心線上）より1.5mの位置
風量～静圧特性	ダブルチャンバー測定装置（AMCA210-85）にて測定 旧カタログ数値（JIS B 8330）仕様書は別途ご用命下さい
絶縁耐圧	AC1500V/1分又はAC1800V/1秒（漏洩電流0.5mA以下、常温・常湿、50Hz）
絶縁抵抗	DC500Vメガーにて100MΩ以上（常温・常湿）
リード線仕様	UL AVLV2 AWG20　100V級：黒　200V級：白又は灰
アース仕様	全機種、アースタップにアースネジを取付けてあります。詳細 P.17参照

オプション

■フィンガーガード 型式：IG-150-1

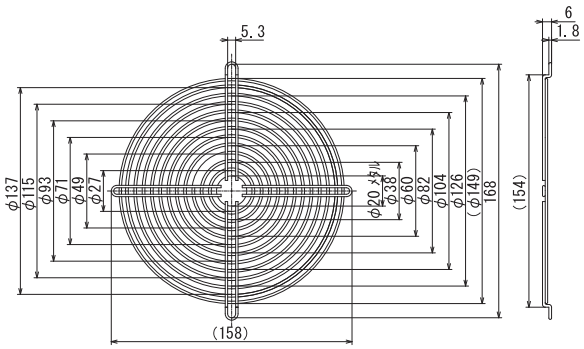

外形図

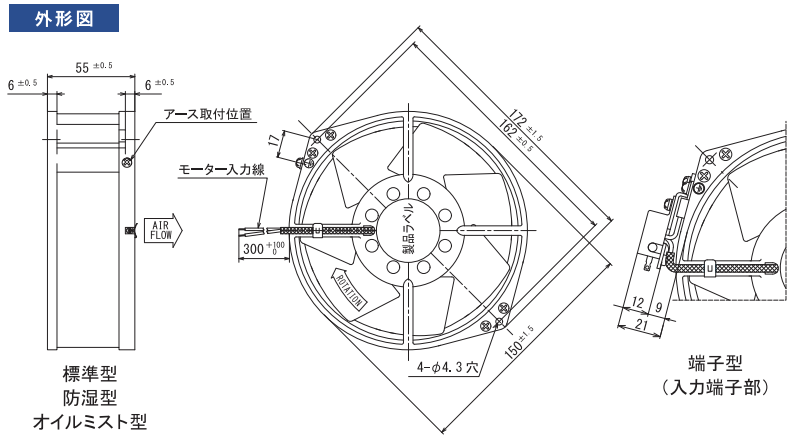

標準型
防湿型
オイルミスト型

端子型
（入力端子部）

風量～静圧特性曲線

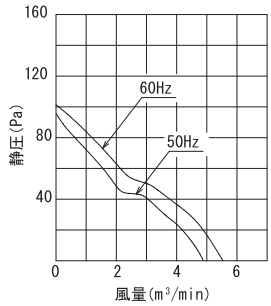

取付穴参考寸法

吐出側・吸込側

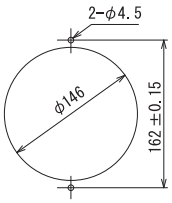

結線図

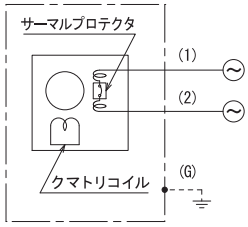

くまとり型

規　格

型　式		電　圧 VAC	周波数 Hz	入　力 W	回転数 min^{-1}	最大風量 m^3/min	最大静圧 Pa	騒　音 dB(A)	質　量 kg
標準型	U7109X-TP (UL/C-UL)(TÜV)	100	50	40	2500	4.80	95.06	44	1.24
	U7109BX-TP (UL/C-UL)(TÜV)	115							
	U7109NX-TP (UL/C-UL)(TÜV)	120							
	U7159X-TP (UL/C-UL)(TÜV)	200	60	38	2800	5.50	100.94	46	
	U7159MX-TP (UL/C-UL)(TÜV)	220							
	U7159KX-TP (UL/C-UL)(TÜV)	230							
防湿型	UR7109-TP (UL/C-UL)(TÜV)	100	50	40	2500	4.80	95.06	44	1.24
	UR7109B-TP (UL/C-UL)(TÜV)	115							
	UR7109N-TP (UL/C-UL)(TÜV)	120							
	UR7159-TP (UL/C-UL)(TÜV)	200	60	38	2800	5.50	100.94	46	
	UR7159M-TP (UL/C-UL)(TÜV)	220							
	UR7159K-TP (UL/C-UL)(TÜV)	230							
オイルミスト型	U7109-TP-OT1 (UL/C-UL)(TÜV)	100	50	40	2500	4.80	95.06	44	1.24
	U7109B-TP-OT1 (UL/C-UL)(TÜV)	115							
	U7109N-TP-OT1 (UL/C-UL)(TÜV)	120							
	U7159-TP-OT1 (UL/C-UL)(TÜV)	200	60	38	2800	5.50	100.94	46	
	U7159M-TP-OT1 (UL/C-UL)(TÜV)	220							
	U7159K-TP-OT1 (UL/C-UL)(TÜV)	230							
端子型	U7109GX-TP (UL/C-UL)(TÜV)	100	50	40	2500	4.80	95.06	44	1.24
	U7109BGX-TP (UL/C-UL)(TÜV)	115							
	U7109NGX-TP (UL/C-UL)(TÜV)	120							
	U7159GX-TP (UL/C-UL)(TÜV)	200	60	38	2800	5.50	100.94	46	
	U7159MGX-TP (UL/C-UL)(TÜV)	220							
	U7159KGX-TP (UL/C-UL)(TÜV)	230							

仕　様

項　目	仕　様
モーター形式	単相クマトリ誘導電動機
材質	標準：アルミダイカスト黒塗装（フレーム）、金属製黒塗装（羽根） 特殊：アルミダイカスト無塗装（フレーム）、金属製黒塗装（羽根）
絶縁階級	A種105℃（UL/C-UL）、E種120℃（EN・一般）
軸受	2ボールベアリング
使用環境	標準・オイルミスト型：-10～+60℃/RH35～85%　（結露無き事） 防湿型　：-40～+50℃/RH35～95%　（結露無き事）
保存環境	標準・オイルミスト型：-30～+80℃/RH20～85%　（結露無き事） 防湿型　：-40～+80℃/RH20～95%　（結露無き事）
IPコード（詳細.GS03）	IPX4相当（オイルミスト型）
使用電圧範囲	電圧変動：定格電圧±10%以内、連続運転：定格電圧以下
保護方式	サーマルプロテクト（140℃）
騒音測定	機器表面（吸込口中心線上）より1.5mの位置
風量～静圧特性	ダブルチャンバー測定装置（AMCA210-85）にて測定 旧カタログ数値（JIS B 8330）仕様書は別途ご用命下さい
絶縁耐圧	AC1500V/1分又はAC1800V/1秒（漏洩電流0.5mA以下、常温・常湿、50Hz）
絶縁抵抗	DC500Vメガーにて100MΩ以上（常温・常湿）
リード線仕様	UL AVLV2 AWG20　100V級：黒　200V級：白又は灰
アース仕様	全機種、アースタップにアースネジを取付けてあります。詳細 P.17参照

オプション

■フィンガーガード 型式：IG-150-1

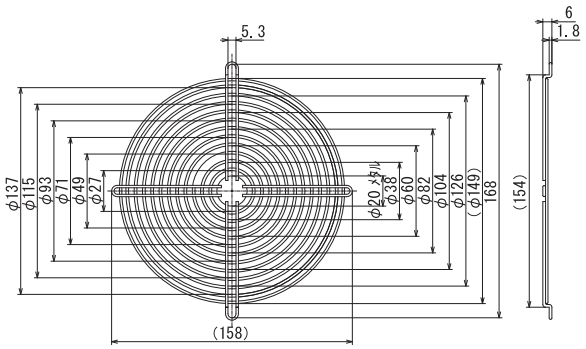

外形図

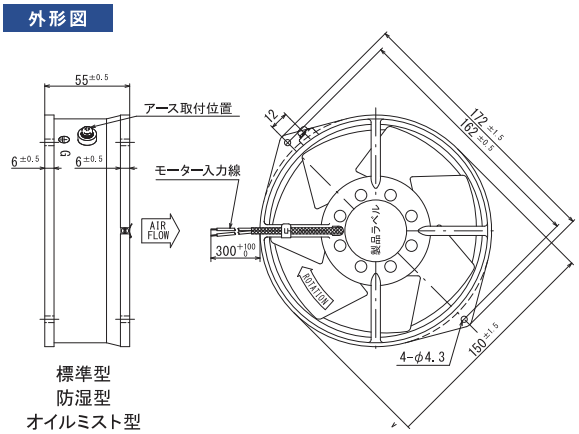

標準型
防湿型
オイルミスト型

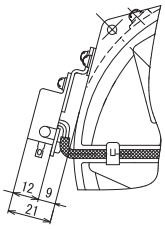

端子型
（入力端子部）

風量～静圧特性曲線

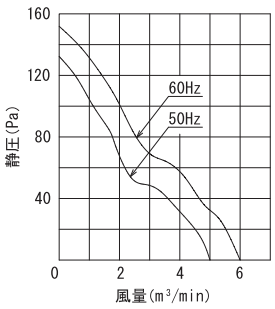

取付穴参考寸法

吐出側・吸込側

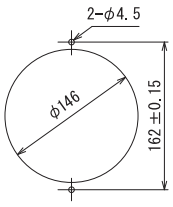

結線図

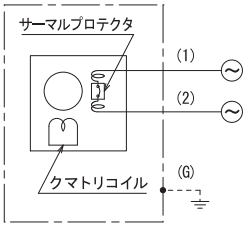

くまとり型

規　格

	型　式		電　圧 VAC	周波数 Hz	入　力 W	回転数 min^{-1}	最大風量 m^3/min	最大静圧 Pa	騒　音 dB(A)	質　量 kg
標準型	US7506X-TP	(UL/C-UL)(TÜV)	100	50	40	2750	5.00	132.30	49	1.24
	US7506BX-TP	(UL/C-UL)(TÜV)	115							
	US7506NX-TP	(UL/C-UL)(TÜV)	120							
	US7556X-TP	(UL/C-UL)(TÜV)	200	60	36	3200	6.00	151.90	53	
	US7556MX-TP	(UL/C-UL)(TÜV)	220							
	US7556KX-TP	(UL/C-UL)(TÜV)	230							
防湿型	URS7506-TP	(UL/C-UL)(TÜV)	100	50	40	2750	5.00	132.30	49	1.24
	URS7506B-TP	(UL/C-UL)(TÜV)	115							
	URS7506N-TP	(UL/C-UL)(TÜV)	120							
	URS7556-TP	(UL/C-UL)(TÜV)	200	60	36	3200	6.00	151.90	53	
	URS7556M-TP	(UL/C-UL)(TÜV)	220							
	URS7556K-TP	(UL/C-UL)(TÜV)	230							
オイルミスト型	US7506-TP-OT1	(UL/C-UL)(TÜV) ＊1	100	50	40	2750	5.00	132.30	49	1.24
	US7506B-TP-OT1	(UL/C-UL)(TÜV)	115							
	US7506N-TP-OT1	(UL/C-UL)(TÜV)	120							
	US7556-TP-OT1	(UL/C-UL)(TÜV)	200	60	36	3200	6.00	151.90	53	
	US7556M-TP-OT1	(UL/C-UL)(TÜV)	220							
	US7556K-TP-OT1	(UL/C-UL)(TÜV)	230							
端子型	US7506GX-TP	(UL/C-UL)(TÜV)	100	50	40	2750	5.00	132.30	49	1.24
	US7506BGX-TP	(UL/C-UL)(TÜV)	115							
	US7506NGX-TP	(UL/C-UL)(TÜV)	120							
	US7556GX-TP	(UL/C-UL)(TÜV)	200	60	36	3200	6.00	151.90	53	
	US7556MGX-TP	(UL/C-UL)(TÜV)	220							
	US7556KGX-TP	(UL/C-UL)(TÜV)	230							

仕　様

項　目	仕　様
モーター形式	単相クマトリ誘導電動機
材質	標準：アルミダイカスト黒塗装（フレーム）、金属製黒塗装（羽根） 特殊：アルミダイカスト無塗装（フレーム）、金属製黒塗装（羽根）
絶縁階級	A種105℃（UL/C-UL）、E種120℃（EN・一般）
軸受	2ボールベアリング
使用環境	標準・オイルミスト型：-10～+60℃/RH35～85%　（結露無き事） 防湿型　　：-40～+50℃/RH35～95%　（結露無き事）
保存環境	標準・オイルミスト型：-30～+80℃/RH20～85%　（結露無き事） 防湿型　　：-40～+80℃/RH20～95%　（結露無き事）
IPコード（詳細.GS03）	IPX4 ＊1のみ取得、その他準拠（オイルミスト型）
使用電圧範囲	電圧変動：定格電圧±10%以内、連続運転：定格電圧以下
保護方式	サーマルプロテクト（145℃）
騒音測定	機器表面（吸込口中心線上）より1.5mの位置
風量～静圧特性	ダブルチャンバー測定装置（AMCA210-85）にて測定 旧カタログ数値（JIS B 8330）仕様書は別途ご用命下さい
絶縁耐圧	AC1500V/1分又はAC1800V/1秒（漏洩電流0.5mA以下、常温・常湿、50Hz）
絶縁抵抗	DC500Vメガーにて100MΩ以上（常温・常湿）
リード線仕様	UL AVLV2 AWG20　100V級：黒　200V級：白又は灰
アース仕様	全機種、アースタップにアースネジを取付けてあります。詳細 P.17参照

オプション

■フィンガーガード 型式：IG-150-1

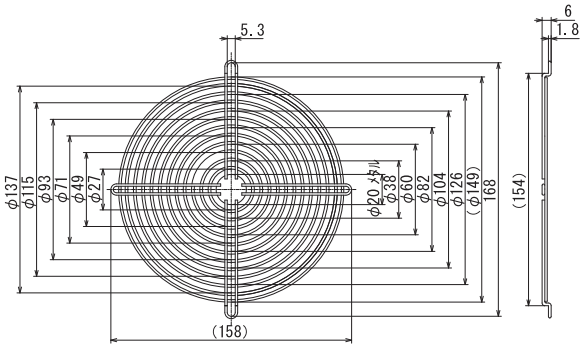

外形図

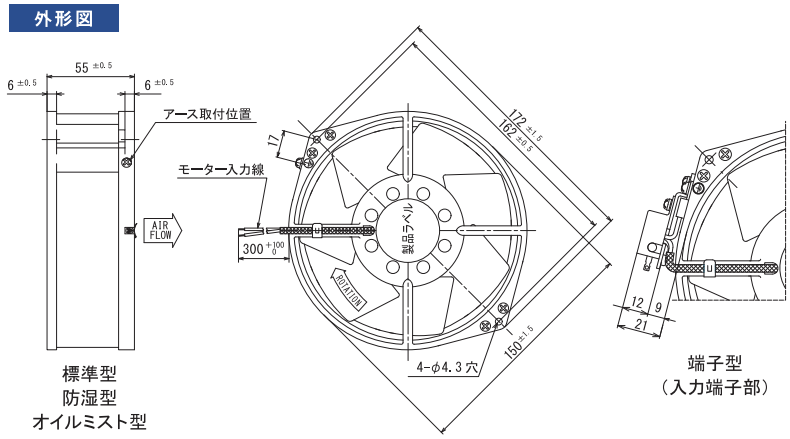

標準型
防湿型
オイルミスト型

端子型
（入力端子部）

風量～静圧特性曲線

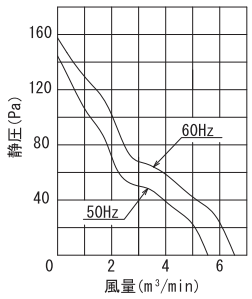

取付穴参考寸法

吐出側・吸込側

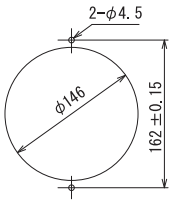

結線図

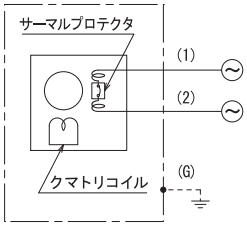

くまとり型

規　格

型　式		電　圧 VAC	周波数 Hz	入　力 W	回転数 min^{-1}	最大風量 m^3/min	最大静圧 Pa	騒　音 dB(A)	質　量 kg
標準型	U7506X-TP (UL/C-UL)(TÜV)	100	50	43	2750	5.50	144.5	49	1.24
	U7506BX-TP (UL/C-UL)(TÜV)	115							
	U7506NX-TP (UL/C-UL)(TÜV)	120							
	U7556X-TP (UL/C-UL)(TÜV)	200	60	40	3200	6.50	157.6	53	
	U7556MX-TP (UL/C-UL)(TÜV)	220							
	U7556KX-TP (UL/C-UL)(TÜV)	230							
防湿型	UR7506-TP (UL/C-UL)(TÜV)	100	50	43	2750	5.50	144.5	49	1.24
	UR7506B-TP (UL/C-UL)(TÜV)	115							
	UR7506N-TP (UL/C-UL)(TÜV)	120							
	UR7556-TP (UL/C-UL)(TÜV)	200	60	40	3200	6.50	157.6	53	
	UR7556M-TP (UL/C-UL)(TÜV)	220							
	UR7556K-TP (UL/C-UL)(TÜV)	230							
オイルミスト型	U7506-TP-OT1 (UL/C-UL)(TÜV)	100	50	43	2750	5.50	144.5	49	1.24
	U7506B-TP-OT1 (UL/C-UL)(TÜV)	115							
	U7506N-TP-OT1 (UL/C-UL)(TÜV)	120							
	U7556-TP-OT1 (UL/C-UL)(TÜV)	200	60	40	3200	6.50	157.6	53	
	U7556M-TP-OT1 (UL/C-UL)(TÜV)	220							
	U7556K-TP-OT1 (UL/C-UL)(TÜV)	230							
端子型	U7506GX-TP (UL/C-UL)(TÜV)	100	50	43	2750	5.50	144.5	49	1.24
	U7506BGX-TP (UL/C-UL)(TÜV)	115							
	U7506NGX-TP (UL/C-UL)(TÜV)	120							
	U7556GX-TP (UL/C-UL)(TÜV)	200	60	40	3200	6.50	157.6	53	
	U7556MGX-TP (UL/C-UL)(TÜV)	220							
	U7556KGX-TP (UL/C-UL)(TÜV)	230							

仕　様

項　目	仕　様
モーター形式	単相クマトリ誘導電動機
材質	標準：アルミダイカスト黒塗装（フレーム）、金属製黒塗装（羽根） 特殊：アルミダイカスト無塗装（フレーム）、金属製黒塗装（羽根）
絶縁階級	A種105℃（UL/C-UL）、E種120℃（EN・一般）
軸受	2ボールベアリング
使用環境	標準・オイルミスト型：-10～+60℃/RH35～85%　（結露無き事） 防湿型　：-40～+50℃/RH35～95%　（結露無き事）
保存環境	標準・オイルミスト型：-30～+80℃/RH20～85%　（結露無き事） 防湿型　：-40～+80℃/RH20～95%　（結露無き事）
IPコード（詳細.GS03）	IPX4相当（オイルミスト型）
使用電圧範囲	電圧変動：定格電圧±10%以内、連続運転：定格電圧以下
保護方式	サーマルプロテクト（140℃）
騒音測定	機器表面（吸込口中心線上）より1.5mの位置
風量～静圧特性	ダブルチャンバー測定装置（AMCA210-85）にて測定 旧カタログ数値（JIS B 8330）仕様書は別途ご用命下さい
絶縁耐圧	AC1500V/1分又はAC1800V/1秒（漏洩電流0.5mA以下、常温・常湿、50Hz）
絶縁抵抗	DC500Vメガーにて100MΩ以上（常温・常湿）
リード線仕様	UL AVLV2 AWG20　100V級：黒　200V級：白又は灰
アース仕様	全機種、アースタップにアースネジを取付けてあります。詳細 P.17参照

オプション

■フィンガーガード 型式：IG-150-1

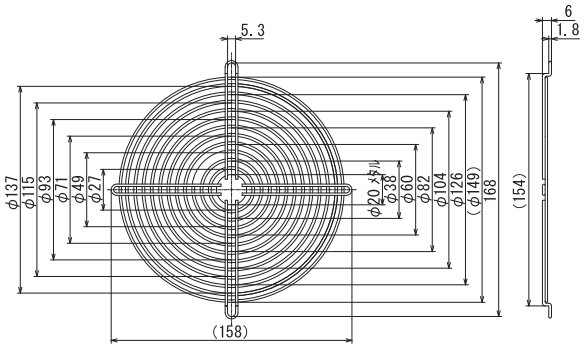

外形図

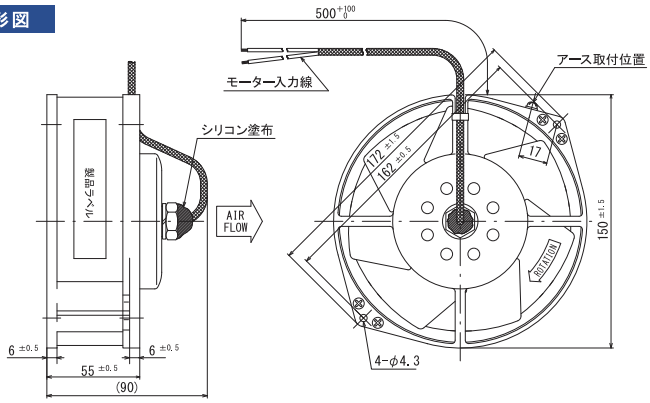

風量～静圧特性曲線

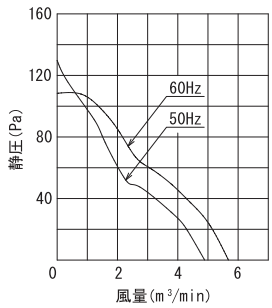

取付穴参考寸法

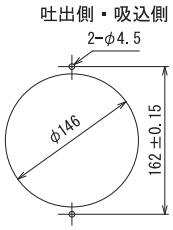

結線図

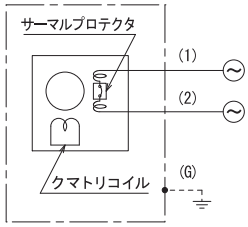

くまとり型

150
丸
55
厚

規　格

型　式		電　圧 VAC	周波数 Hz	入　力 W	回転数 min^{-1}	最大風量 m^3/min	最大静圧 Pa	騒　音 dB(A)	質　量 kg
標準型	UN7506-GT-TP　(TÜV)	100	50	43	2750	4.90	129.36	50	1.50
	UN7506B-GT-TP　(TÜV)	115							
	UN7506N-GT-TP　(TÜV)	120							
	UN7556-GT-TP　(TÜV)	200	60	40	3200	5.70	108.78	54	
	UN7556M-GT-TP　(TÜV)	220							
	UN7556K-GT-TP　(TÜV)	230							

仕　様

■特長　防水型、粉塵が侵入しにくい構造

項　目	仕　様
モーター形式	単相クマトリ誘導電動機
材質	アルミダイカスト黒塗装（フレーム）、金属製黒塗装（羽根）
絶縁階級	E種120℃（EN・一般）
軸受	2ボールベアリング
使用環境	-10～+50℃/RH35～85%　（結露無き事）
保存環境	-30～+80℃/RH20～85%　（結露無き事）
IPコード（詳細.GS03）	IPX4（100V級は準拠）、粉塵対策品
使用電圧範囲	電圧変動：定格電圧±10%以内、連続運転：定格電圧以下
保護方式	サーマルプロテクト（145℃）
騒音測定	機器表面（吸込口中心線上）より1.5mの位置
風量～静圧特性	ダブルチャンバー測定装置（AMCA210-85）にて測定
絶縁耐圧	旧カタログ数値（JIS B 8330）仕様書は別途ご用命下さい AC1500V/1分又はAC1800V/1秒（漏洩電流0.5mA以下、常温・常湿、50Hz）
絶縁抵抗	DC500Vメガーにて100MΩ以上（常温・常湿）
リード線仕様	UL AVLV2 AWG22　100V級：黒　200V級：白又は灰
アース仕様	全機種、アースタップにアースネジを取付けてあります。詳細 P.17参照

オプション

■フィンガーガード 型式：IG-150-1

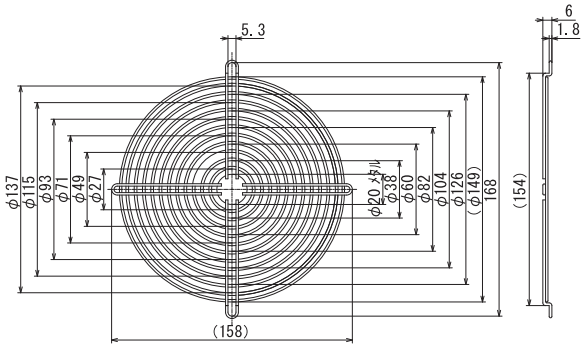

20171220

外形図

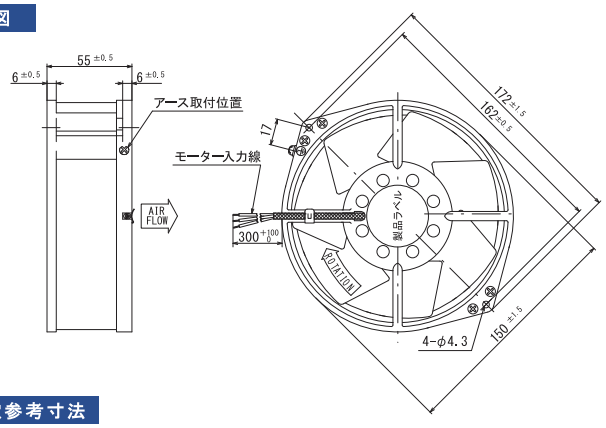

風量～静圧特性曲線

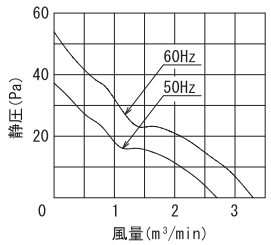

取付穴参考寸法

吐出側・吸込側

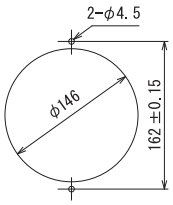

結線図

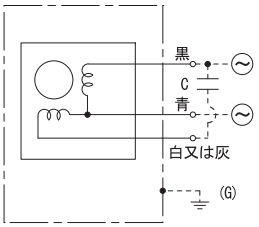

コンデンサ型（A）

規　格

型　式		電　圧 VAC	周波数 Hz	入　力 W	回転数 min^{-1}	最大風量 m^3/min	最大静圧 Pa	騒　音 dB（A）	質　量 kg	コンデンサ μF/WV（詳細．OP11）
標準型	7000X	100	50	19	1450	2.70	37.24	35	1.25	2/250
	7000BX	115								
	7000NX	120								
	7050X	200	60	16	1700	3.30	53.90	38		0.5/450
	7050MX	220								
	7050KX	230								
防湿型	R7000	100	50	19	1450	2.70	37.24	35	1.25	2/250
	R7000B	115								
	R7000N	120								
	R7050	200	60	16	1700	3.30	53.90	38		0.5/450
	R7050M	220								
	R7050K	230								
オイルミスト型	7000-OT1	100	50	19	1450	2.70	37.24	35	1.25	2/250
	7000B-OT1	115								
	7000N-OT1	120								
	7050-OT1	200	60	16	1700	3.30	53.90	38		0.5/450
	7050M-OT1	220								
	7050K-OT1	230								

仕　様

項　目	仕　様
モーター形式	単相コンデンサ進相誘導電動機　※コンデンサ付属
材質	標準：アルミダイカスト黒塗装（フレーム）、金属製黒塗装（羽根） 特殊：アルミダイカスト無塗装（フレーム）、金属製黒塗装（羽根）
絶縁階級	E種120℃（一般）
軸受	2ボールベアリング
使用環境	標準・オイルミスト型：−10～+70℃/RH35～85%　（結露無き事） 防湿型　：−40～+50℃/RH35～95%　（結露無き事）
保存環境	標準・オイルミスト型：−30～+80℃/RH20～85%　（結露無き事） 防湿型　：−40～+80℃/RH20～95%　（結露無き事）
IPコード（詳細.GS03）	IPX4相当（オイルミスト型）
使用電圧範囲	電圧変動：定格電圧±10%以内、連続運転：定格電圧以下
保護方式	インピーダンスプロテクト
騒音測定	機器表面（吸込口中心線上）より1.5mの位置
風量～静圧特性	ダブルチャンバー測定装置（AMCA210-85）にて測定 旧カタログ数値（JIS B 8330）仕様書は別途ご用命下さい
絶縁耐圧	AC1500V/1分又はAC1800V/1秒（漏洩電流0.5mA以下、常温・常湿、50Hz）
絶縁抵抗	DC500Vメガーにて100MΩ以上（常温・常湿）
リード線仕様	標準型・防湿型：20/0.18(0.5sq)　青・黒・白又は灰 オイルミスト型：UL AVLV2 AWG20　青・黒・白又は灰
アース仕様	全機種、アースタップにアースネジを取付けてあります。詳細 P.17参照

オプション

■フィンガーガード 型式：IG-150-1

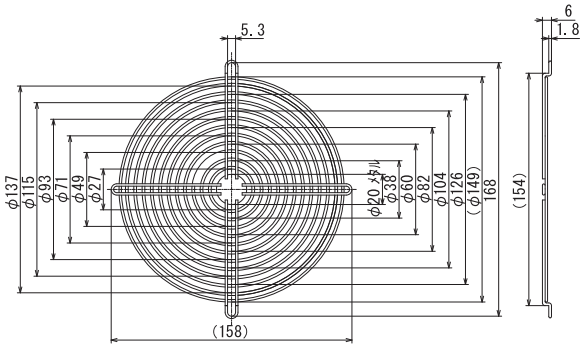

外形図

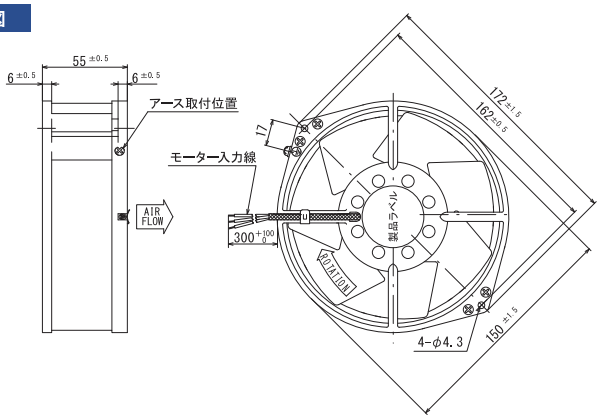

風量～静圧特性曲線

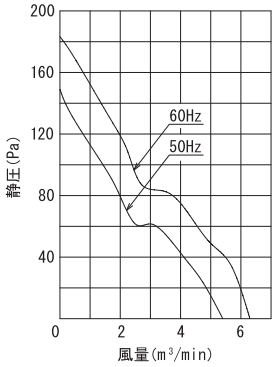

取付穴参考寸法

吐出側・吸込側

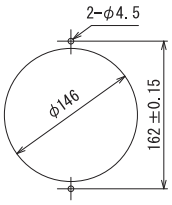

結線図

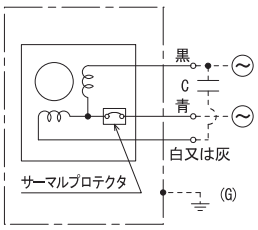

コンデンサ型(A)

規　格

型　式		電　圧 VAC	周波数 Hz	入　力 W	回転数 min^{-1}	最大風量 m^3/min	最大静圧 Pa	騒　音 dB(A)	質　量 kg	コンデンサ μF/WV (詳細.OP11)
標準型	7200X-TP	100	50	21	2850	5.40	148.96	49	1.25	4/250
	7200BX-TP	115								
	7200NX-TP	120								
	7250X-TP	200	60	24	3300	6.30	183.26	53		1/450
	7250MX-TP	220								
	7250KX-TP	230								
防湿型	R7200-TP	100	50	21	2850	5.40	148.96	49	1.25	4/250
	R7200B-TP	115								
	R7200N-TP	120								
	R7250-TP	200	60	24	3300	6.30	183.26	53		1/450
	R7250M-TP	220								
	R7250K-TP	230								
オイルミスト型	7200-TP-OT1	100	50	21	2850	5.40	148.96	49	1.25	4/250
	7200B-TP-OT1	115								
	7200N-TP-OT1	120								
	7250-TP-OT1	200	60	24	3300	6.30	183.26	53		1/450
	7250M-TP-OT1	220								
	7250K-TP-OT1	230								

仕　様

■特長　低消費電力、高特性

項　目	仕　様
モーター形式	単相コンデンサ進相誘導電動機　※コンデンサ付属
材質	標準：アルミダイカスト黒塗装（フレーム）、金属製黒塗装（羽根） 特殊：アルミダイカスト無塗装（フレーム）、金属製黒塗装（羽根）
絶縁階級	E種120℃（一般）
軸受	2ボールベアリング
使用環境	標準・オイルミスト型：-10～+70℃/RH35～85%　（結露無き事） 防湿型　：-40～+50℃/RH35～95%　（結露無き事）
保存環境	標準・オイルミスト型：-30～+80℃/RH20～85%　（結露無き事） 防湿型　：-40～+80℃/RH20～95%　（結露無き事）
IPコード（詳細.GS03）	IPX4相当（オイルミスト型）
使用電圧範囲	電圧変動：定格電圧±10%以内、連続運転：定格電圧以下
保護方式	サーマルプロテクト（140℃）
騒音測定	機器表面（吸込口中心線上）より1.5mの位置
風量～静圧特性	ダブルチャンバー測定装置（AMCA210-85）にて測定 旧カタログ数値（JIS B 8330）仕様書は別途ご用命下さい
絶縁耐圧	AC1500V/1分又はAC1800V/1秒（漏洩電流0.5mA以下、常温・常湿、50Hz）
絶縁抵抗	DC500Vメガーにて100MΩ以上（常温・常湿）
リード線仕様	標準型・防湿型：20/0.18(0.5sq)　青・黒・白又は灰 オイルミスト型：UL AVLV2 AWG20　青・黒・白又は灰
アース仕様	全機種、アースタップにアースネジを取付けてあります。詳細 P.17参照

オプション

■フィンガーガード 型式：IG-150-1

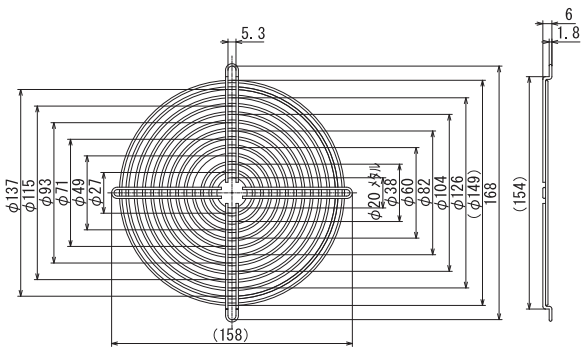

型式：IG-150-1

外形図

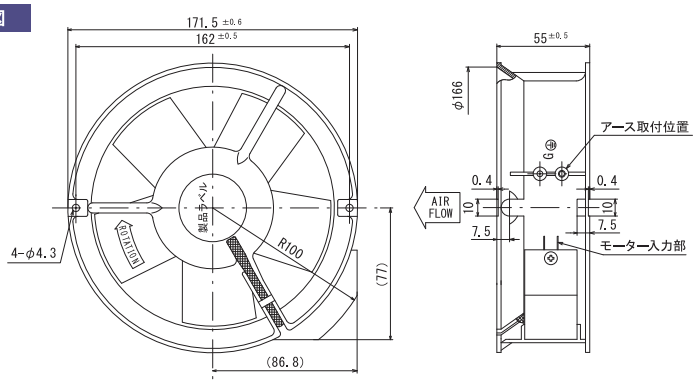

風量～静圧特性曲線

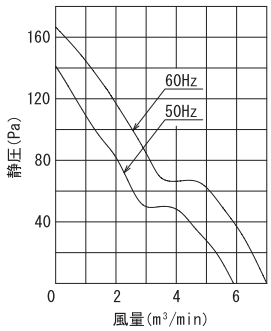

取付穴参考寸法

吐出（ラベル）側

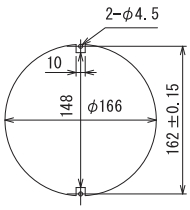

吸込（羽根）側

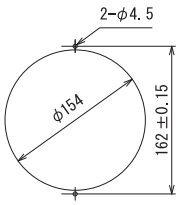

結線図

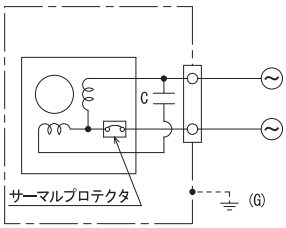

コンデンサ内蔵型

規　格

型　式		電　圧 VAC	周波数 Hz	入　力 W	回転数 min^{-1}	最大風量 m^3/min	最大静圧 Pa	騒　音 dB (A)	質　量 kg
標準型	6008X-TP	100	50	20	2900	5.90	141.12	52	1.20
	6008BX-TP	115							
	6008NX-TP	120							
	6058X-TP	200	60	22	3400	7.00	166.60	57	
	6058MX-TP	220							
	6058KX-TP	230							

仕　様

■特長　低消費電力

項　目	仕　様
モーター形式	単相コンデンサ進相誘導電動機　※コンデンサ内蔵
材質	標準：アルミダイカスト黒塗装（フレーム）、金属製黒塗装（羽根） 特殊：アルミダイカスト無塗装（フレーム）、金属製黒塗装（羽根）
絶縁階級	E種120℃（一般）
軸受	2ボールベアリング
使用環境	−10～+60℃/RH35～85%　（結露無き事）
保存環境	−25～+70℃/RH20～85%　（結露無き事）
使用電圧範囲	電圧変動：定格電圧±10%以内、連続運転：定格電圧以下
保護方式	サーマルプロテクト（140℃）
騒音測定	機器表面（吸込口中心線上）より1.5mの位置
風量～静圧特性	ダブルチャンバー測定装置（AMCA210-85）にて測定 旧カタログ数値（JIS B 8330）仕様書は別途ご用命下さい
絶縁耐圧	AC1500V/1分又はAC1800V/1秒（漏洩電流0.5mA以下、常温・常湿、50Hz）
絶縁抵抗	DC500Vメガーにて100MΩ以上（常温・常湿）
アース仕様	詳細 P.17参照

オプション

■フィンガーガード 型式：IG-150-1（IG-150も取付可）

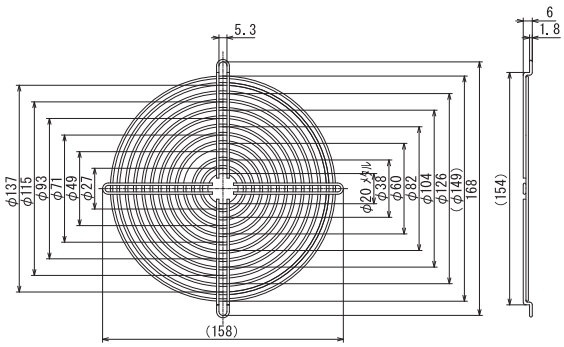

外形図

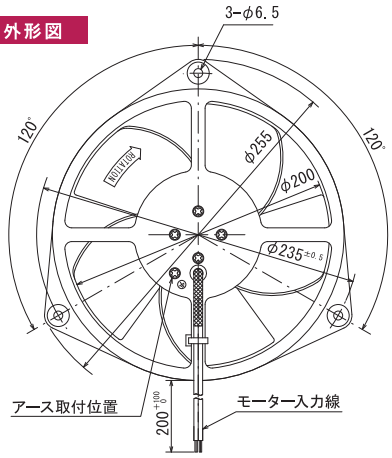

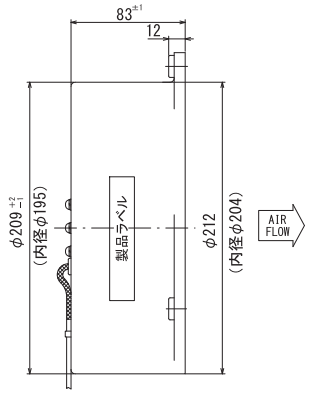

風量～静圧特性曲線

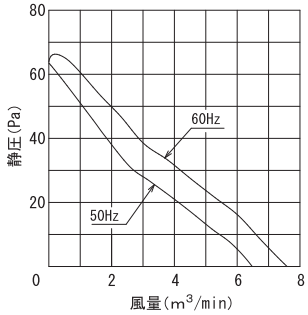

取付穴参考寸法

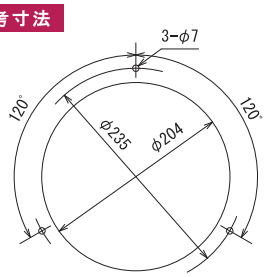

結線図

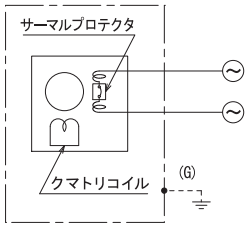

くまとり型

規　格

型　式		電　圧 VAC	周波数 Hz	入　力 W	回転数 min^{-1}	最大風量 m^3/min	最大静圧 Pa	騒　音 dB(A)	質　量 kg
標準型	200-04-5-TP	100	50	41	1400	6.50	63.70	50	2.70
	200-14-5-TP	115							
	200-24-5-TP	120							
	200-54-5-TP	200	60	38	1600	7.60	63.70	52	
	200-64-5-TP	220							
	200-74-5-TP	230							
防湿型	R200-04-5-TP	100	50	41	1400	6.50	63.70	50	2.70
	R200-14-5-TP	115							
	R200-24-5-TP	120							
	R200-54-5-TP	200	60	38	1600	7.60	63.70	52	
	R200-64-5-TP	220							
	R200-74-5-TP	230							
オイルミスト型	200-04-5-TP-OT1	100	50	41	1400	6.50	63.70	50	2.70
	200-14-5-TP-OT1	115							
	200-24-5-TP-OT1	120							
	200-54-5-TP-OT1	200	60	38	1600	7.60	63.70	52	
	200-64-5-TP-OT1	220							
	200-74-5-TP-OT1	230							

●エアーフロー逆型（H型）　型式例：200-04H5-TP　※型式に「H」がつきます。詳細はお問合せ下さい。

仕　様

項　目	仕　様
モーター形式	単相クマトリ誘導電動機（4P）
材質	標準：アルミダイカスト黒塗装（フレーム）、金属製黒塗装（羽根） 特殊：アルミダイカスト無塗装（フレーム）、金属製黒塗装（羽根）
絶縁階級	E種120℃（一般）
軸受	2ボールベアリング
使用環境	標準・オイルミスト型：-10～+60℃/RH35～85%　（結露無き事） 防湿型　：-40～+50℃/RH35～95%　（結露無き事）
保存環境	標準・オイルミスト型：-30～+80℃/RH20～85%　（結露無き事） 防湿型　：-40～+80℃/RH20～95%　（結露無き事）
使用電圧範囲	電圧変動：定格電圧±10%以内、連続運転：定格電圧以下
保護方式	サーマルプロテクト（135℃）
騒音測定	機器表面（吸込口中心線上）より1.5mの位置
風量～静圧特性	ダブルチャンバー測定装置（AMCA210-85）にて測定 旧カタログ数値（JIS B 8330）仕様書は別途ご用命下さい
絶縁耐圧	AC1500V/1分又はAC1800V/1秒（漏洩電流0.5mA以下、常温・常湿、50Hz）
絶縁抵抗	DC500Vメガーにて100MΩ以上（常温・常湿）
リード線仕様	30/0.18（0.75sq）　黒
アース仕様	200V級は、アースタップにアースネジを取付けてあります。詳細 P.17参照

200-09-5-TPシリーズ

外形図

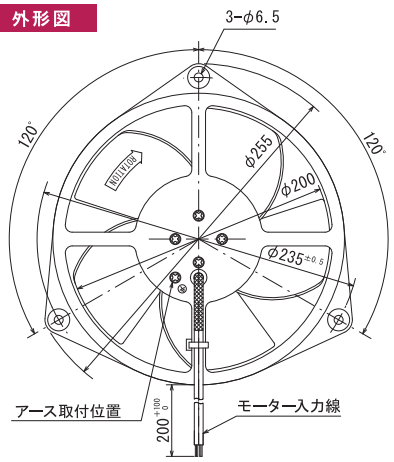

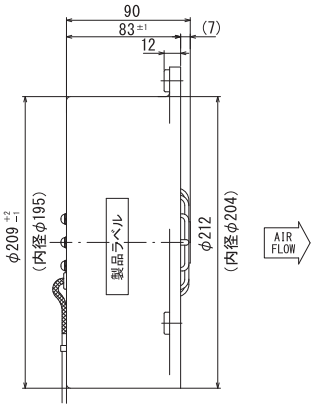

風量～静圧特性曲線

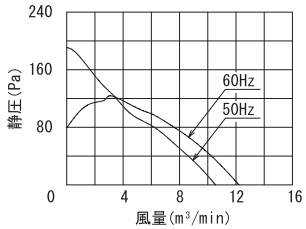

取付穴参考寸法

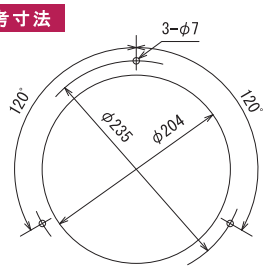

結線図

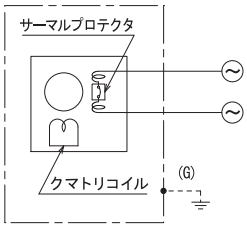

くまとり型

規　格

型　式		電　圧 VAC	周波数 Hz	入　力 W	回転数 min^{-1}	最大風量 m^3/min	最大静圧 Pa	騒　音 dB(A)	質　量 kg
標準型	200-09-5-TP	100	50	100	2600	10.50	190.12	56	2.90
	200-19-5-TP	115							
	200-29-5-TP	120							
	200-59-5-TP	200	60	100	2900	12.20	78.40	58	
	200-69-5-TP	220							
	200-79-5-TP	230							
防湿型	R200-09-5-TP	100	50	100	2600	10.50	190.12	56	2.90
	R200-19-5-TP	115							
	R200-29-5-TP	120							
	R200-59-5-TP	200	60	100	2900	12.20	78.40	58	
	R200-69-5-TP	220							
	R200-79-5-TP	230							
オイルミスト型	200-09-5-TP-OT1	100	50	100	2600	10.50	190.12	56	2.90
	200-19-5-TP-OT1	115							
	200-29-5-TP-OT1	120							
	200-59-5-TP-OT1	200	60	100	2900	12.20	78.40	58	
	200-69-5-TP-OT1	220							
	200-79-5-TP-OT1	230							

●エアーフロー逆型（H型）　型式例：200-09H5-TP　※型式に「H」がつきます。詳細はお問合せ下さい。

仕　様

項　目	仕　様
モーター形式	単相クマトリ誘導電動機（2P）
材質	標準：アルミダイカスト黒塗装（フレーム）、金属製黒塗装（羽根） 特殊：アルミダイカスト無塗装（フレーム）、金属製黒塗装（羽根）
絶縁階級	E種120℃（一般）
軸受	2ボールベアリング
使用環境	標準・オイルミスト型：-10～+60℃/RH35～85%　（結露無き事） 防湿型　：-40～+50℃/RH35～95%　（結露無き事）
保存環境	標準・オイルミスト型：-30～+80℃/RH20～85%　（結露無き事） 防湿型　：-40～+80℃/RH20～95%　（結露無き事）
使用電圧範囲	電圧変動：定格電圧±10%以内、連続運転：定格電圧以下
保護方式	サーマルプロテクト（135℃）
騒音測定	機器表面（吸込口中心線上）より1.5mの位置
風量～静圧特性	ダブルチャンバー測定装置（AMCA210-85）にて測定 旧カタログ数値（JIS B 8330）仕様書は別途ご用命下さい
絶縁耐圧	AC1500V/1分又はAC1800V/1秒（漏洩電流0.5mA以下、常温・常湿、50Hz）
絶縁抵抗	DC500Vメガーにて100MΩ以上（常温・常湿）
リード線仕様	30/0.18（0.75sq）　黒
アース仕様	200V級は、アースタップにアースネジを取付けてあります。詳細 P.17参照

外形図

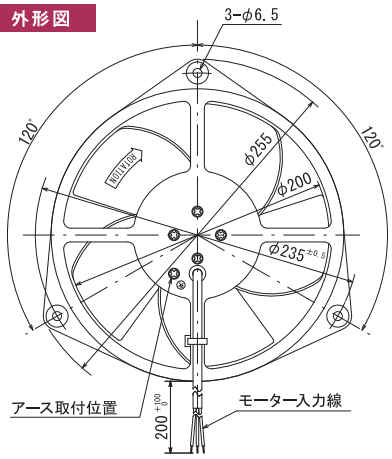

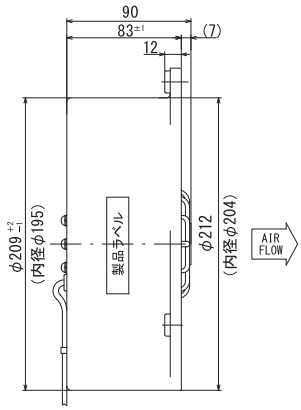

風量～静圧特性曲線

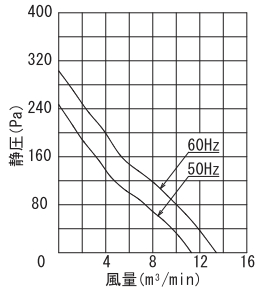

取付穴参考寸法

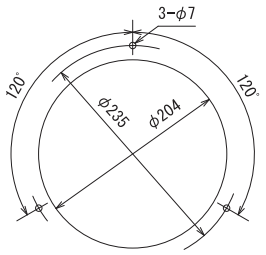

結線図

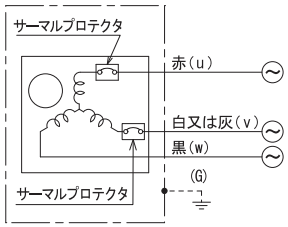

三相型(A)

規　格

型　式		電　圧 VAC	周波数 Hz	入　力 W	回転数 min^{-1}	最大風量 m^3/min	最大静圧 Pa	騒　音 dB(A)	質　量 kg
標準型	200-59-5-3TP	3φ-200	50	38	2900	11.20	245.9	60	2.90
	200-69-5-3TP	3φ-220	60	47	3400	13.40	302.8	65	
	200-79-5-3TP	3φ-230							
防湿型	R200-59-5-3TP	3φ-200	50	38	2900	11.20	245.9	60	2.90
	R200-69-5-3TP	3φ-220	60	47	3400	13.40	302.8	65	
	R200-79-5-3TP	3φ-230							
オイルミスト型	200-59-5-3TP-OT1	3φ-200	50	38	2900	11.20	245.9	60	2.90
	200-69-5-3TP-OT1	3φ-220	60	47	3400	13.40	302.8	65	
	200-79-5-3TP-OT1	3φ-230							

●エアーフロー逆型（H型）　型式例：200-59H5-3TP　※型式に「H」がつきます。詳細はお問合せ下さい。

仕　様

項　目	仕　様
モーター形式	三相誘導電動機（2P）
材質	標準：アルミダイカスト黒塗装（フレーム）、金属製黒塗装（羽根） 特殊：アルミダイカスト無塗装（フレーム）、金属製黒塗装（羽根）
絶縁階級	E種120℃（一般）
軸受	2ボールベアリング
使用環境	標準・オイルミスト型：-10～+70℃/RH35～85%　（結露無き事） 防湿型　：-40～+50℃/RH35～95%　（結露無き事）
保存環境	標準・オイルミスト型：-30～+80℃/RH20～85%　（結露無き事） 防湿型　：-40～+80℃/RH20～95%　（結露無き事）
使用電圧範囲	電圧変動：定格電圧±10%以内、連続運転：定格電圧以下
保護方式	サーマルプロテクト（135℃）
騒音測定	機器表面（吸込口中心線上）より1.5mの位置
風量～静圧特性	ダブルチャンバー測定装置（AMCA210-85）にて測定 旧カタログ数値（JIS B 8330）仕様書は別途ご用命下さい
絶縁耐圧	AC1500V/1分又はAC1800V/1秒（漏洩電流0.5mA以下、常温・常湿、50Hz）
絶縁抵抗	DC500Vメガーにて100MΩ以上（常温・常湿）
リード線仕様	30/0.18（0.75sq）　赤・黒・白又は灰
アース仕様	全機種、アースタップにアースネジを取付けてあります。詳細 P.17参照

MEMO

外形図

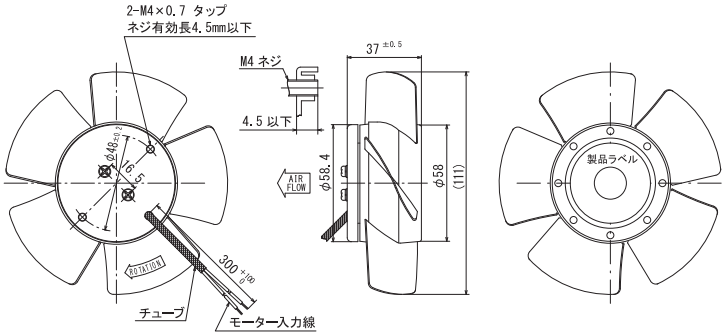

風量～静圧特性曲線

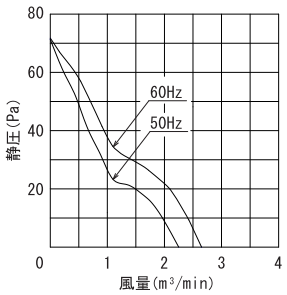

取付穴参考寸法

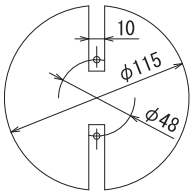

※取付けの際、ネジ長さはブラケット面から4.5mm以内として下さい。

結線図

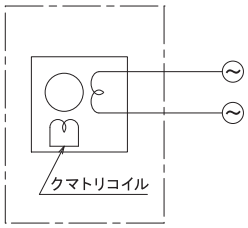

くまとり型

規　格

	型　式	電　圧 VAC	周波数 Hz	入　力 W	回転数 min^{-1}	最大風量 m^3/min	最大静圧 Pa	騒　音 dB(A)	質　量 kg
標準型	4700P-7	100	50	16	2650	2.20	71.20	40	0.60
	4700BP-7	115							
	4700NP-7	120							
	4750P-7	200	60	15	3050	2.60	71.70	44	
	4750MP-7	220							
	4750KP-7	230							
防湿型	R4700P-7	100	50	16	2650	2.20	71.20	40	0.60
	R4700BP-7	115							
	R4700NP-7	120							
	R4750P-7	200	60	15	3050	2.60	71.70	44	
	R4750MP-7	220							
	R4750KP-7	230							
オイルミスト型	4700P-7-OT1	100	50	16	2650	2.20	71.20	40	0.60
	4700BP-7-OT1	115							
	4700NP-7-OT1	120							
	4750P-7-OT1	200	60	15	3050	2.60	71.70	44	
	4750MP-7-OT1	220							
	4750KP-7-OT1	230							

●エアーフロー逆型（H型）　型式例：4700PH-7　※型式に「H」がつきます。詳細はお問合せ下さい。

仕　様

項　目	仕　様
モーター形式	単相クマトリ誘導電動機（2P）
材質	金属製黒塗装（ブラケット・羽根）
絶縁階級	E種120℃（一般）
軸受	2ボールベアリング
使用環境	標準・オイルミスト型　：-10～+60℃/RH35～85%（結露無き事） 防湿型　：-40～+50℃/RH35～95%（結露無き事）
保存環境	標準・オイルミスト型　：-30～+80℃/RH20～85%（結露無き事） 防湿型　：-40～+80℃/RH20～95%（結露無き事）
使用電圧範囲	電圧変動：定格電圧±10%以内、連続運転：定格電圧以下
保護方式	インピーダンスプロテクト
騒音測定	機器表面（吸込口中心線上）より1.5mの位置
風量～静圧特性	ダブルチャンバー測定装置（AMCA210-85）にて測定 旧カタログ数値（JIS B 8330）仕様書は別途ご用命下さい
絶縁耐圧	AC1500V/1分又はAC1800V/1秒　（漏洩0.5mA以下、常温・常湿、50Hz）
絶縁抵抗	DC500Vメガーにて100MΩ以上　（常温・常湿）
リード線仕様	12/0.18（0.3sq）　100V級：黒　200V級：白又は灰
アース仕様	アースタップはありません

※本品は人体が触れる事のできない構造にてご使用下さい。

6900P-TPシリーズ

外形図

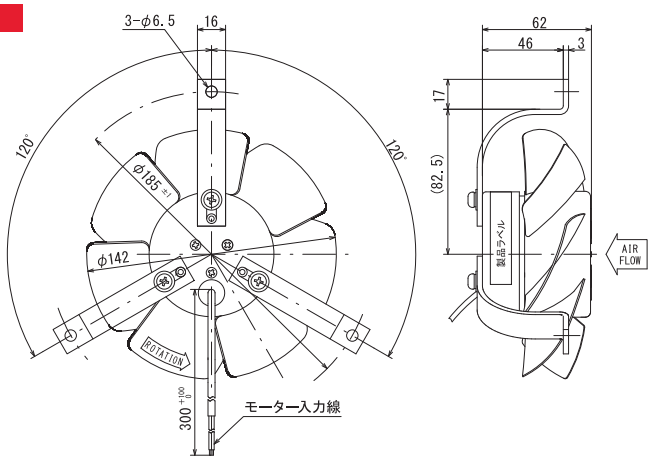

風量～静圧特性曲線

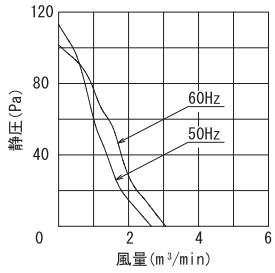

取付穴参考寸法

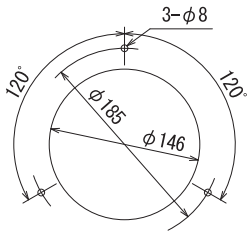

結線図

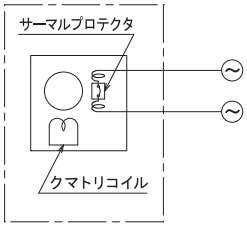

くまとり型

規　格

	型　式	電　圧 VAC	周波数 Hz	入　力 W	回転数 min^{-1}	最大風量 m^3/min	最大静圧 Pa	騒　音 dB(A)	質　量 kg
標準型	6900P-TP	100	50	40	2500	2.60	113.00	45	1.20
	6900BP-TP	115							
	6900NP-TP	120							
	6950P-TP	200	60	40	2600	3.00	101.60	45	
	6950MP-TP	220							
	6950KP-TP	230							
防湿型	R6900P-TP	100	50	40	2500	2.60	113.00	45	1.20
	R6900BP-TP	115							
	R6900NP-TP	120							
	R6950P-TP	200	60	40	2600	3.00	101.60	45	
	R6950MP-TP	220							
	R6950KP-TP	230							
オイルミスト型	6900P-TP-OT1	100	50	40	2500	2.60	113.00	45	1.20
	6900BP-TP-OT1	115							
	6900NP-TP-OT1	120							
	6950P-TP-OT1	200	60	40	2600	3.00	101.60	45	
	6950MP-TP-OT1	220							
	6950KP-TP-OT1	230							

●エアーフロー逆型（H型）　型式例：6900PH-2TP　※型式に「H」がつきます。詳細はお問合せ下さい。

仕　様

項　目	仕　様
モーター形式	単相クマトリ誘導電動機（2P）
材質	アルミダイカスト黒塗装（ブラケット）金属製黒塗装（羽根）メッキ処理鋼板（脚）
絶縁階級	E種120℃（一般）
軸受	2ボールベアリング
使用環境	標準・オイルミスト型：-10～+60℃/RH35～85%（結露無き事） 防湿型：-40～+50℃/RH35～95%（結露無き事）
保存環境	標準・オイルミスト型：-30～+80℃/RH20～85%（結露無き事） 防湿型：-40～+80℃/RH20～95%（結露無き事）
使用電圧範囲	電圧変動：定格電圧±10%以内、連続運転：定格電圧以下
保護方式	サーマルプロテクト（140℃）
騒音測定	機器表面（吸込口中心線上）より1.5mの位置
風量～静圧特性	ダブルチャンバー測定装置（AMCA210-85）にて測定 旧カタログ数値（JIS B 8330）仕様書は別途ご用命下さい
絶縁耐圧	AC1500V/1分又はAC1800V/1秒　（漏洩0.5mA以下、常温・常湿、50Hz）
絶縁抵抗	DC500Vメガーにて100MΩ以上　（常温・常湿）
リード線仕様	20/0.18（0.5sq）　100V級：黒　200V級：白又は灰
アース仕様	アースタップは準備しておりません

※本品は人体が触れる事のできない構造にてご使用下さい。

175P04-TPシリーズ

外形図

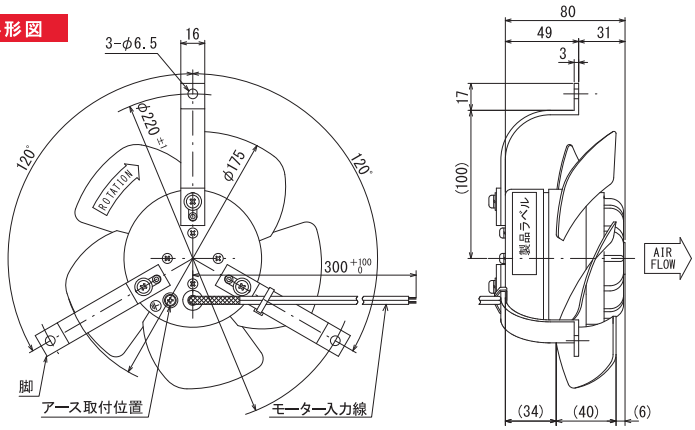

風量～静圧特性曲線

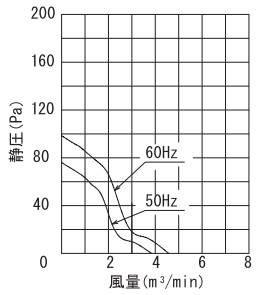

取付穴参考寸法

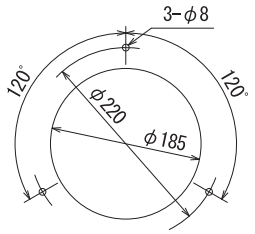

結線図

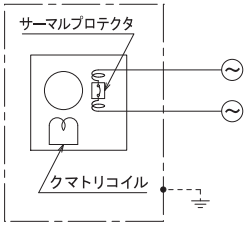

くまとり型

規　格

	型　式	電　圧 VAC	周波数 Hz	入　力 W	回転数 min^{-1}	最大風量 m^3/min	最大静圧 Pa	騒　音 dB (A)	質　量 kg
標準型	175P04-TP	100	50	35	1400	3.80	76.14	43	2.00
	175P14-TP	115							
	175P24-TP	120							
	175P54-TP	200	60	33	1700	4.50	98.49	46	
	175P64-TP	220							
	175P74-TP	230							
防湿型	R175P04-TP	100	50	35	1400	3.80	76.14	43	2.00
	R175P14-TP	115							
	R175P24-TP	120							
	R175P54-TP	200	60	33	1700	4.50	98.49	46	
	R175P64-TP	220							
	R175P74-TP	230							
オイルミスト型	175P04-TP-OT1	100	50	35	1400	3.80	76.14	43	2.00
	175P14-TP-OT1	115							
	175P24-TP-OT1	120							
	175P54-TP-OT1	200	60	33	1700	4.50	98.49	46	
	175P64-TP-OT1	220							
	175P74-TP-OT1	230							

●エアーフロー逆型（H型）　型式例：175P04H-TP　※型式に「H」がつきます。詳細はお問合せ下さい。

仕　様

項　目	仕　様
モーター形式	単相クマトリ誘導電動機（4P）
材質	アルミダイカスト黒塗装（ブラケット）金属製黒塗装（羽根）メッキ処理鋼板（脚）
絶縁階級	E種120℃（一般）
軸受	2ボールベアリング
使用環境	標準・オイルミスト型　：-10～+60℃/RH35～85%（結露無き事） 防湿型　：-40～+50℃/RH35～95%（結露無き事）
保存環境	標準・オイルミスト型　：-30～+80℃/RH20～85%（結露無き事） 防湿型　：-40～+80℃/RH20～95%（結露無き事）
使用電圧範囲	電圧変動：定格電圧±10%以内、連続運転：定格電圧以下
保護方式	サーマルプロテクト（135℃）
騒音測定	機器表面（吸込口中心線上）より1.5mの位置
風量～静圧特性	ダブルチャンバー測定装置（AMCA210-85）にて測定 旧カタログ数値（JIS B 8330）仕様書は別途ご用命下さい
絶縁耐圧	AC1500V/1分又はAC1800V/1秒　（漏洩0.5mA以下、常温・常湿、50Hz）
絶縁抵抗	DC500Vメガーにて100MΩ以上　（常温・常湿）
リード線仕様	30/0.18（0.75sq）　黒
アース仕様	200V級のみアースタップにアースネジ取付け

※本品は人体が触れる事のできない構造にてご使用下さい。

オプション

■フィンガーガード　型式：A-175E

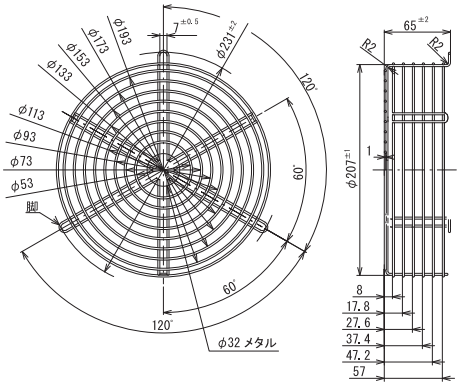

20171220

175P09X-TPシリーズ

外形図

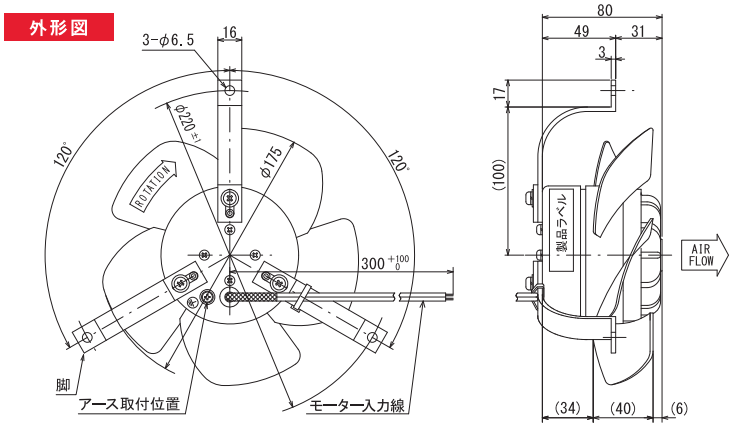

風量～静圧特性曲線

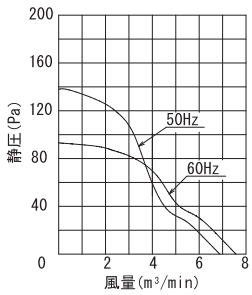

取付穴参考寸法

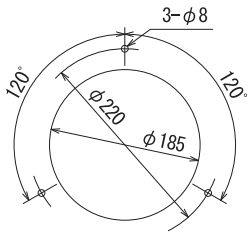

結線図

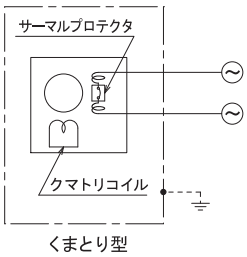

規　格

	型　式	電　圧 VAC	周波数 Hz	入　力 W	回転数 min^{-1}	最大風量 m^3/min	最大静圧 Pa	騒　音 dB(A)	質　量 kg
標準型	175P09X-TP	100	50	80	2500	6.80	137.88	49	2.00
	175P19X-TP	115							
	175P29X-TP	120							
	175P59X-TP	200	60	80	2700	7.50	93.10	52	
	175P69X-TP	220							
	175P79X-TP	230							
防湿型	R175P09-TP	100	50	80	2500	6.80	137.88	49	2.00
	R175P19-TP	115							
	R175P29-TP	120							
	R175P59-TP	200	60	80	2700	7.50	93.10	52	
	R175P69-TP	220							
	R175P79-TP	230							
オイルミスト型	175P09-TP-OT1	100	50	80	2500	6.80	137.88	49	2.00
	175P19-TP-OT1	115							
	175P29-TP-OT1	120							
	175P59-TP-OT1	200	60	80	2700	7.50	93.10	52	
	175P69-TP-OT1	220							
	175P79-TP-OT1	230							

●エアーフロー逆型（H型）　型式例：175P09XH-TP　※型式に「H」がつきます。詳細はお問合せ下さい。

仕　様

項　目	仕　様
モーター形式	単相クマトリ誘導電動機（2P）
材質	アルミダイカスト黒塗装（ブラケット）金属製黒塗装（羽根）メッキ処理鋼板（脚）
絶縁階級	E種120℃（一般）
軸受	2ボールベアリング
使用環境	標準・オイルミスト型　：-10～+60℃/RH35～85%（結露無き事） 防湿型　：-40～+50℃/RH35～95%（結露無き事）
保存環境	標準・オイルミスト型　：-30～+80℃/RH20～85%（結露無き事） 防湿型　：-40～+80℃/RH20～95%（結露無き事）
使用電圧範囲	電圧変動：定格電圧±10%以内、連続運転：定格電圧以下
保護方式	サーマルプロテクト（135℃）
騒音測定	機器表面（吸込口中心線上）より1.5mの位置
風量～静圧特性	ダブルチャンバー測定装置（AMCA210-85）にて測定 旧カタログ数値（JIS B 8330）仕様書は別途ご用命下さい
絶縁耐圧	AC1500V/1分又はAC1800V/1秒　（漏洩0.5mA以下、常温・常湿、50Hz）
絶縁抵抗	DC500Vメガーにて100MΩ以上　（常温・常湿）
リード線仕様	30/0.18（0.75sq）　黒
アース仕様	200V級のみアースタップにアースネジ取付け

※本品は人体が触れる事のできない構造にてご使用下さい。

オプション

■フィンガーガード　型式：A-175E

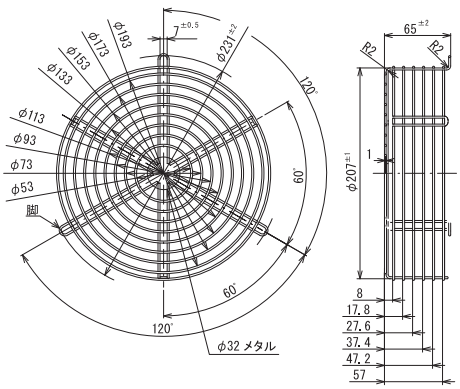

200P04-TPシリーズ

外形図

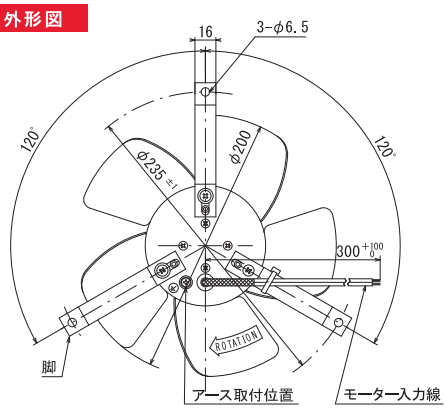

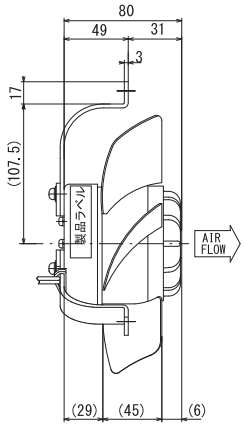

風量～静圧特性曲線

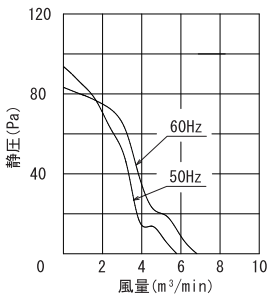

取付穴参考寸法

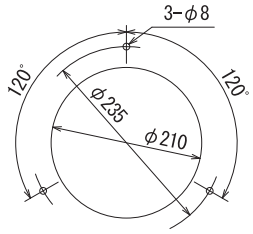

結線図

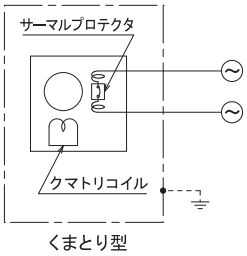

規　格

型　式		電　圧 VAC	周波数 Hz	入　力 W	回転数 min^{-1}	最大風量 m^3/min	最大静圧 Pa	騒　音 dB(A)	質　量 kg
標準型	200P04-TP	100	50	38	1400	5.70	93.68	44	2.00
	200P14-TP	115							
	200P24-TP	120							
	200P54-TP	200	60	35	1700	6.80	83.30	47	
	200P64-TP	220							
	200P74-TP	230							
防湿型	R200P04-TP	100	50	38	1400	5.70	93.68	44	2.00
	R200P14-TP	115							
	R200P24-TP	120							
	R200P54-TP	200	60	35	1700	6.80	83.30	47	
	R200P64-TP	220							
	R200P74-TP	230							
オイルミスト型	200P04-TP-OT1	100	50	38	1400	5.70	93.68	44	2.00
	200P14-TP-OT1	115							
	200P24-TP-OT1	120							
	200P54-TP-OT1	200	60	35	1700	6.80	83.30	47	
	200P64-TP-OT1	220							
	200P74-TP-OT1	230							

●エアーフロー逆型（H型）　型式例：200P04H-TP　※型式に「H」がつきます。詳細はお問合せ下さい。

仕　様

項　目	仕　様
モーター形式	単相クマトリ誘導電動機（4P）
材質	アルミダイカスト黒塗装（ブラケット）金属製黒塗装（羽根）メッキ処理鋼板（脚）
絶縁階級	E種120℃（一般）
軸受	2ボールベアリング
使用環境	標準・オイルミスト型：-10～+60℃/RH35～85%（結露無き事） 防湿型：-40～+50℃/RH35～95%（結露無き事）
保存環境	標準・オイルミスト型：-30～+80℃/RH20～85%（結露無き事） 防湿型：-40～+80℃/RH20～95%（結露無き事）
使用電圧範囲	電圧変動：定格電圧±10%以内、連続運転：定格電圧以下
保護方式	サーマルプロテクト（135℃）
騒音測定	機器表面（吸込口中心線上）より1.5mの位置
風量～静圧特性	ダブルチャンバー測定装置（AMCA210-85）にて測定 旧カタログ数値（JIS B 8330）仕様書は別途ご用命下さい
絶縁耐圧	AC1500V/1分又はAC1800V/1秒　（漏洩0.5mA以下、常温・常湿、50Hz）
絶縁抵抗	DC500Vメガーにて100MΩ以上　（常温・常湿）
リード線仕様	30/0.18（0.75sq）　黒
アース仕様	200V級のみアースタップにアースネジ取付け

※本品は人体が触れる事のできない構造にてご使用下さい。

オプション

■フィンガーガード　型式：A-200F

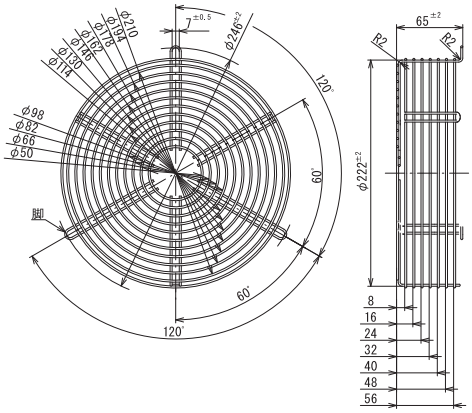

20171220

200P09-TPシリーズ

外形図

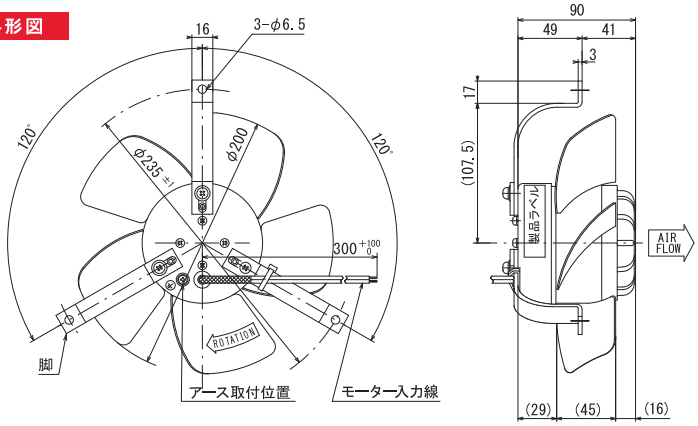

風量～静圧特性曲線

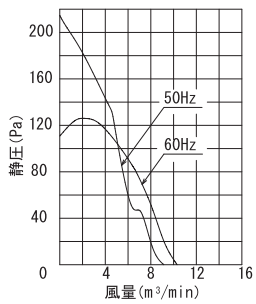

取付穴参考寸法

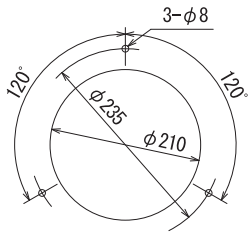

結線図

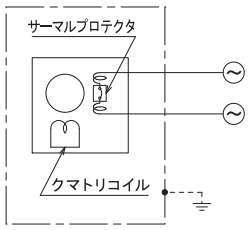

くまとり型

規　格

型　式		電　圧 VAC	周波数 Hz	入　力 W	回転数 min^{-1}	最大風量 m^3/min	最大静圧 Pa	騒　音 dB(A)	質　量 kg
標準型	200P09-TP	100	50	100	2600	9.10	214.63	55	2.40
	200P19-TP	115							
	200P29-TP	120							
	200P59-TP	200	60	100	2900	10.30	110.74	56	
	200P69-TP	220							
	200P79-TP	230							
防湿型	R200P09-TP	100	50	100	2600	9.10	214.63	55	2.40
	R200P19-TP	115							
	R200P29-TP	120							
	R200P59-TP	200	60	100	2900	10.30	110.74	56	
	R200P69-TP	220							
	R200P79-TP	230							
オイルミスト型	200P09-TP-OT1	100	50	100	2600	9.10	214.63	55	2.40
	200P19-TP-OT1	115							
	200P29-TP-OT1	120							
	200P59-TP-OT1	200	60	100	2900	10.30	110.74	56	
	200P69-TP-OT1	220							
	200P79-TP-OT1	230							

●エアーフロー逆型（H型）　型式例：200P09H-TP　※型式に「H」がつきます。詳細はお問合せ下さい。

仕　様

項　目	仕　様
モーター形式	単相クマトリ誘導電動機（2P）
材質	アルミダイカスト黒塗装（ブラケット）金属製黒塗装（羽根）メッキ処理鋼板（脚）
絶縁階級	E種120℃（一般）
軸受	2ボールベアリング
使用環境	標準・オイルミスト型：-10～+60℃/RH35～85%（結露無き事） 防湿型：-40～+50℃/RH35～95%（結露無き事）
保存環境	標準・オイルミスト型：-30～+80℃/RH20～85%（結露無き事） 防湿型：-40～+80℃/RH20～95%（結露無き事）
使用電圧範囲	電圧変動：定格電圧±10%以内、連続運転：定格電圧以下
保護方式	サーマルプロテクト（135℃）
騒音測定	機器表面（吸込口中心線上）より1.5mの位置
風量～静圧特性	ダブルチャンバー測定装置（AMCA210-85）にて測定 旧カタログ数値（JIS B 8330）仕様書は別途ご用命下さい
絶縁耐圧	AC1500V/1分又はAC1800V/1秒　（漏洩0.5mA以下、常温・常湿、50Hz）
絶縁抵抗	DC500Vメガーにて100MΩ以上　（常温・常湿）
リード線仕様	30/0.18（0.75sq）　黒
アース仕様	200V級のみアースタップにアースネジ取付け

※本品は人体が触れる事のできない構造にてご使用下さい。

オプション

■フィンガーガード　型式：A-200F

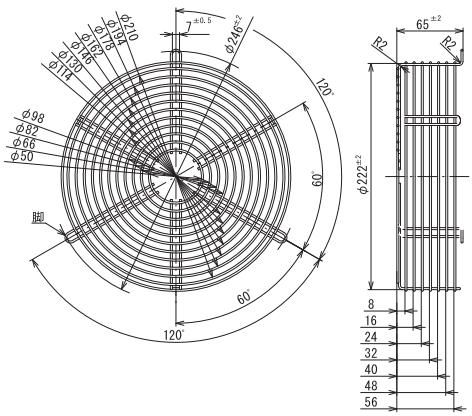

230P04-TPシリーズ

外形図

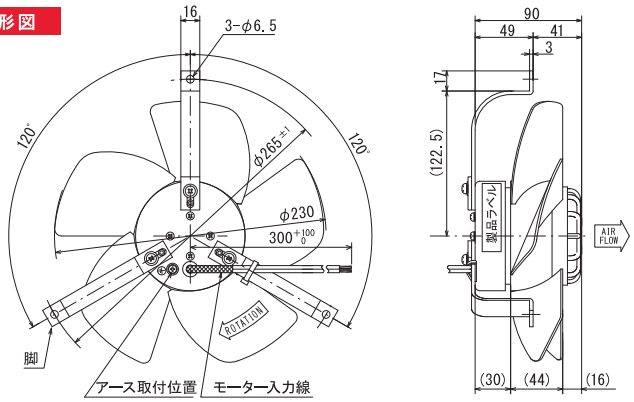

風量～静圧特性曲線

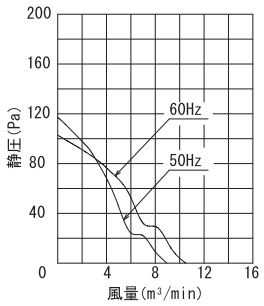

取付穴参考寸法

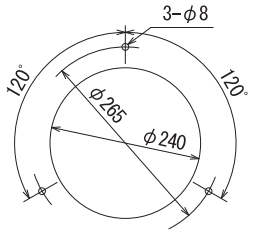

結線図

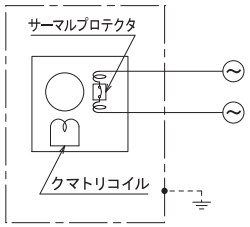

くまとり型

規　格

型　式		電　圧 VAC	周波数 Hz	入　力 W	回転数 min^{-1}	最大風量 m^3/min	最大静圧 Pa	騒　音 dB(A)	質　量 kg
標準型	230P04-TP	100	50	50	1400	8.90	117.11	45	2.40
	230P14-TP	115							
	230P24-TP	120							
	230P54-TP	200	60	48	1650	10.50	102.90	48	
	230P64-TP	220							
	230P74-TP	230							
防湿型	R230P04-TP	100	50	50	1400	8.90	117.11	45	2.40
	R230P14-TP	115							
	R230P24-TP	120							
	R230P54-TP	200	60	48	1650	10.50	102.90	48	
	R230P64-TP	220							
	R230P74-TP	230							
オイルミスト型	230P04-TP-OT1	100	50	50	1400	8.90	117.11	45	2.40
	230P14-TP-OT1	115							
	230P24-TP-OT1	120							
	230P54-TP-OT1	200	60	48	1650	10.50	102.90	48	
	230P64-TP-OT1	220							
	230P74-TP-OT1	230							

●エアーフロー逆型（H型）　型式例：230P04H-TP　※型式に「H」がつきます。詳細はお問合せ下さい。

仕　様

項　目	仕　様
モーター形式	単相クマトリ誘導電動機（4P）
材質	アルミダイカスト黒塗装（ブラケット）金属製黒塗装（羽根）メッキ処理鋼板（脚）
絶縁階級	E種120℃（一般）
軸受	2ボールベアリング
使用環境	標準・オイルミスト型　：-10～+60℃/RH35～85%（結露無き事） 防湿型　：-40～+50℃/RH35～95%（結露無き事）
保存環境	標準・オイルミスト型　：-30～+80℃/RH20～85%（結露無き事） 防湿型　：-40～+80℃/RH20～95%（結露無き事）
使用電圧範囲	電圧変動：定格電圧±10%以内、連続運転：定格電圧以下
保護方式	サーマルプロテクト（135℃）
騒音測定	機器表面（吸込口中心線上）より1.5mの位置
風量～静圧特性	ダブルチャンバー測定装置（AMCA210-85）にて測定 旧カタログ数値（JIS B 8330）仕様書は別途ご用命下さい
絶縁耐圧	AC1500V/1分又はAC1800V/1秒　（漏洩0.5mA以下、常温・常湿、50Hz）
絶縁抵抗	DC500Vメガーにて100MΩ以上　（常温・常湿）
リード線仕様	30/0.18（0.75sq）　黒
アース仕様	200V級のみアースタップにアースネジ取付け

※本品は人体が触れる事のできない構造にてご使用下さい。

オプション

■フィンガーガード　型式：A-230

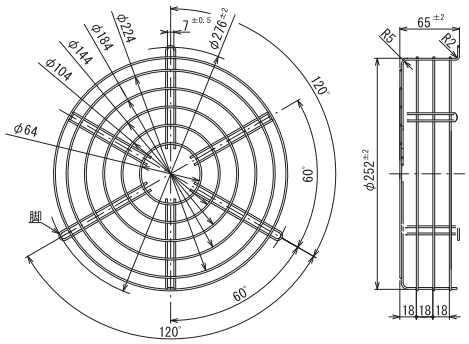

20171220

230P04-2TPシリーズ

外形図

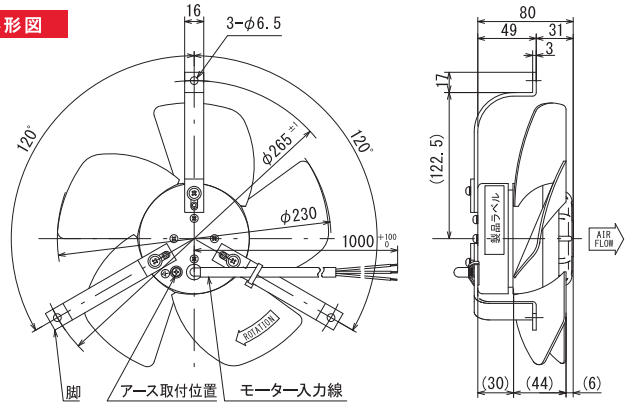

風量～静圧特性曲線

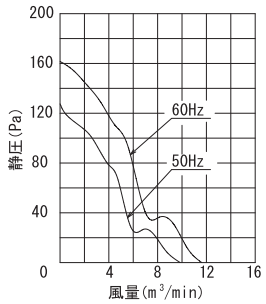

取付穴参考寸法

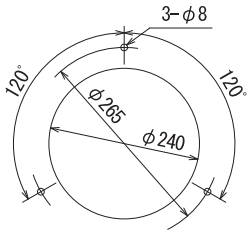

結線図

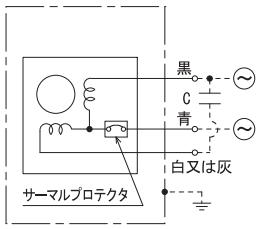

コンデンサ型（A）

規　格

型　式		電　圧 VAC	周波数 Hz	入　力 W	回転数 min^{-1}	最大風量 m^3/min	最大静圧 Pa	騒　音 dB（A）	質　量 kg	コンデンサ μF/WV（詳細．OP11）
標準型	230P04-2TP	100	50	42	1450	9.80	127.60	50	2.20	6/250
	230P14-2TP	115								
	230P24-2TP	120								
	230P54-2TP	200	60	47	1750	11.60	161.60	53		1.5/450
	230P64-2TP	220								
	230P74-2TP	230								1/500
防湿型	R230P04-2TP	100	50	42	1450	9.80	127.60	50	2.20	6/250
	R230P14-2TP	115								
	R230P24-2TP	120								
	R230P54-2TP	200	60	47	1750	11.60	161.60	53		1.5/450
	R230P64-2TP	220								
	R230P74-2TP	230								1/500
オイルミスト型	230P04-2TP-OT1	100	50	42	1450	9.80	127.60	50	2.20	6/250
	230P14-2TP-OT1	115								
	230P24-2TP-OT1	120								
	230P54-2TP-OT1	200	60	47	1750	11.60	161.60	53		1.5/450
	230P64-2TP-OT1	220								
	230P74-2TP-OT1	230								1/500

●エアーフロー逆型（H型）　型式例：230P04H-2TP　※型式に「H」がつきます。詳細はお問合せ下さい。

仕　様

項　目	仕　様
モーター形式	単相コンデンサ進相誘導電動機（4P）※コンデンサ付属
材質	アルミダイカスト黒塗装（ブラケット）金属製黒塗装（羽根）メッキ処理鋼板（脚）
絶縁階級	E種120℃（一般）
軸受	2ボールベアリング
使用環境	標準・オイルミスト型　：-10～+60℃/RH35～85%（結露無き事） 防湿型　：-40～+50℃/RH35～95%（結露無き事）
保存環境	標準・オイルミスト型　：-30～+80℃/RH20～85%（結露無き事） 防湿型　：-40～+80℃/RH20～95%（結露無き事）
使用電圧範囲	電圧変動：定格電圧±10%以内、連続運転：定格電圧以下
保護方式	サーマルプロテクト（135℃）
騒音測定	機器表面（吸込口中心線上）より1.5mの位置
風量～静圧特性	ダブルチャンバー測定装置（AMCA210-85）にて測定 旧カタログ数値（JIS B 8330）仕様書は別途ご用命下さい
絶縁耐圧	AC1500V/1分又はAC1800V/1秒　（漏洩0.5mA以下、常温・常湿、50Hz）
絶縁抵抗	DC500Vメガーにて100MΩ以上　（常温・常湿）
リード線仕様	30/0.18（0.75sq）　青・黒・白又は灰
アース仕様	全機種、アースタップにアースネジ取付け

※本品は人体が触れる事のできない構造にてご使用下さい。

オプション

■フィンガーガード　型式：A-230

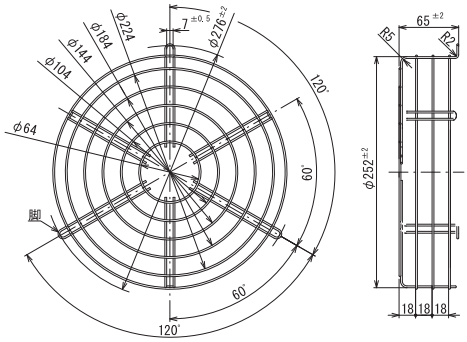

230P54-3TPシリーズ

外形図

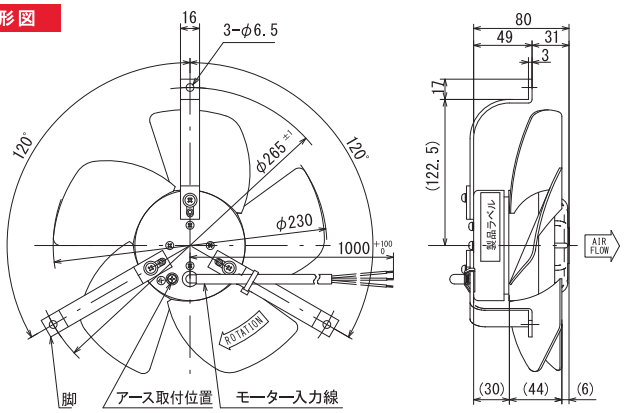

風量～静圧特性曲線

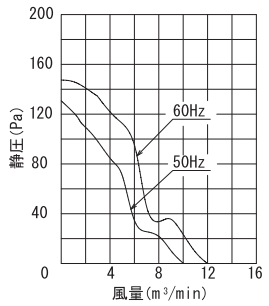

取付穴参考寸法

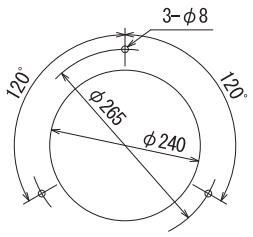

結線図

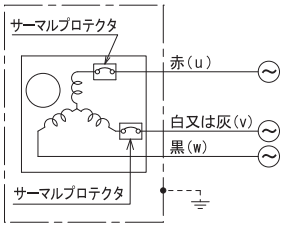

三相型(A)

規　格

型　式		電　圧 VAC	周波数 Hz	入　力 W	回転数 min^{-1}	最大風量 m^3/min	最大静圧 Pa	騒　音 dB(A)	質　量 kg
標準型	230P54-3TP	3φ-200	50	27	1450	10.00	118.77	50	2.20
	230P64-3TP	3φ-220	60	28	1750	12.00	155.42	53	
	230P74-3TP	3φ-230							
防湿型	R230P54-3TP	3φ-200	50	27	1450	10.00	118.77	50	2.20
	R230P64-3TP	3φ-220	60	28	1750	12.00	155.42	53	
	R230P74-3TP	3φ-230							
オイルミスト型	230P54-3TP-OT1	3φ-200	50	27	1450	10.00	118.77	50	2.20
	230P64-3TP-OT1	3φ-220	60	28	1750	12.00	155.42	53	
	230P74-3TP-OT1	3φ-230							

●エアーフロー逆型（H型）　型式例：230P54H-3TP　※型式に「H」がつきます。詳細はお問合せ下さい。

仕　様

項　目	仕　様
モーター形式	三相誘導電動機（4P）
材質	アルミダイカスト黒塗装（ブラケット）金属製黒塗装（羽根）メッキ処理鋼板（脚）
絶縁階級	E種120℃（一般）
軸受	2ボールベアリング
使用環境	標準・オイルミスト型　：-10～+70℃/RH35～85%（結露無き事） 防湿型　：-40～+50℃/RH35～95%（結露無き事）
保存環境	標準・オイルミスト型　：-30～+80℃/RH20～85%（結露無き事） 防湿型　：-40～+80℃/RH20～95%（結露無き事）
使用電圧範囲	電圧変動：定格電圧±10%以内、連続運転：定格電圧以下
保護方式	サーマルプロテクト（135℃）
騒音測定	機器表面（吸込口中心線上）より1.5mの位置
風量～静圧特性	ダブルチャンバー測定装置（AMCA210-85）にて測定 旧カタログ数値（JIS B 8330）仕様書は別途ご用命下さい
絶縁耐圧	AC1500V/1分又はAC1800V/1秒　（漏洩0.5mA以下、常温・常湿、50Hz）
絶縁抵抗	DC500Vメガーにて100MΩ以上　（常温・常湿）
リード線仕様	30/0.18（0.75sq）　赤・黒・白又は灰
アース仕様	全機種、アースタップにアースネジ取付け

※本品は人体が触れる事のできない構造にてご使用下さい。

オプション

■フィンガーガード　型式：A-230

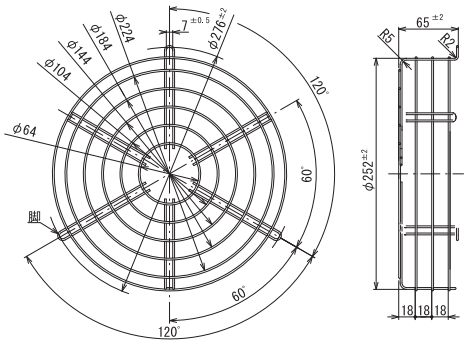

250P04-TPシリーズ

外形図

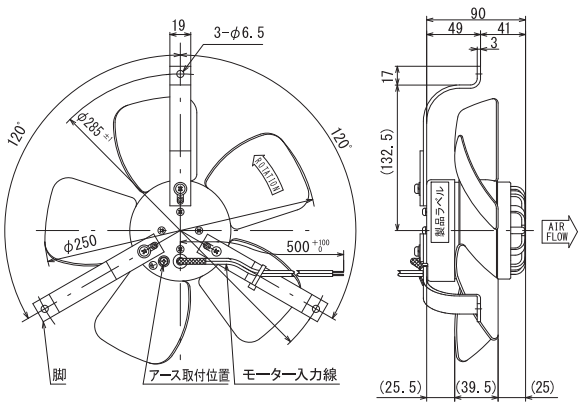

風量～静圧特性曲線

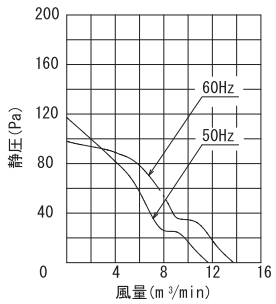

取付穴参考寸法

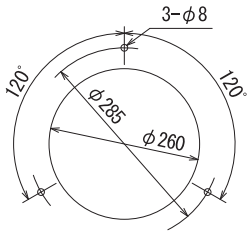

結線図

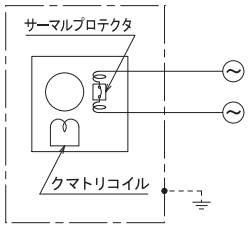

くまとり型

規　格

型　式		電　圧 VAC	周波数 Hz	入　力 W	回転数 min^{-1}	最大風量 m^3/min	最大静圧 Pa	騒　音 dB(A)	質　量 kg
標準型	250P04-TP	100	50	60	1450	11.60	117.20	50	2.60
	250P14-TP	115							
	250P24-TP	120							
	250P54-TP	200	60	55	1700	13.70	98.00	53	
	250P64-TP	220							
	250P74-TP	230							
防湿型	R250P04-TP	100	50	60	1450	11.60	117.20	50	2.60
	R250P14-TP	115							
	R250P24-TP	120							
	R250P54-TP	200	60	55	1700	13.70	98.00	53	
	R250P64-TP	220							
	R250P74-TP	230							
オイルミスト型	250P04-TP-OT1	100	50	60	1450	11.60	117.20	50	2.60
	250P14-TP-OT1	115							
	250P24-TP-OT1	120							
	250P54-TP-OT1	200	60	55	1700	13.70	98.00	53	
	250P64-TP-OT1	220							
	250P74-TP-OT1	230							

●エアーフロー逆型（H型）　型式例：250P04H-TP　※型式に「H」がつきます。詳細はお問合せ下さい。

仕　様

項　目	仕　様
モーター形式	単相クマトリ誘導電動機（4P）
材質	アルミダイカスト黒塗装（ブラケット）金属製黒塗装（羽根）メッキ処理鋼板（脚）
絶縁階級	E種120℃（一般）
軸受	2ボールベアリング
使用環境	標準・オイルミスト型：-10～+60℃/RH35～85%（結露無き事） 防湿型：-40～+50℃/RH35～95%（結露無き事）
保存環境	標準・オイルミスト型：-30～+80℃/RH20～85%（結露無き事） 防湿型：-40～+80℃/RH20～95%（結露無き事）
使用電圧範囲	電圧変動：定格電圧±10%以内、連続運転：定格電圧以下
保護方式	サーマルプロテクト（135℃）
騒音測定	機器表面（吸込口中心線上）より1.5mの位置
風量～静圧特性	ダブルチャンバー測定装置（AMCA210-85）にて測定 旧カタログ数値（JIS B 8330）仕様書は別途ご用命下さい
絶縁耐圧	AC1500V/1分又はAC1800V/1秒　（漏洩0.5mA以下、常温・常湿、50Hz）
絶縁抵抗	DC500Vメガーにて100MΩ以上　（常温・常湿）
リード線仕様	30/0.18（0.75sq）　黒
アース仕様	200V級のみアースタップにアースネジ取付け

※本品は人体が触れる事のできない構造にてご使用下さい。

オプション

■フィンガーガード　型式：A-250

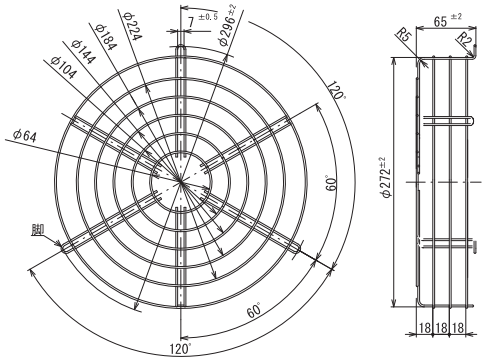

250P04-2TPシリーズ

外形図

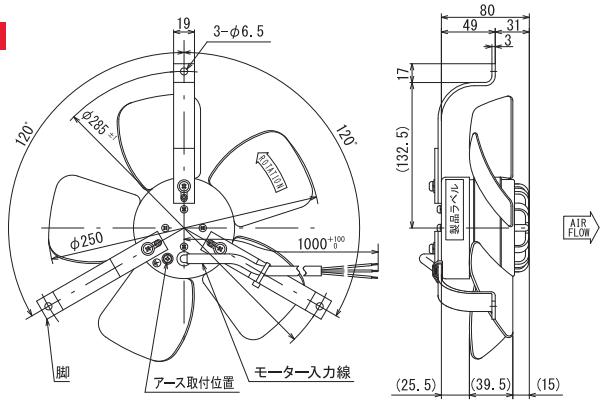

風量～静圧特性曲線

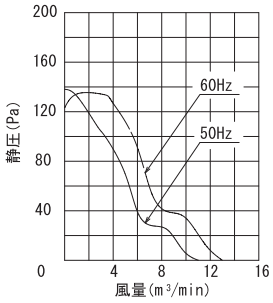

取付穴参考寸法

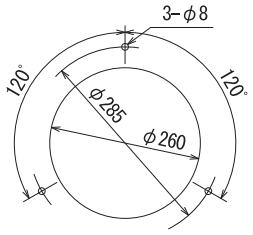

結線図

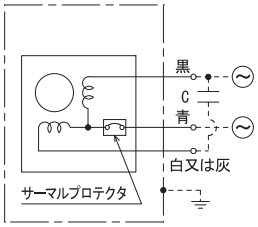

コンデンサ型（A）

規　格

型　式		電　圧 VAC	周波数 Hz	入　力 W	回転数 min^{-1}	最大風量 m^3/min	最大静圧 Pa	騒　音 dB（A）	質　量 kg	コンデンサ μF/WV（詳細．OP11）
標準型	250P04-2TP	100	50	40	1450	11.00	138.08	50	2.20	6/250
	250P14-2TP	115								4/250
	250P24-2TP	120								
	250P54-2TP	200	60	50	1750	13.00	123.18	53		1.5/450
	250P64-2TP	220								1/450
	250P74-2TP	230								1/500
防湿型	R250P04-2TP	100	50	40	1450	11.00	138.08	50	2.20	6/250
	R250P14-2TP	115								4/250
	R250P24-2TP	120								
	R250P54-2TP	200	60	50	1750	13.00	123.18	53		1.5/450
	R250P64-2TP	220								1/450
	R250P74-2TP	230								1/500
オイルミスト型	250P04-2TP-OT1	100	50	40	1450	11.00	138.08	50	2.20	6/250
	250P14-2TP-OT1	115								4/250
	250P24-2TP-OT1	120								
	250P54-2TP-OT1	200	60	50	1750	13.00	123.18	53		1.5/450
	250P64-2TP-OT1	220								1/450
	250P74-2TP-OT1	230								1/500

●エアーフロー逆型（H型）　型式例：250P04H-2TP　※型式に「H」がつきます。詳細はお問合せ下さい。

仕　様

項　目	仕　様
モーター形式	単相コンデンサ進相誘導電動機（4P）※コンデンサ付属
材質	アルミダイカスト黒塗装（ブラケット）金属製黒塗装（羽根）メッキ処理鋼板（脚）
絶縁階級	E種120℃（一般）
軸受	2ボールベアリング
使用環境	標準・オイルミスト型　：-10～+60℃/RH35～85%（結露無き事） 防湿型　：-40～+50℃/RH35～95%（結露無き事）
保存環境	標準・オイルミスト型　：-30～+80℃/RH20～85%（結露無き事） 防湿型　：-40～+80℃/RH20～95%（結露無き事）
使用電圧範囲	電圧変動：定格電圧±10%以内、連続運転：定格電圧以下
保護方式	サーマルプロテクト（135℃）
騒音測定	機器表面（吸込口中心線上）より1.5mの位置
風量～静圧特性	ダブルチャンバー測定装置（AMCA210-85）にて測定 旧カタログ数値（JIS B 8330）仕様書は別途ご用命下さい
絶縁耐圧	AC1500V/1分又はAC1800V/1秒　（漏洩0.5mA以下、常温・常湿、50Hz）
絶縁抵抗	DC500Vメガーにて100MΩ以上　（常温・常湿）
リード線仕様	30/0.18（0.75sq）　青・黒・白又は灰
アース仕様	全機種、アースタップにアースネジ取付け

※本品は人体が触れる事のできない構造にてご使用下さい。

オプション

■フィンガーガード　型式：A-250

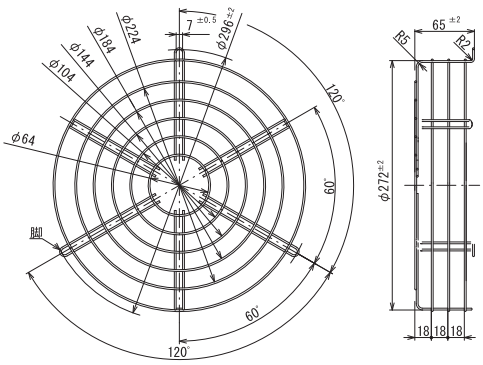

250P54-3TPシリーズ

外形図

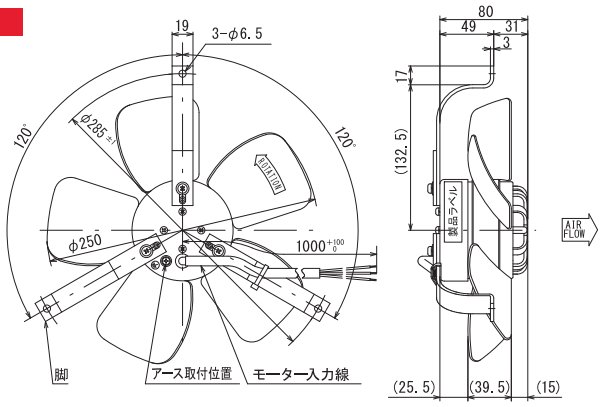

風量～静圧特性曲線

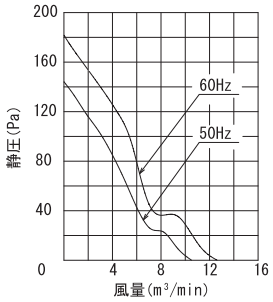

取付穴参考寸法

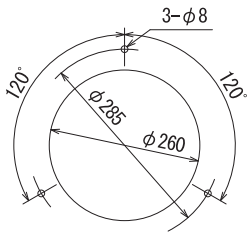

結線図

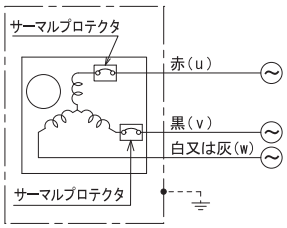

三相型(B)

規　格

型　式		電　圧 VAC	周波数 Hz	入　力 W	回転数 min^{-1}	最大風量 m^3/min	最大静圧 Pa	騒　音 dB(A)	質　量 kg
標準型	250P54-3TP	3φ-200	50	35	1450	10.50	144.15	50	2.20
	250P64-3TP	3φ-220	60	44	1750	12.60	181.79	53	
	250P74-3TP	3φ-230							
防湿型	R250P54-3TP	3φ-200	50	35	1450	10.50	144.15	50	2.20
	R250P64-3TP	3φ-220	60	44	1750	12.60	181.79	53	
	R250P74-3TP	3φ-230							
オイルミスト型	250P54-3TP-OT1	3φ-200	50	35	1450	10.50	144.15	50	2.20
	250P64-3TP-OT1	3φ-220	60	44	1750	12.60	181.79	53	
	250P74-3TP-OT1	3φ-230							

●エアーフロー逆型（H型）　型式例：250P54H-3TP　※型式に「H」がつきます。詳細はお問合せ下さい。

仕　様

項　目	仕　様
モーター形式	三相誘導電動機（4P）
材質	アルミダイカスト黒塗装（ブラケット）金属製黒塗装（羽根）メッキ処理鋼板（脚）
絶縁階級	E種120℃（一般）
軸受	2ボールベアリング
使用環境	標準・オイルミスト型　：-10～+60℃/RH35～85%（結露無き事） 防湿型　：-40～+50℃/RH35～95%（結露無き事）
保存環境	標準・オイルミスト型　：-30～+80℃/RH20～85%（結露無き事） 防湿型　：-40～+80℃/RH20～95%（結露無き事）
使用電圧範囲	電圧変動：定格電圧±10%以内、連続運転：定格電圧以下
保護方式	サーマルプロテクト（135℃）
騒音測定	機器表面（吸込口中心線上）より1.5mの位置
風量～静圧特性	ダブルチャンバー測定装置（AMCA210-85）にて測定 旧カタログ数値（JIS B 8330）仕様書は別途ご用命下さい
絶縁耐圧	AC1500V/1分又はAC1800V/1秒　（漏洩0.5mA以下、常温・常湿、50Hz）
絶縁抵抗	DC500Vメガーにて100MΩ以上　（常温・常湿）
リード線仕様	30/0.18（0.75sq）　赤・黒・白又は灰
アース仕様	全機種、アースタップにアースネジ取付け

※本品は人体が触れる事のできない構造にてご使用下さい。

オプション

■フィンガーガード　型式：A-250

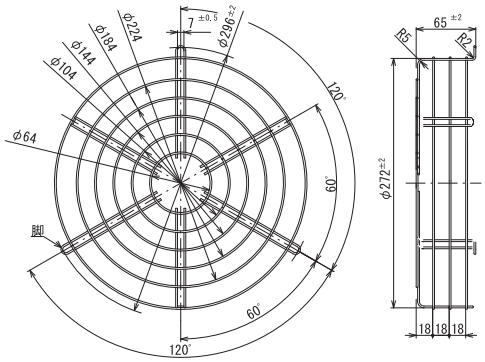

300P049-TPシリーズ

外形図

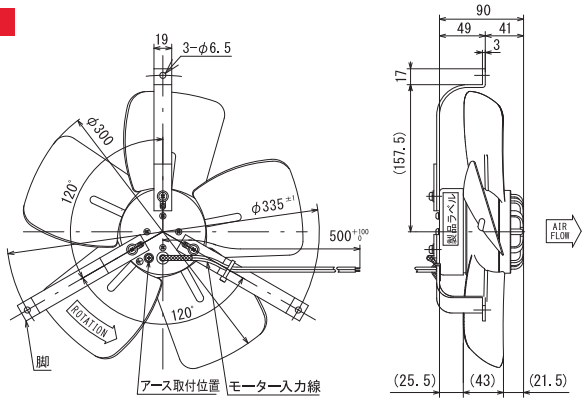

風量～静圧特性曲線

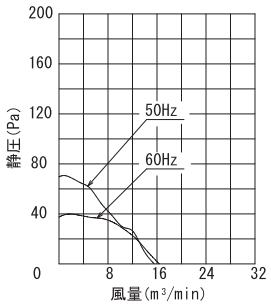

取付穴参考寸法

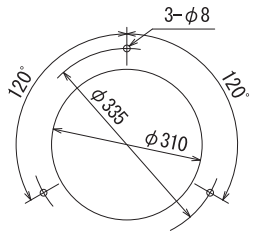

結線図

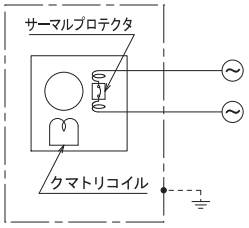

くまとり型

規　格

	型　式	電　圧 VAC	周波数 Hz	入　力 W	回転数 min^{-1}	最大風量 m^3/min	最大静圧 Pa	騒　音 dB(A)	質　量 kg
標準型	300P049-TP	100	50	75	1300	15.50	69.66	51	2.80
	300P149-TP	115							
	300P249-TP	120							
	300P549-TP	200	60	75	1400	16.30	37.51	53	
	300P649-TP	220							
	300P749-TP	230							
防湿型	R300P049-TP	100	50	75	1300	15.50	69.66	51	2.80
	R300P149-TP	115							
	R300P249-TP	120							
	R300P549-TP	200	60	75	1400	16.30	37.51	53	
	R300P649-TP	220							
	R300P749-TP	230							
オイルミスト型	300P049-TP-OT1	100	50	75	1300	15.50	69.66	51	2.80
	300P149-TP-OT1	115							
	300P249-TP-OT1	120							
	300P549-TP-OT1	200	60	75	1400	16.30	37.51	53	
	300P649-TP-OT1	220							
	300P749-TP-OT1	230							

●エアーフロー逆型（H型）　型式例：300P049H-TP　※型式に「H」がつきます。詳細はお問合せ下さい。

仕　様

項　目	仕　様
モーター形式	単相クマトリ誘導電動機（4P）
材質	アルミダイカスト黒塗装（ブラケット）金属製黒塗装（羽根）メッキ処理鋼板（脚）
絶縁階級	E種120℃（一般）
軸受	2ボールベアリング
使用環境	標準・オイルミスト型　：-10～+60℃/RH35～85%（結露無き事） 防湿型　：-40～+50℃/RH35～95%（結露無き事）
保存環境	標準・オイルミスト型　：-30～+80℃/RH20～85%（結露無き事） 防湿型　：-40～+80℃/RH20～95%（結露無き事）
使用電圧範囲	電圧変動：定格電圧±10%以内、連続運転：定格電圧以下
保護方式	サーマルプロテクト（135℃）
騒音測定	機器表面（吸込口中心線上）より1.5mの位置
風量～静圧特性	ダブルチャンバー測定装置（AMCA210-85）にて測定 旧カタログ数値（JIS B 8330）仕様書は別途ご用命下さい
絶縁耐圧	AC1500V/1分又はAC1800V/1秒　（漏洩0.5mA以下、常温・常湿、50Hz）
絶縁抵抗	DC500Vメガーにて100MΩ以上　（常温・常湿）
リード線仕様	30/0.18（0.75sq）　黒
アース仕様	200V級のみアースタップにアースネジ取付け

※本品は人体が触れる事のできない構造にてご使用下さい。

オプション

■フィンガーガード　型式：A-300

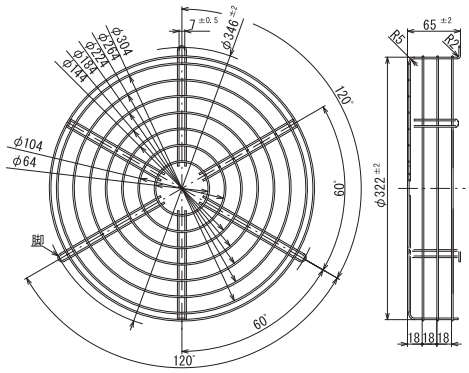

300P04-2TPシリーズ

外形図

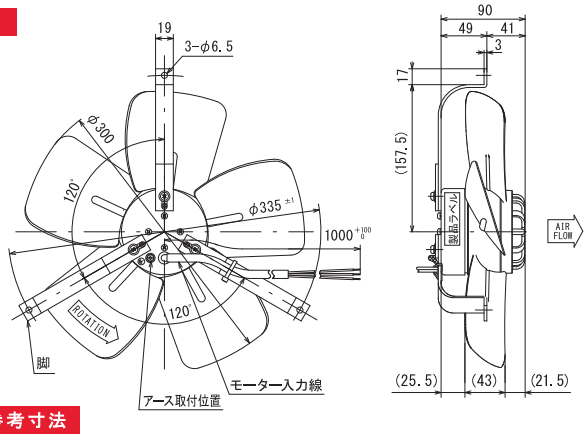

風量～静圧特性曲線

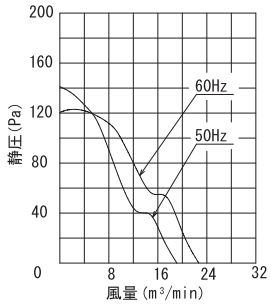

取付穴参考寸法

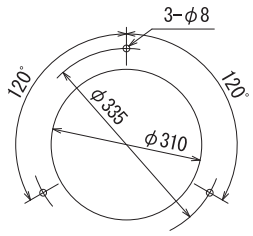

結線図

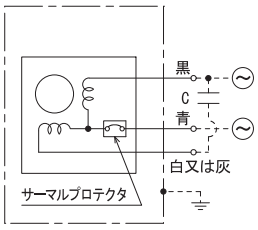

コンデンサ型（A）

規　格

	型　式	電　圧 VAC	周波数 Hz	入　力 W	回転数 min^{-1}	最大風量 m^3/min	最大静圧 Pa	騒　音 dB（A）	質　量 kg	コンデンサ μF/WV（詳細．OP11）
標準型	300P04-2TP	100	50	55	1450	19.10	141.12	55	2.80	8/250
	300P14-2TP	115								6/250
	300P24-2TP	120								
	300P54-2TP	200	60	65	1700	22.60	120.54	58		2/450
	300P64-2TP	220								1.5/450
	300P74-2TP	230								
防湿型	R300P04-2TP	100	50	55	1450	19.10	141.12	55	2.80	8/250
	R300P14-2TP	115								6/250
	R300P24-2TP	120								
	R300P54-2TP	200	60	65	1700	22.60	120.54	58		2/450
	R300P64-2TP	220								1.5/450
	R300P74-2TP	230								
オイルミスト型	300P04-2TP-OT1	100	50	55	1450	19.10	141.12	55	2.80	8/250
	300P14-2TP-OT1	115								6/250
	300P24-2TP-OT1	120								
	300P54-2TP-OT1	200	60	65	1700	22.60	120.54	58		2/450
	300P64-2TP-OT1	220								1.5/450
	300P74-2TP-OT1	230								

●エアーフロー逆型（H型）　型式例：300P04H-2TP　※型式に「H」がつきます。詳細はお問合せ下さい。

仕　様

項　目	仕　様
モーター形式	単相コンデンサ進相誘導電動機（4P）　※コンデンサ付属
材質	アルミダイカスト黒塗装（ブラケット）金属製黒塗装（羽根）メッキ処理鋼板（脚）
絶縁階級	E種120℃（一般）
軸受	2ボールベアリング
使用環境	標準・オイルミスト型　：-10～+60℃/RH35～85%（結露無き事） 防湿型　：-40～+50℃/RH35～95%（結露無き事）
保存環境	標準・オイルミスト型　：-30～+80℃/RH20～85%（結露無き事） 防湿型　：-40～+80℃/RH20～95%（結露無き事）
使用電圧範囲	電圧変動：定格電圧±10%以内、連続運転：定格電圧以下
保護方式	サーマルプロテクト（135℃）
騒音測定	機器表面（吸込口中心線上）より1.5mの位置
風量～静圧特性	ダブルチャンバー測定装置（AMCA210-85）にて測定 旧カタログ数値（JIS B 8330）仕様書は別途ご用命下さい
絶縁耐圧	AC1500V/1分又はAC1800V/1秒　（漏洩0.5mA以下、常温・常湿、50Hz）
絶縁抵抗	DC500Vメガーにて100MΩ以上　（常温・常湿）
リード線仕様	30/0.18（0.75sq）　青・黒・白又は灰
アース仕様	全機種、アースタップにアースネジ取付け

※本品は人体が触れる事のできない構造にてご使用下さい。

オプション

■フィンガーガード　型式：A-300

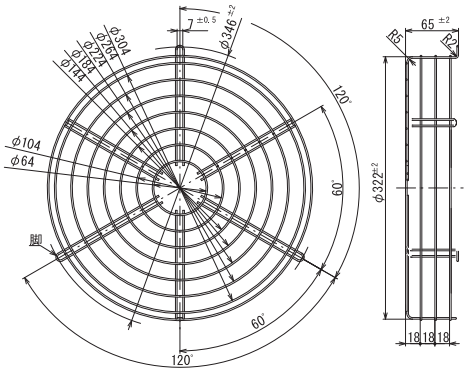

300P54-3TPシリーズ

外形図

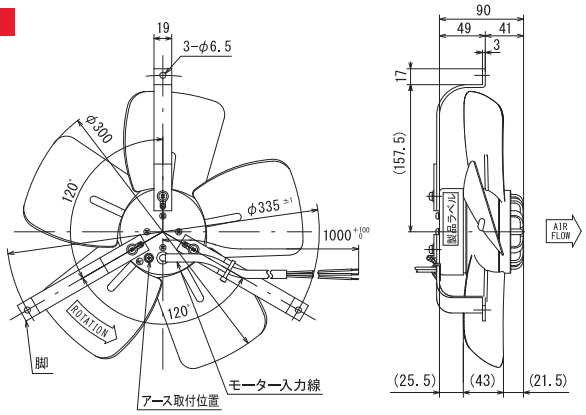

風量～静圧特性曲線

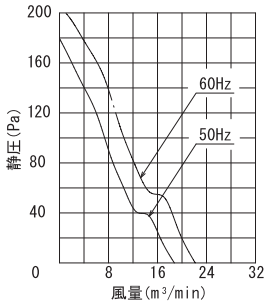

取付穴参考寸法

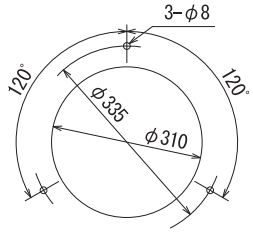

結線図

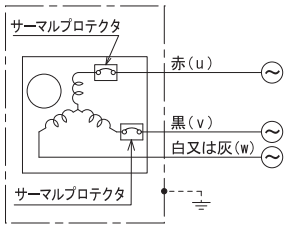

三相型(B)

規　格

型　式		電　圧 VAC	周波数 Hz	入　力 W	回転数 min^{-1}	最大風量 m^3/min	最大静圧 Pa	騒　音 dB(A)	質　量 kg
標準型	300P54-3TP	3φ-200	50	50	1450	18.70	179.53	55	2.80
	300P64-3TP	3φ-220	60	60	1700	22.10	205.21	58	
	300P74-3TP	3φ-230							
防湿型	R300P54-3TP	3φ-200	50	50	1450	18.70	179.53	55	2.80
	R300P64-3TP	3φ-220	60	60	1700	22.10	205.21	58	
	R300P74-3TP	3φ-230							
オイルミスト型	300P54-3TP-OT1	3φ-200	50	50	1450	18.70	179.53	55	2.80
	300P64-3TP-OT1	3φ-220	60	60	1700	22.10	205.21	58	
	300P74-3TP-OT1	3φ-230							

●エアーフロー逆型（H型）　型式例：300P54H-3TP　※型式に「H」がつきます。詳細はお問合せ下さい。

仕　様

項　目	仕　様
モーター形式	三相誘導電動機（4P）
材質	アルミダイカスト黒塗装（ブラケット）金属製黒塗装（羽根）メッキ処理鋼板（脚）
絶縁階級	E種120℃（一般）
軸受	2ボールベアリング
使用環境	標準・オイルミスト型：-10～+60℃/RH35～85%（結露無き事） 防湿型：-40～+50℃/RH35～95%（結露無き事）
保存環境	標準・オイルミスト型：-30～+80℃/RH20～85%（結露無き事） 防湿型：-40～+80℃/RH20～95%（結露無き事）
使用電圧範囲	電圧変動：定格電圧±10%以内、連続運転：定格電圧以下
保護方式	サーマルプロテクト（135℃）
騒音測定	機器表面（吸込口中心線上）より1.5mの位置
風量～静圧特性	ダブルチャンバー測定装置（AMCA210-85）にて測定 旧カタログ数値（JIS B 8330）仕様書は別途ご用命下さい
絶縁耐圧	AC1500V/1分又はAC1800V/1秒　（漏洩0.5mA以下、常温・常湿、50Hz）
絶縁抵抗	DC500Vメガーにて100MΩ以上　（常温・常湿）
リード線仕様	30/0.18（0.75sq）　赤・黒・白又は灰
アース仕様	全機種、アースタップにアースネジ取付け

※本品は人体が触れる事のできない構造にてご使用下さい。

オプション

■フィンガーガード　型式：A-300

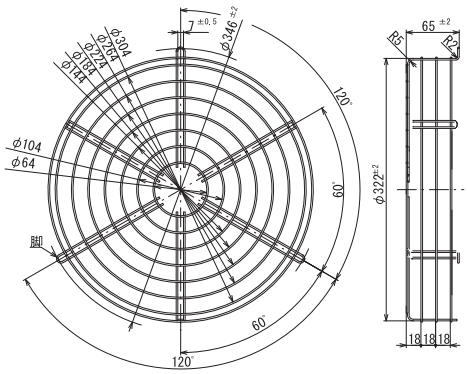

350P049-2TPシリーズ

外形図

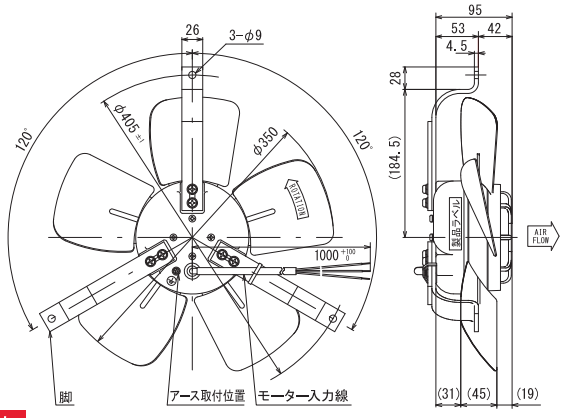

風量～静圧特性曲線

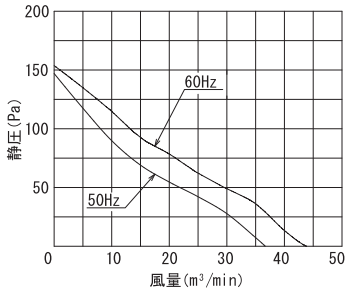

取付穴参考寸法

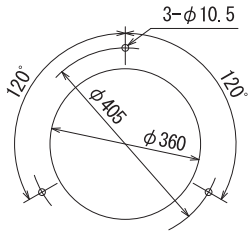

結線図

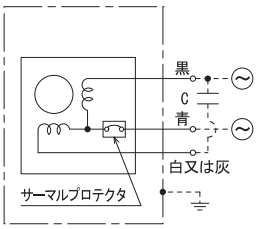

コンデンサ型（A）

規　格

	型　式	電　圧 VAC	周波数 Hz	入　力 W	回転数 min^{-1}	最大風量 m^3/min	最大静圧 Pa	騒　音 dB（A）	質　量 kg	コンデンサ μF/WV（詳細.OP11）
標準型	350P049-2TP	100	50	95	1400	36.00	147.00	54	5.2	16/250
	350P149-2TP	115								10/250
	350P249-2TP	120								
	350P549-2TP	200	60	155	1600	43.00	156.80	57		4/450
	350P649-2TP	220								
	350P749-2TP	230								3/500
防湿型	R350P049-2TP	100	50	95	1400	36.00	147.00	54	5.2	16/250
	R350P149-2TP	115								10/250
	R350P249-2TP	120								
	R350P549-2TP	200	60	155	1600	43.00	156.80	57		4/450
	R350P649-2TP	220								
	R350P749-2TP	230								3/500
オイルミスト型	350P049-2TP-OT1	100	50	95	1400	36.00	147.00	54	5.2	16/250
	350P149-2TP-OT1	115								10/250
	350P249-2TP-OT1	120								
	350P549-2TP-OT1	200	60	155	1600	43.00	156.80	57		4/450
	350P649-2TP-OT1	220								
	350P749-2TP-OT1	230								3/500

●エアーフロー逆型（H型）　型式例：350P049H-2TP　※型式に「H」がつきます。詳細はお問合せ下さい。

仕　様

項　目	仕　様
モーター形式	単相コンデンサ進相誘導電動機（4P）※コンデンサ付属
材質	アルミダイカスト黒塗装（ブラケット）金属製黒塗装（羽根）メッキ処理鋼板（脚）
絶縁階級	E種120℃（一般）
軸受	2ボールベアリング
使用環境	標準・オイルミスト型　：-10～+60℃/RH35～85%（結露無き事） 防湿型　：-40～+50℃/RH35～95%（結露無き事）
保存環境	標準・オイルミスト型　：-30～+80℃/RH20～85%（結露無き事） 防湿型　：-40～+80℃/RH20～95%（結露無き事）
使用電圧範囲	電圧変動：定格電圧±10%以内、連続運転：定格電圧以下
保護方式	サーマルプロテクト（135℃）
騒音測定	機器表面（吸込口中心線上）より1.5mの位置
風量～静圧特性	旧規格、風洞測定装置（JIS B 8330）にて測定
絶縁耐圧	AC1500V/1分又はAC1800V/1秒　（漏洩0.5mA以下、常温・常湿、50Hz）
絶縁抵抗	DC500Vメガーにて100MΩ以上　（常温・常湿）
リード線仕様	30/0.18（0.75sq）　青・黒・白又は灰
アース仕様	全機種、アースタップにアースネジ取付け

※本品は人体が触れる事のできない構造にてご使用下さい。

オプション

■フィンガーガード　型式：A-350B

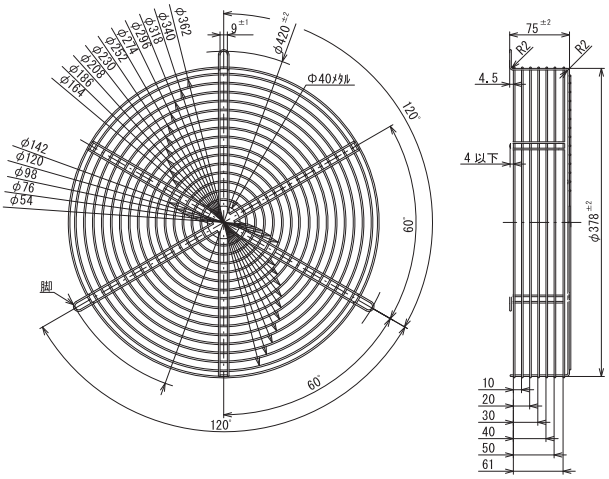

20171220

350P549-3TPシリーズ

外形図

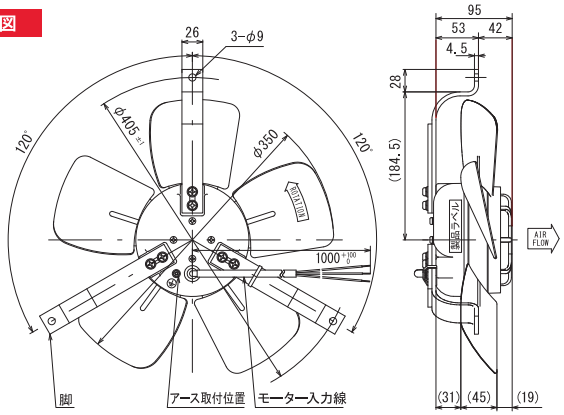

風量～静圧特性曲線

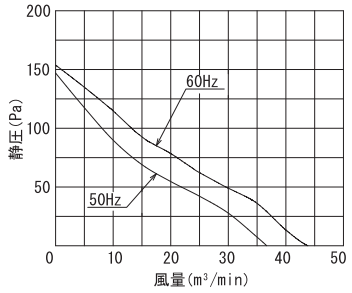

取付穴参考寸法

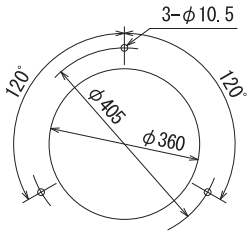

結線図

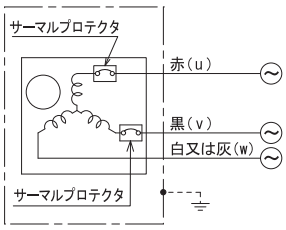

三相型(B)

規　格

型　式		電　圧 VAC	周波数 Hz	入　力 W	回転数 min^{-1}	最大風量 m^3/min	最大静圧 Pa	騒　音 dB(A)	質　量 kg
標準型	350P549-3TP	3φ-200	50	80	1400	36.00	147.00	54	5.20
	350P649-3TP	3φ-220	60	120	1600	43.00	156.80	57	
	350P749-3TP	3φ-230							
防湿型	R350P549-3TP	3φ-200	50	80	1400	36.00	147.00	54	5.20
	R350P649-3TP	3φ-220	60	120	1600	43.00	156.80	57	
	R350P749-3TP	3φ-230							
オイルミスト型	350P549-3TP-OT1	3φ-200	50	80	1400	36.00	147.00	54	5.20
	350P649-3TP-OT1	3φ-220	60	120	1600	43.00	156.80	57	
	350P749-3TP-OT1	3φ-230							

●エアーフロー逆型（H型）　型式例：350P549H-3TP　※型式に「H」がつきます。詳細はお問合せ下さい。

仕　様

項　目	仕　様
モーター形式	三相誘導電動機（4P）
材質	アルミダイカスト黒塗装（ブラケット）金属製黒塗装（羽根）メッキ処理鋼板（脚）
絶縁階級	E種120℃（一般）
軸受	2ボールベアリング
使用環境	標準・オイルミスト型　：-10～+60℃/RH35～85%（結露無き事） 防湿型　：-40～+50℃/RH35～95%（結露無き事）
保存環境	標準・オイルミスト型　：-30～+80℃/RH20～85%（結露無き事） 防湿型　：-40～+80℃/RH20～95%（結露無き事）
使用電圧範囲	電圧変動：定格電圧±10%以内、連続運転：定格電圧以下
保護方式	サーマルプロテクト（135℃）
騒音測定	機器表面（吸込口中心線上）より1.5mの位置
風量～静圧特性	旧規格、風洞測定装置（JIS B 8330）にて測定
絶縁耐圧	AC1500V/1分又はAC1800V/1秒　（漏洩0.5mA以下、常温・常湿、50Hz）
絶縁抵抗	DC500Vメガーにて100MΩ以上　（常温・常湿）
リード線仕様	30/0.18（0.75sq）　赤・黒・白又は灰
アース仕様	全機種、アースタップにアースネジ取付け

※本品は人体が触れる事のできない構造にてご使用下さい。

オプション

■フィンガーガード　型式：A-350B

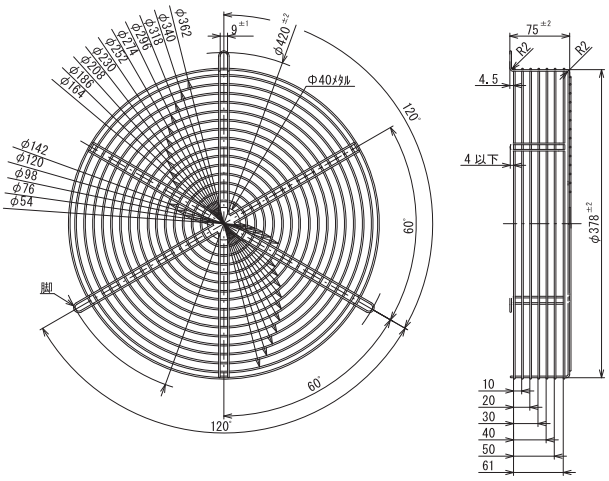

400P049-2TPシリーズ

外形図

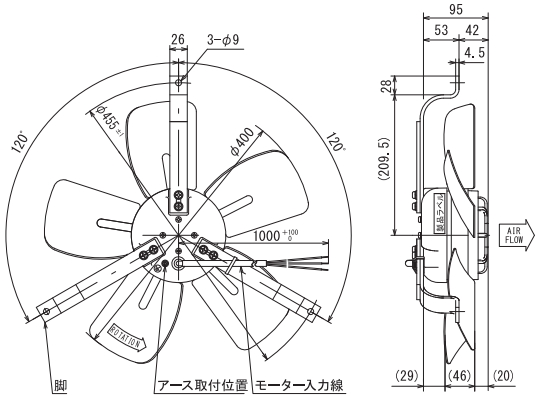

風量～静圧特性曲線

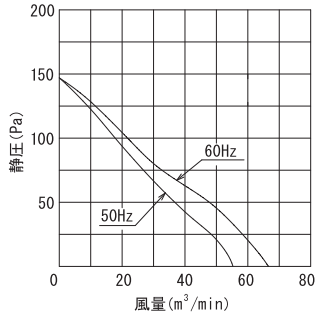

取付穴参考寸法

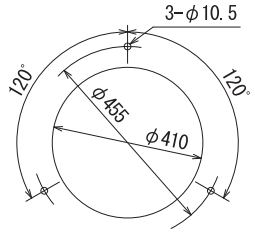

結線図

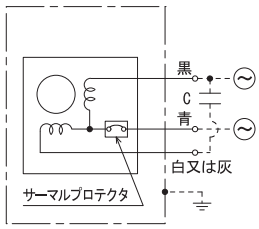

コンデンサ型（A）

規　格

型　式		電　圧 VAC	周波数 Hz	入　力 W	回転数 min^{-1}	最大風量 m^3/min	最大静圧 Pa	騒　音 dB（A）	質　量 kg	コンデンサ μF/WV（詳細．OP11）
標準型	400P049-2TP	100	50	115	1350	55.00	147.00	56	5.60	16/250
	400P149-2TP	115								12/250
	400P249-2TP	120								10/250
	400P549-2TP	200	60	175	1500	65.00	147.00	60		4/450
	400P649-2TP	220								
	400P749-2TP	230								3/500
防湿型	R400P049-2TP	100	50	115	1350	55.00	147.00	56	5.60	16/250
	R400P149-2TP	115								12/250
	R400P249-2TP	120								10/250
	R400P549-2TP	200	60	175	1500	65.00	147.00	60		4/450
	R400P649-2TP	220								
	R400P749-2TP	230								3/500
オイルミスト型	400P049-2TP-OT1	100	50	115	1350	55.00	147.00	56	5.60	16/250
	400P149-2TP-OT1	115								12/250
	400P249-2TP-OT1	120								10/250
	400P549-2TP-OT1	200	60	175	1500	65.00	147.00	60		4/450
	400P649-2TP-OT1	220								
	400P749-2TP-OT1	230								3/500

●エアーフロー逆型（H型）　型式例：400P049H-2TP　※型式に「H」がつきます。詳細はお問合せ下さい。

仕　様

項　目	仕　様
モーター形式	単相コンデンサ進相誘導電動機（4P）　※コンデンサ付属
材質	アルミダイカスト黒塗装（ブラケット）金属製黒塗装（羽根）メッキ処理鋼板（脚）
絶縁階級	E種120℃（一般）
軸受	2ボールベアリング
使用環境	標準・オイルミスト型：-10～+60℃/RH35～85%（結露無き事） 防湿型：-40～+50℃/RH35～95%（結露無き事）
保存環境	標準・オイルミスト型：-30～+80℃/RH20～85%（結露無き事） 防湿型：-40～+80℃/RH20～95%（結露無き事）
使用電圧範囲	電圧変動：定格電圧±10%以内、連続運転：定格電圧以下
保護方式	サーマルプロテクト（135℃）
騒音測定	機器表面（吸込口中心線上）より1.5mの位置
風量～静圧特性	旧規格、風洞測定装置（JIS B 8330）にて測定
絶縁耐圧	AC1500V/1分又はAC1800V/1秒　（漏洩0.5mA以下、常温・常湿、50Hz）
絶縁抵抗	DC500Vメガーにて100MΩ以上　（常温・常湿）
リード線仕様	30/0.18（0.75sq）　青・黒・白又は灰
アース仕様	全機種、アースタップにアースネジ取付け

※本品は人体が触れる事のできない構造にてご使用下さい。

400P549-3TPシリーズ

外形図

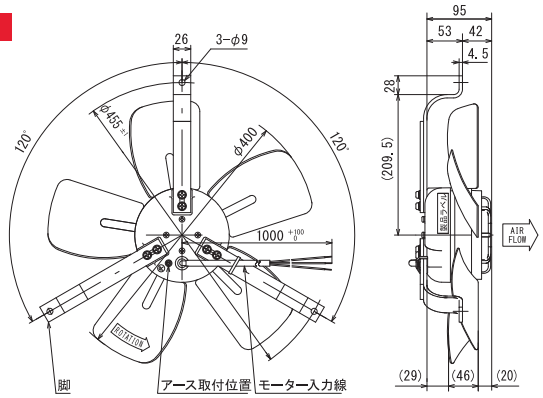

風量～静圧特性曲線

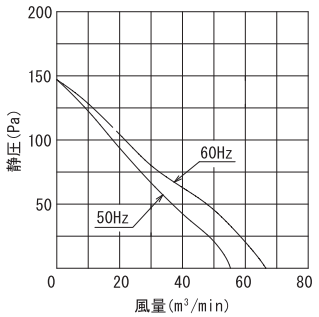

取付穴参考寸法

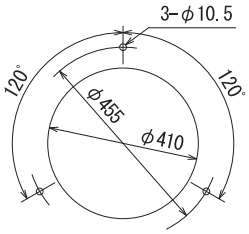

結線図

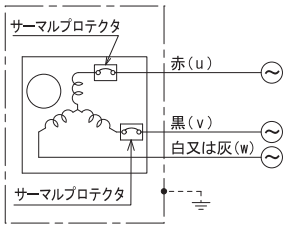

三相型(B)

規　格

型　式		電　圧 VAC	周波数 Hz	入　力 W	回転数 min^{-1}	最大風量 m^3/min	最大静圧 Pa	騒　音 dB(A)	質　量 kg
標準型	400P549-3TP	3φ-200	50	95	1350	55.00	147.00	56	5.60
	400P649-3TP	3φ-220	60	135	1500	65.00	147.00	60	
	400P749-3TP	3φ-230							
防湿型	R400P549-3TP	3φ-200	50	95	1350	55.00	147.00	56	5.60
	R400P649-3TP	3φ-220	60	135	1500	65.00	147.00	60	
	R400P749-3TP	3φ-230							
オイルミスト型	400P549-3TP-OT1	3φ-200	50	95	1350	55.00	147.00	56	5.60
	400P649-3TP-OT1	3φ-220	60	135	1500	65.00	147.00	60	
	400P749-3TP-OT1	3φ-230							

●エアーフロー逆型（H型）　型式例：400P549H-3TP　※型式に「H」がつきます。詳細はお問合せ下さい。

仕　様

項　目	仕　様
モーター形式	三相誘導電動機（4P）
材質	アルミダイカスト黒塗装（ブラケット）金属製黒塗装（羽根）メッキ処理鋼板（脚）
絶縁階級	E種120℃（一般）
軸受	2ボールベアリング
使用環境	標準・オイルミスト型：-10～+60℃/RH35～85%（結露無き事） 防湿型：-40～+50℃/RH35～95%（結露無き事）
保存環境	標準・オイルミスト型：-30～+80℃/RH20～85%（結露無き事） 防湿型：-40～+80℃/RH20～95%（結露無き事）
使用電圧範囲	電圧変動：定格電圧±10%以内、連続運転：定格電圧以下
保護方式	サーマルプロテクト（135℃）
騒音測定	機器表面（吸込口中心線上）より1.5mの位置
風量～静圧特性	旧規格、風洞測定装置（JIS B 8330）にて測定
絶縁耐圧	AC1500V/1分又はAC1800V/1秒　（漏洩0.5mA以下、常温・常湿、50Hz）
絶縁抵抗	DC500Vメガーにて100MΩ以上　（常温・常湿）
リード線仕様	30/0.18（0.75sq）　赤・黒・白又は灰
アース仕様	全機種、アースタップにアースネジ取付け

※本品は人体が触れる事のできない構造にてご使用下さい。

B230-85シリーズ

外形図

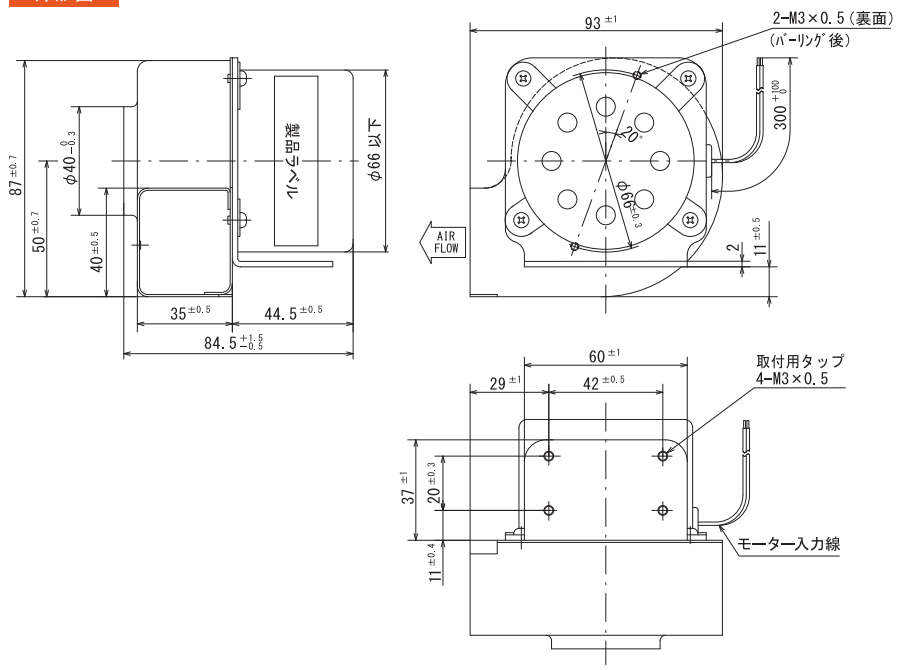

風量～静圧特性曲線

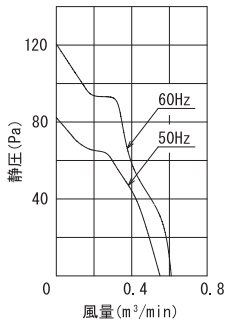

結線図

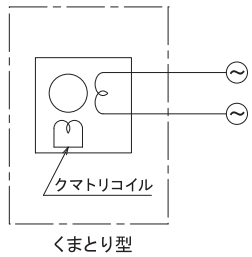

規　格

	型　式	電　圧 VAC	周波数 Hz	入　力 W	回転数 min^{-1}	最大風量 m^3/min	最大静圧 Pa	騒　音 dB(A)	質　量 kg
標準型	B230-85	100	50	15	2700	0.55	82.32	44	0.70
	B231-85	115							
	B232-85	120							
	B235-85	200	60	14	3000	0.61	120.54	46	
	B236-85	220							
	B237-85	230							
防湿型	RB230-85	100	50	15	2700	0.55	82.32	44	0.70
	RB231-85	115							
	RB232-85	120							
	RB235-85	200	60	14	3000	0.61	120.54	46	
	RB236-85	220							
	RB237-85	230							
オイルミスト型	B230-85-OT1	100	50	15	2700	0.55	82.32	44	0.70
	B231-85-OT1	115							
	B232-85-OT1	120							
	B235-85-OT1	200	60	14	3000	0.61	120.54	46	
	B236-85-OT1	220							
	B237-85-OT1	230							

仕　様

項　目	仕　様
モーター形式	単相クマトリ誘導電動機
材質	金属製黒塗装（ケース）、アルミダイカスト黒塗装（ローター） アルミ材無塗装（羽根）
絶縁階級	E種120℃（一般）
軸受	2ボールベアリング
使用環境	標準・オイルミスト型：-10～+70℃/RH35～85%　（結露無き事） 防湿型　：-40～+50℃/RH35～95%　（結露無き事）
保存環境	標準・オイルミスト型：-30～+80℃/RH20～85%　（結露無き事） 防湿型　：-40～+80℃/RH20～95%　（結露無き事）
使用電圧範囲	電圧変動：定格電圧±10%以内、連続運転：定格電圧以下
保護方式	インピーダンスプロテクト
騒音測定	機器表面（吸込口中心線上）より1.5mの位置
風量～静圧特性	ダブルチャンバー測定装置（AMCA210-85）にて測定 旧カタログ数値（JIS B 8330）仕様書は別途ご用命下さい
絶縁耐圧	AC1500V/1分又はAC1800V/1秒（漏洩電流0.5mA以下、常温・常湿、50Hz）
絶縁抵抗	DC500Vメガーにて100MΩ以上（常温・常湿）
リード線仕様	標準・防湿型　：12/0.18（0.3sq）100V級：黒　200V級：白又は灰 オイルミスト型：UL AVLV2 AWG22　100V級：黒　200V級：白又は灰
アース仕様	アースタップはありません

※本品は人体が触れる事のできない構造にてご使用下さい。

外形図

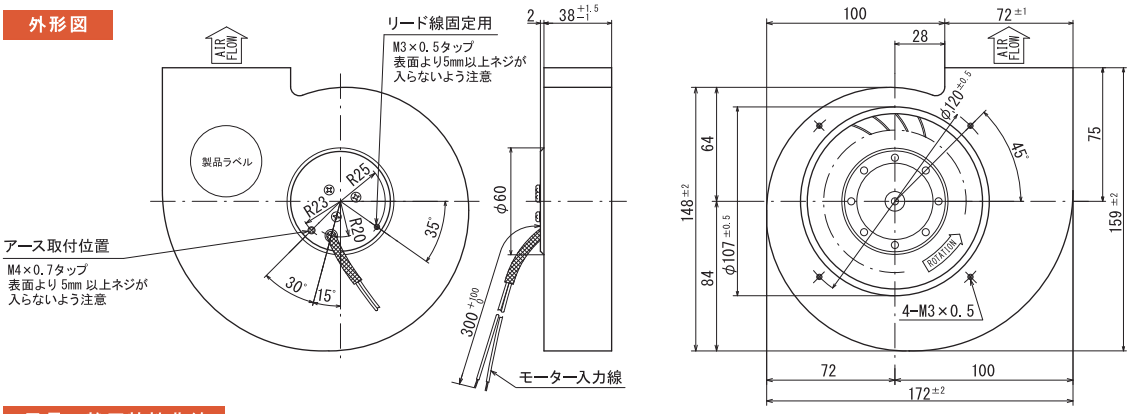

風量～静圧特性曲線

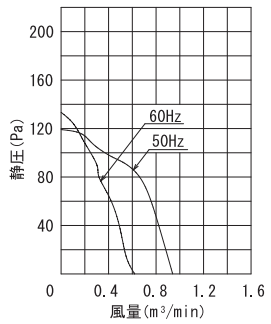

取付穴参考寸法

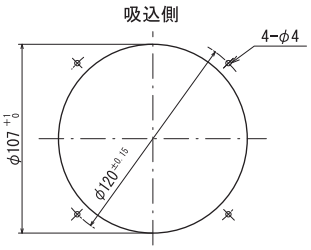

結線図

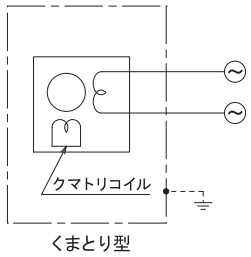

規　格

型　式		電　圧 VAC	周波数 Hz	入　力 W	回転数 min^{-1}	最大風量 m^3/min	最大静圧 Pa	騒　音 dB(A)	質　量 kg
標準型	B530-2	100	50	20	1800	0.94	118.58	48	1.00
	B531-2	115							
	B532-2	120							
	B535-2	200	60	18	1200	0.62	133.28	40	
	B536-2	220							
	B537-2	230							
防湿型	RB530-2	100	50	20	1800	0.94	118.58	48	1.00
	RB531-2	115							
	RB532-2	120							
	RB535-2	200	60	18	1200	0.62	133.28	40	
	RB536-2	220							
	RB537-2	230							
オイルミスト型	B530-2-OT1	100	50	20	1800	0.94	118.58	48	1.00
	B531-2-OT1	115							
	B532-2-OT1	120							
	B535-2-OT1	200	60	18	1200	0.62	133.28	40	
	B536-2-OT1	220							
	B537-2-OT1	230							

仕　様

項　目	仕　様
モーター形式	単相クマトリ誘導電動機
材質	金属製黒塗装（ケース）、アルミダイカスト黒塗装（ローター） アルミ材黒塗装（羽根）
絶縁階級	E種120℃（一般）
軸受	2ボールベアリング
使用環境	標準・オイルミスト型：-10～+70℃/RH35～85%　（結露無き事） 防湿型　：-40～+50℃/RH35～95%　（結露無き事）
保存環境	標準・オイルミスト型：-30～+80℃/RH20～85%　（結露無き事） 防湿型　：-40～+80℃/RH20～95%　（結露無き事）
使用電圧範囲	電圧変動：定格電圧±10%以内、連続運転：定格電圧以下
保護方式	インピーダンスプロテクト
騒音測定	機器表面（吸込口中心線上）より1.5mの位置
風量～静圧特性	ダブルチャンバー測定装置（AMCA210-85）にて測定 旧カタログ数値（JIS B 8330）仕様書は別途ご用命下さい
絶縁耐圧	AC1500V/1分又はAC1800V/1秒（漏洩電流0.5mA以下、常温・常湿、50Hz）
絶縁抵抗	DC500Vメガーにて100MΩ以上（常温・常湿）
リード線仕様	標準型・防湿型：12/0.18(0.3sq)　100V級：黒　200V級：白又は灰 オイルミスト型：UL AVLV2 AWG22　100V級：黒　200V級：白又は灰
アース仕様	アースタップはありますが塗装されていますので剥離してご使用下さい

※本品は人体が触れる事のできない構造にてご使用下さい。

20200827

B530-3シリーズ

外形図

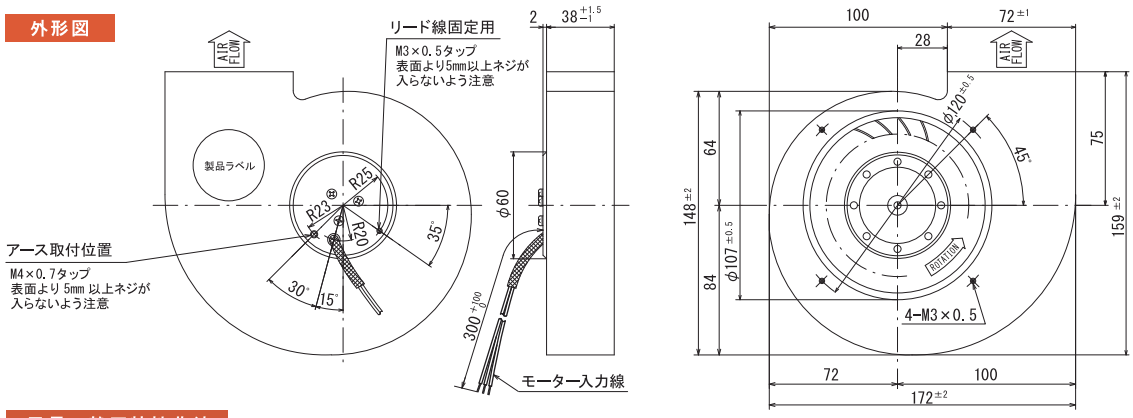

風量～静圧特性曲線

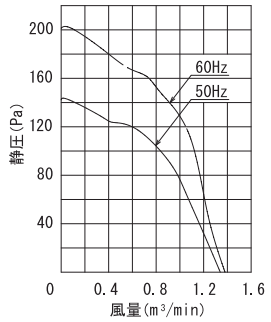

取付穴参考寸法

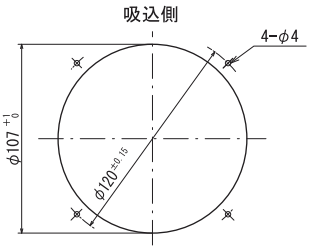

結線図

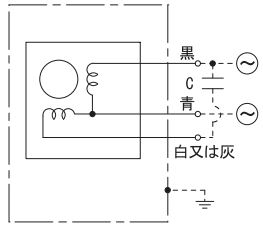

規　格

型　式		電　圧 VAC	周波数 Hz	入　力 W	回転数 min^{-1}	最大風量 m^3/min	最大静圧 Pa	騒　音 dB(A)	質　量 kg	コンデンサ μF/WV (詳細.OP11)
標準型	B530-3	100	50	20	2400	1.34	142.10	50	0.95	2/250
	B531-3	115								
	B532-3	120								
	B535-3	200	60	22	2550	1.38	200.90	50		0.5/450
	B536-3	220								
	B537-3	230								
防湿型	RB530-3	100	50	20	2400	1.34	142.10	50	0.95	2/250
	RB531-3	115								
	RB532-3	120								
	RB535-3	200	60	22	2550	1.38	200.90	50		0.5/450
	RB536-3	220								
	RB537-3	230								
オイルミスト型	B530-3-OT1	100	50	20	2400	1.34	142.10	50	0.95	2/250
	B531-3-OT1	115								
	B532-3-OT1	120								
	B535-3-OT1	200	60	22	2550	1.38	200.90	50		0.5/450
	B536-3-OT1	220								
	B537-3-OT1	230								

仕　様

項　目	仕　様
モーター形式	単相コンデンサ進相誘導電動機　※コンデンサ付属
材質	金属製黒塗装（ケース）、アルミダイカスト黒塗装（ローター） アルミ材黒塗装（羽根）
絶縁階級	E種120℃（一般）
軸受	2ボールベアリング
使用環境	標準・オイルミスト型：−10～+70℃/RH35～85%　（結露無き事） 防湿型　：−40～+50℃/RH35～95%　（結露無き事）
保存環境	標準・オイルミスト型：−30～+80℃/RH20～85%　（結露無き事） 防湿型　：−40～+80℃/RH20～95%　（結露無き事）
使用電圧範囲	電圧変動：定格電圧±10%以内、連続運転：定格電圧以下
保護方式	インピーダンスプロテクト
騒音測定	機器表面（吸込口中心線上）より1.5mの位置
風量～静圧特性	ダブルチャンバー測定装置（AMCA210-85）にて測定 旧カタログ数値（JIS B 8330）仕様書は別途ご用命下さい
絶縁耐圧	AC1500V/1分又はAC1800V/1秒（漏洩電流0.5mA以下、常温・常湿、50Hz）
絶縁抵抗	DC500Vメガーにて100MΩ以上（常温・常湿）
リード線仕様	標準型・防湿型：12/0.18(0.3sq)　青・黒・白又は灰 オイルミスト型：UL AVLV2 AWG22　青・黒・白又は灰
アース仕様	アースタップはありますが塗装されていますので剥離してご使用下さい

※本品は人体が触れる事のできない構造にてご使用下さい。

外形図

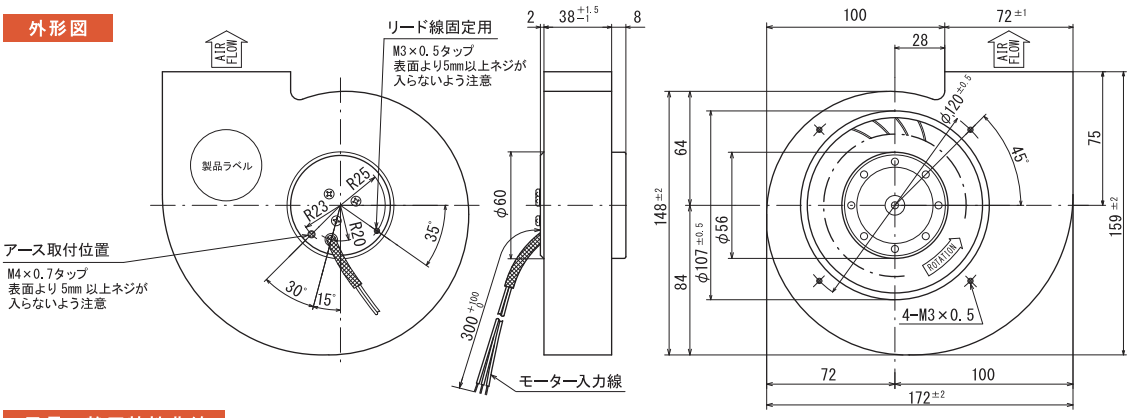

風量～静圧特性曲線

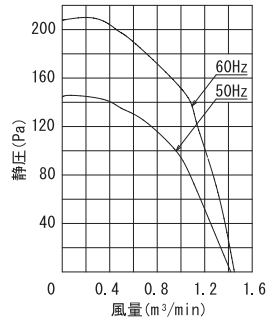

取付穴参考寸法

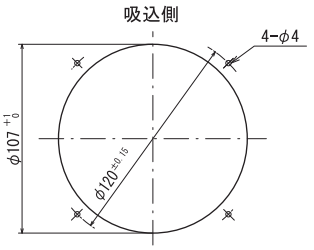

結線図

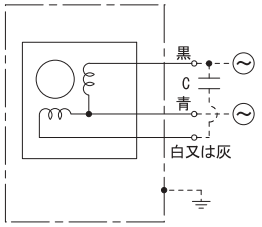

規　格

	型　式	電　圧 VAC	周波数 Hz	入　力 W	回転数 min^{-1}	最大風量 m^3/min	最大静圧 Pa	騒　音 dB(A)	質　量 kg	コンデンサ μF/WV (詳細.OP011)
標準型	B530-4	100	50	22	2500	1.42	144.06	54	1.0	2/250
	B531-4	115								
	B532-4	120								
	B535-4	200	60	24	2650	1.45	207.76	56		0.5/450
	B536-4	220								
	B537-4	230								
防湿型	RB530-4	100	50	22	2500	1.42	144.06	54	1.0	2/250
	RB531-4	115								
	RB532-4	120								
	RB535-4	200	60	24	2650	1.45	207.76	56		0.5/450
	RB536-4	220								
	RB537-4	230								
オイルミスト型	B530-4-OT1	100	50	22	2500	1.42	144.06	54	1.0	2/250
	B531-4-OT1	115								
	B532-4-OT1	120								
	B535-4-OT1	200	60	24	2650	1.45	207.76	56		0.5/450
	B536-4-OT1	220								
	B537-4-OT1	230								

仕　様

項　目	仕　様
モーター形式	単相コンデンサ進相誘導電動機　※コンデンサ付属
材質	金属製黒塗装（ケース）、アルミダイカスト黒塗装（ローター） アルミ材黒塗装（羽根）
絶縁階級	E種120℃（一般）
軸受	2ボールベアリング
使用環境	標準・オイルミスト型：-10～+70℃/RH35～85%　（結露無き事） 防湿型　：-40～+50℃/RH35～95%　（結露無き事）
保存環境	標準・オイルミスト型：-30～+80℃/RH20～85%　（結露無き事） 防湿型　：-40～+80℃/RH20～95%　（結露無き事）
使用電圧範囲	電圧変動：定格電圧±10%以内、連続運転：定格電圧以下
保護方式	インピーダンスプロテクト
騒音測定	機器表面（吸込口中心線上）より1.5mの位置
風量～静圧特性	ダブルチャンバー測定装置（AMCA210-85）にて測定 旧カタログ数値（JIS B 8330）仕様書は別途ご用命下さい
絶縁耐圧	AC1500V/1分又はAC1800V/1秒（漏洩電流0.5mA以下、常温・常湿、50Hz）
絶縁抵抗	DC500Vメガーにて100MΩ以上（常温・常湿）
リード線仕様	標準型　：UL AVLV2 AWG24　青・黒・白又は灰 防湿型　：12/0.18(0.3sq)　青・黒・白又は灰 オイルミスト型：UL AVLV2 AWG22　青・黒・白又は灰
アース仕様	アースタップはありますが塗装されていますので剥離してご使用下さい

※本品は人体が触れる事のできない構造にてご使用下さい。

20200827

外形図

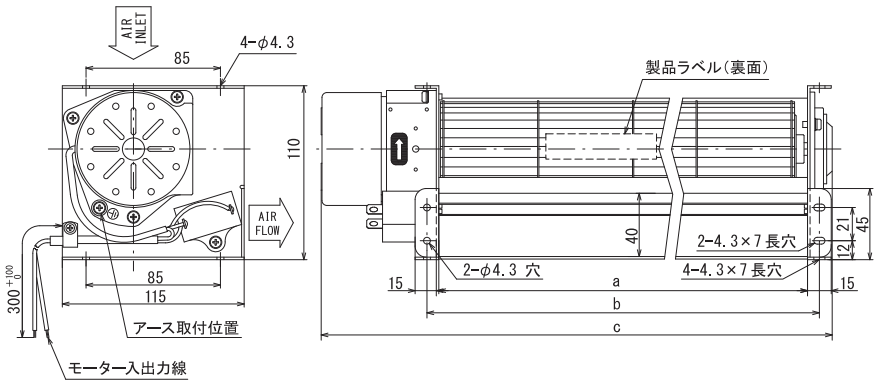

結線図

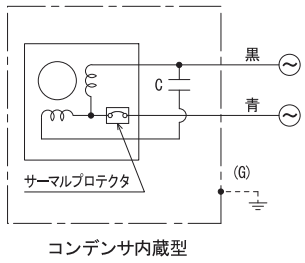

風量～静圧特性曲線

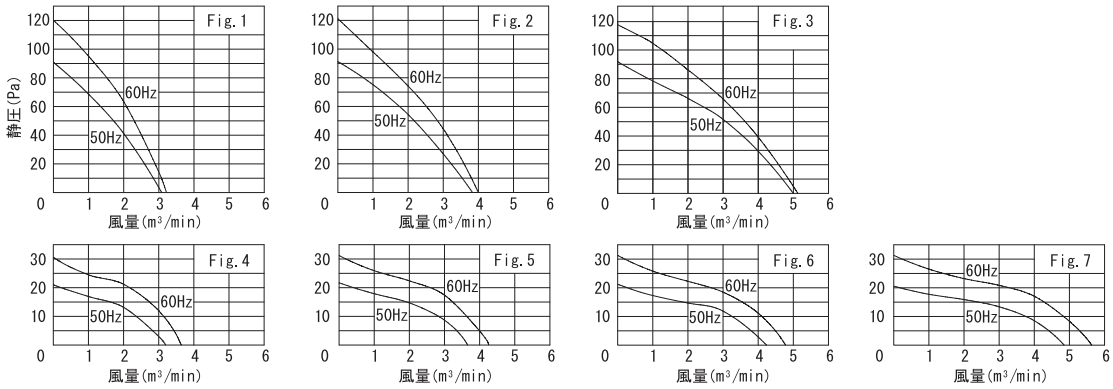

規　格

型　式		電　圧 VAC	周波数 Hz	入　力 W	回転数 min^{-1}	最大風量 m^3/min	最大静圧 Pa	騒　音 dB(A)	質　量 kg	外形寸法(mm) a	b	c	Fig No.
標準型	Z618F/0C-5-TP	100	50 60	33 42	2700 3050	2.90 3.10	88.20 117.60	48 49	1.90	193	208	283	1
	Z624F/0C-5-TP	100	50 60	35 44	2600 2800	3.80 4.00	88.20 117.60	49 50	2.00	253	268	343	2
	Z630F/0C-5-TP	100	50 60	34 43	2500 2650	4.80 4.80	88.20 117.60	51 51	2.10	313	328	403	3
	Z636F/0D-5-TP	100	50 60	23 21	1350 1600	3.10 3.60	19.60 29.40	39 40	2.30	373	388	463	4
	Z642F/0D-5-TP	100	50 60	23 21	1350 1600	3.60 4.20	19.60 29.40	40 41	2.40	433	448	523	5
	Z648F/0D-5-TP	100	50 60	24 22	1350 1600	4.20 4.70	19.60 29.40	41 42	2.50	493	508	583	6
	Z654F/0D-5-TP	100	50 60	24 22	1350 1600	4.80 5.60	19.60 29.40	42 43	2.60	553	568	643	7

仕　様

項　目	仕　様
モーター形式	単相コンデンサ進相誘導電動機　※コンデンサ内蔵
材質	金属製黒塗装（ケース）、アルミ材無塗装（羽根） アルミダイカスト黒塗装（ローター・ブラケット）
絶縁階級	E種120℃（一般）
軸受	3ボールベアリング
使用環境	-10～+60℃/RH35～85%　（結露無き事）
保存環境	-25～+70℃/RH20～85%　（結露無き事）
使用電圧範囲	電圧変動：定格電圧±10%以内、連続運転：定格電圧以下
保護方式	サーマルプロテクト（140℃）
騒音測定	機器表面（吸込口中心線上）より1.5mの位置
風量～静圧特性	旧規格、風洞測定装置（JIS B 8330）にて測定
絶縁耐圧	AC1500V/1分又はAC1800V/1秒（漏洩電流0.5mA以下、常温・常湿、50Hz）
絶縁抵抗	DC500Vメガーにて100MΩ以上（常温・常湿）
リード線仕様	20/0.18（0.5sq）　青・黒
アース仕様	全機種、アースタップがありアースネジを取り付けてあります
その他	異種電圧、三相型は別途お問合せ下さい

※本品は人体が触れる事のできない構造にてご使用下さい。